ТИПОВЫЕ КОНСТРУКЦИИ, ИЗДЕЛИЯ И УЗЛЫ ЗДАНИЙ И СООРУЖЕНИЙ

СЕРИЯ 1.423.1—3 / 88

КОЛОННЫ ЖЕЛЕЗОБЕТОННЫЕ ПРЯМОУГОЛЬНОГО СЕЧЕНИЯ ДЛЯ ОДНОЭТАЖНЫХ ПРОИЗВОДСТВЕННЫХ ЗДАНИЙ ВЫСОТОЙ ДО 9,6 м БЕЗ МОСТОВЫХ ОПОРНЫХ КРАНОВ

ВЫПУСК 2

АРМАТУРНЫЕ И ЗАКЛАДНЫЕ ИЗДЕЛИЯ
РАБОЧИЕ ЧЕРТЕЖИ
ЧАСТЬ 2

СТР. 142 ПО 216

23584-05
ЦЕНА 5-85

ЦЕНТРАЛЬНЫЙ ИНСТИТУТ ТИПОВОГО ПРОЕКТИРОВАНИЯ
ГОССТРОЯ СССР

Москва. А-445 Смольная ул., 22

Сдано в печать V 1989 года

Заказ № 4584 Тираж 3000 экз.

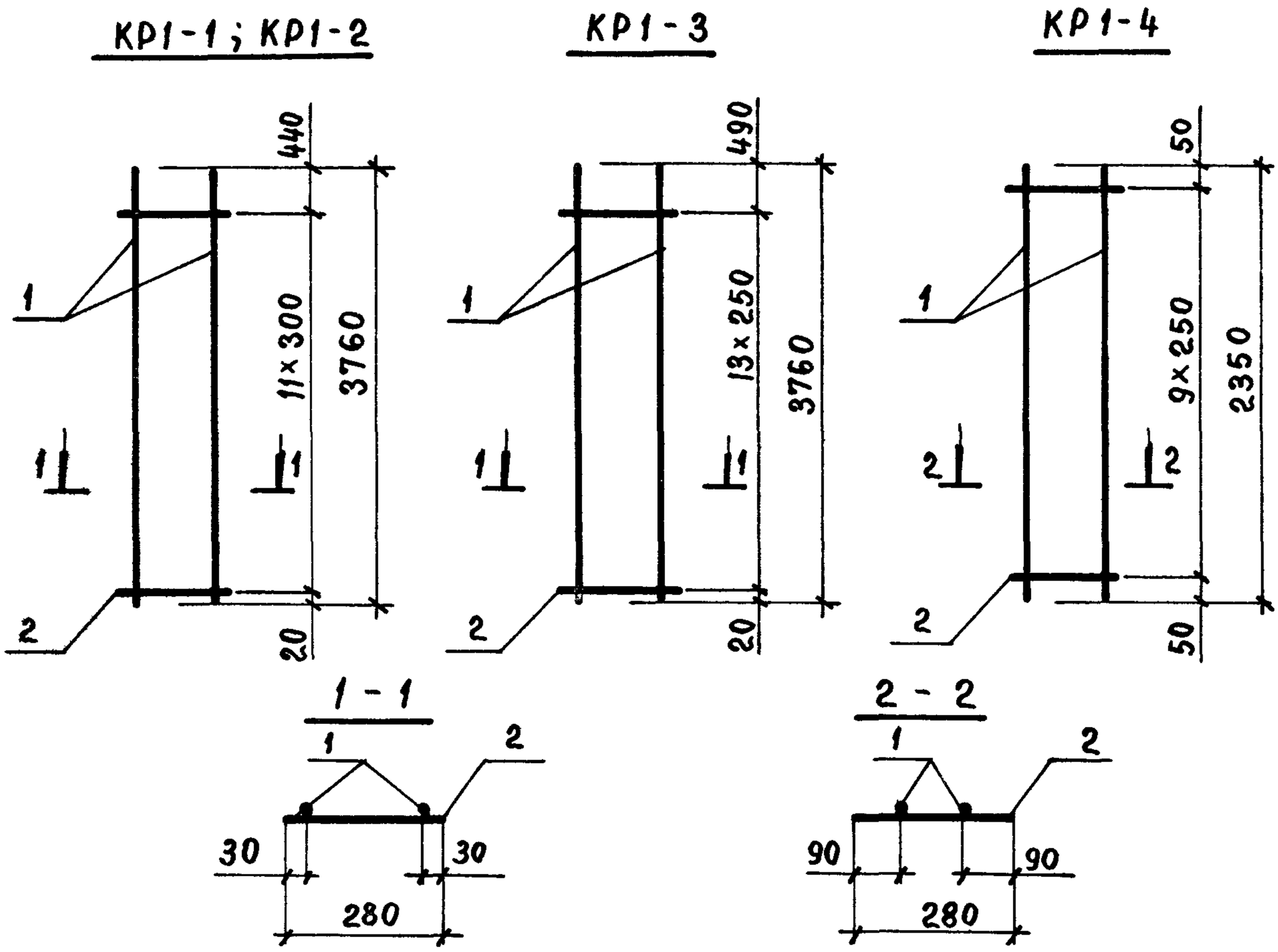

Арматура класса А-III по ГОСТ 5781-82*; класса Вр-I по ГОСТ 6727-80*

Марка каркаса	поз.	Наименование	Кол.	Масса ед, кг	Масса каркаса, кг
КР1-1	1	ф 16 А III ℓ = 3760	2	5,93	12,2
	2	4 Вр I ℓ = 280	12	0,03	
КР1-2	1	ф 20 А III ℓ = 3760	2	9,27	19,0
	2	5 Вр I ℓ = 280	12	0,040	
КР1-3	1	ф 18 А III ℓ = 3760	2	7,51	15,6
	2	5 Вр I ℓ = 280	14	0,04	
КР1-4	1	ф 18 А III ℓ = 2350	2	4,70	9,8
	2	5 Вр I ℓ = 280	10	0,04	

Нач СКО-1	Михайлов		
Н. контр.	Матвеев		
ГИП	Григорьев		
Рук бр	Акишина		
Ст инж.	Никонова/		
Проверил	Милютина		
Рук бр.	Григорян		
Проверил	Тищенко		

1.423.1-3/88.2-184

Каркас плоский КР1-1 ... КР1-4

Стадия	Лист	Листов
Р		1

ПРОМСТРОЙПРОЕКТ

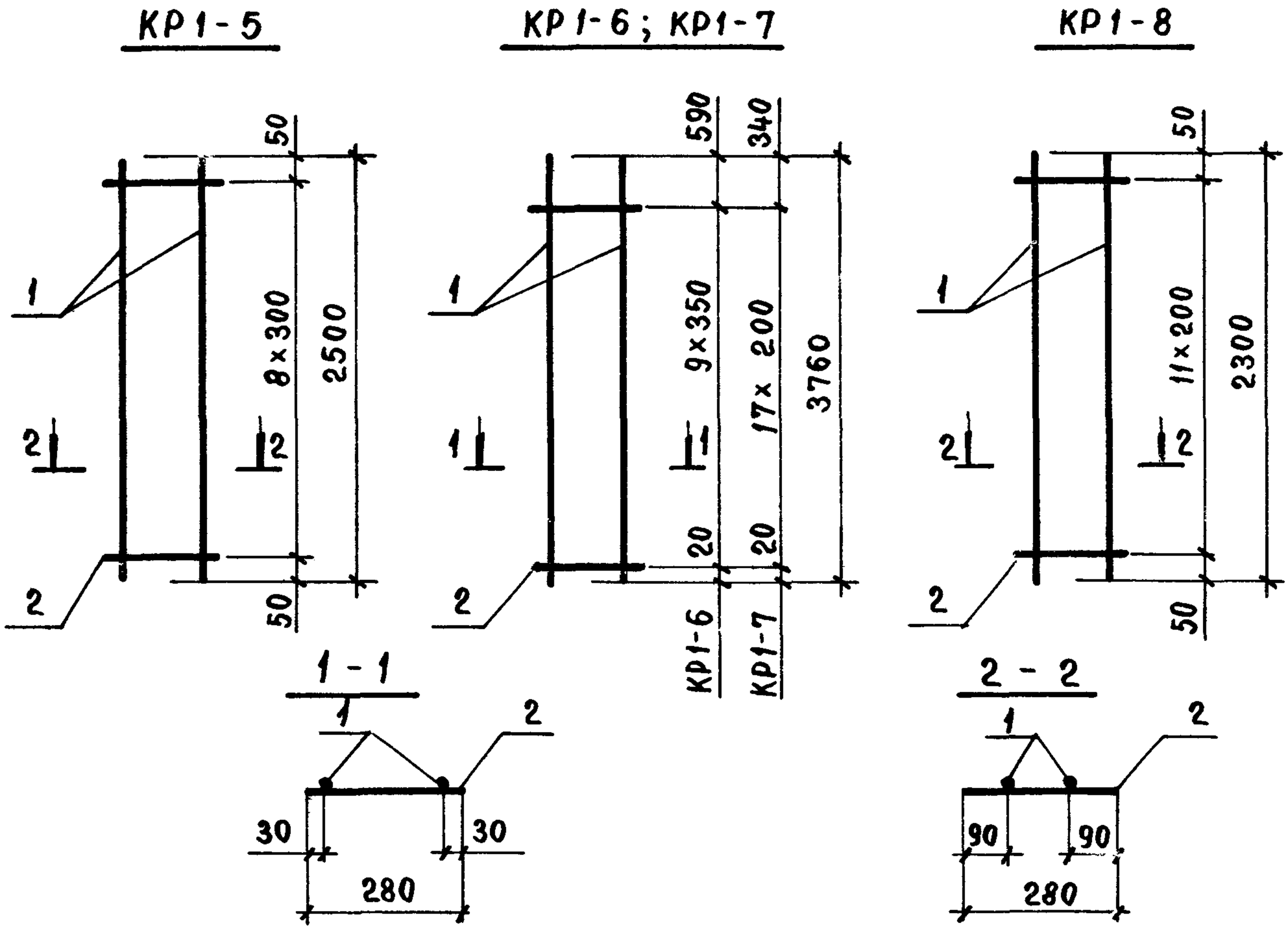

Арматура класса А-III по ГОСТ 5781-82*; класса Вр-I по ГОСТ 6727-80*

Марка каркаса	Поз	Наименование	Кол.	Масса ед., кг	Масса каркаса, кг
КР1-5	1	Ф 20 А III ℓ = 2500	2	6,17	12,7
	2	5 Вр I ℓ = 280	9	0,04	
КР1-6	1	Ф 18 А III ℓ = 3760	2	7,51	15,4
	2	5 Вр I ℓ = 280	10	0,04	
КР1-7	1	Ф 16 А III ℓ = 3760	2	5,93	12,3
	2	4 Вр I ℓ = 280	18	0,03	
КР1-8	1	Ф 16 А III ℓ = 2300	2	3,63	7,6
	2	4 Вр I ℓ = 280	12	0,03	

Нач. СКО-1	Михайлов	
Н. контр.	Матвеев	
ГИП	Григорьев	
Рук. бр.	Акишина	
Ст. инж.	Никонова	
Проверил	Милютина	
Рук. бр.	Григорян	
Проверил	Тищенко	

1.423.1-3/88.2-185

Каркас плоский КР1-5 ... КР1-8

Стадия	Лист	Листов
Р		1

ПРОМСТРОЙПРОЕКТ

Взам. инв. № | Подпись и дата | Инв. № подл.

КР 2-1 ; КР 2-2

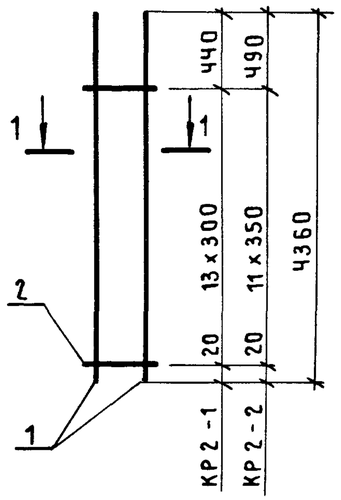

КР 2-3

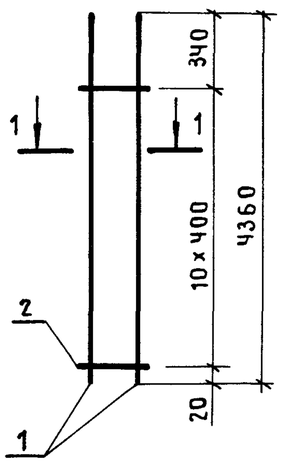

КР 2-4 ; КР 2-5

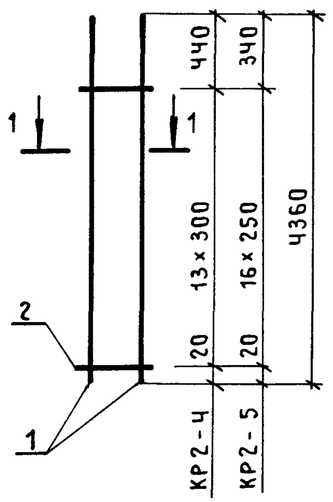

КР 2-6

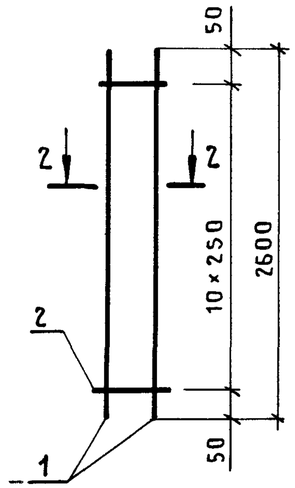

КР 2-7

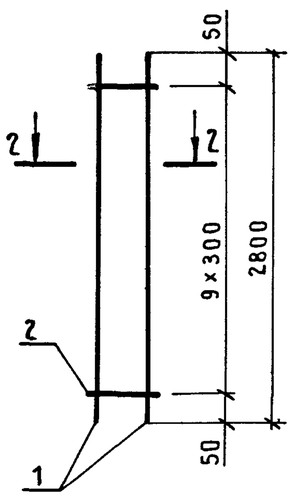

КР 2-8

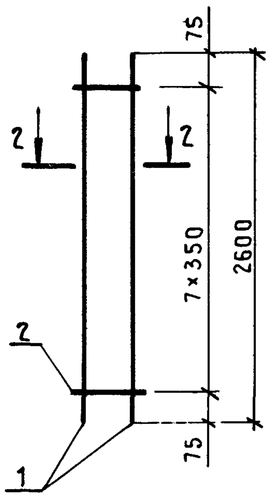

КР 2-9

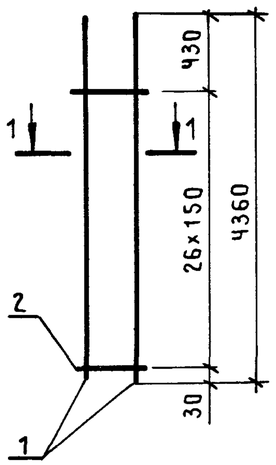

КР 2-10

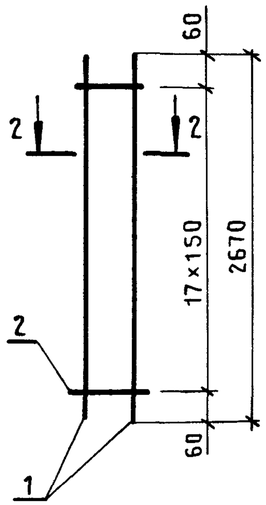

1-1

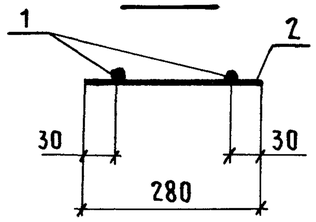

2-2

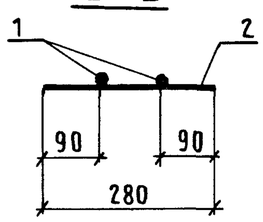

Марка каркаса	Поз.	Наименование		Кол.	Масса ед., кг	Масса каркаса, кг
КР2-1	1	ф 16 А III	ℓ = 4360	2	6,88	14,2
	2	4 Вр I	ℓ = 280	14	0,03	
КР2-2	1	ф 18 А III	ℓ = 4360	2	8,71	17,9
	2	5 Вр I	ℓ = 280	12	0,04	
КР2-3	1	ф 20 А III	ℓ = 4360	2	10,75	21,9
	2	5 Вр I	ℓ = 280	11	0,04	
КР2-4	1	ф 20 А III	ℓ = 4360	2	10,75	22,1
	2	5 Вр I	ℓ = 280	14	0,04	
КР2-5	1	ф 18 А III	ℓ = 4360	2	8,71	18,1
	2	5 Вр I	ℓ = 280	17	0,04	
КР2-6	1	ф 18 А III	ℓ = 2600	2	5,20	10,8
	2	5 Вр I	ℓ = 280	11	0,04	
КР2-7	1	ф 20 А III	ℓ = 2800	2	6,90	14,2
	2	5 Вр I	ℓ = 280	10	0,04	
КР2-8	1	ф 18 А III	ℓ = 2600	2	5,20	10,7
	2	5 Вр I	ℓ = 280	8	0,04	
КР2-9	1	ф 22 А III	ℓ = 4360	2	13,01	27,7
	2	6 А I	ℓ = 280	27	0,06	
КР2-10	1	ф 22 А III	ℓ = 2670	2	7,97	17,1
	2	6 А I	ℓ = 280	18	0,06	

Арматура класса А-I, А-III по ГОСТ 5781-82*;
класса Вр-I по ГОСТ 6727-80*.

Нач.СКО-1	Михайлов	
Н.контр.	Матвеев	
ГИП	Григорьев	
Рук.бр.	Акишина	
Ст.инж.	Никонова	
Пров.	Милютина	
Рук.бр.	Григорян	
Пров.	Тищенко	

1.423.1-3/88.2-186

Каркас плоский
КР 2-1 ... КР 2-10

Стадия	Лист	Листов
Р		1

ПРОМСТРОЙПРОЕКТ

Взам. инв. № | Подпись и дата | Инв. № подл.

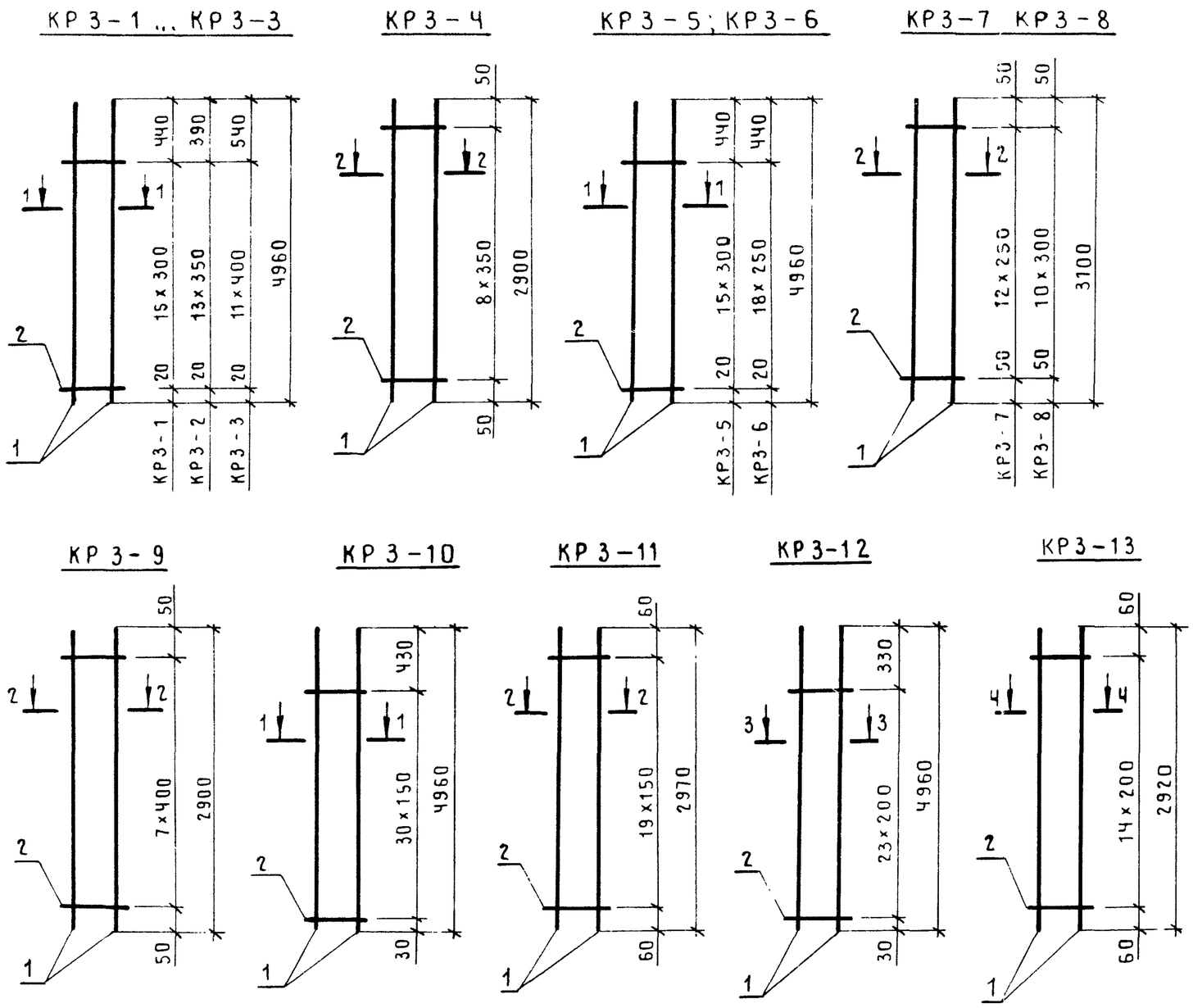

Марка каркаса	Поз.	Наименование		Кол.	Масса ед., кг	Масса каркаса, кг
КР3-1	1	ф 16 А III	ℓ = 4960	2	7,83	16,1
	2	4 Вр I	ℓ = 280	16	0,03	
КР3-2	1	ф 18 А III	ℓ = 4960	2	9,91	20,4
	2	5 Вр I	ℓ = 280	14	0,04	
КР3-3	1	ф 20 А III	ℓ = 4960	2	12,23	25,0
	2	5 Вр I	ℓ = 280	12	0,04	
КР3-4	1	ф 18 А III	ℓ = 2900	2	5,80	12,0
	2	5 Вр I	ℓ = 280	9	0,04	
КР3-5	1	ф 20 А III	ℓ = 4960	2	12,23	25,1
	2	5 Вр I	ℓ = 280	16	0,04	
КР3-6	1	ф 18 А III	ℓ = 4960	2	9,91	20,6
	2	5 Вр I	ℓ = 280	19	0,04	
КР3-7	1	ф 18 А III	ℓ = 3100	2	6,19	12,9
	2	5 Вр I	ℓ = 280	13	0,04	
КР3-8	1	ф 20 А III	ℓ = 3100	2	7,64	15,7
	2	5 Вр I	ℓ = 280	11	0,04	
КР3-9	1	ф 20 А III	ℓ = 2900	2	7,15	14,6
	2	5 Вр I	ℓ = 280	8	0,04	
КР3-10	1	ф 22 А III	ℓ = 4960	2	14,80	31,5
	2	6 А I	ℓ = 280	31	0,06	
КР3-11	1	ф 22 А III	ℓ = 2970	2	8,86	19,0
	2	6 А I	ℓ = 280	20	0,06	
КР3-12	1	ф 25 А III	ℓ = 4960	2	19,10	40,8
	2	8 А I	ℓ = 280	24	0,11	
КР3-13	1	ф 25 А III	ℓ = 2920	2	11,24	24,1
	2	8 А I	ℓ = 280	15	0,11	

Арматура класса А-I, А-III по ГОСТ 5781-82*, класса Вр-I по ГОСТ 6727-80*

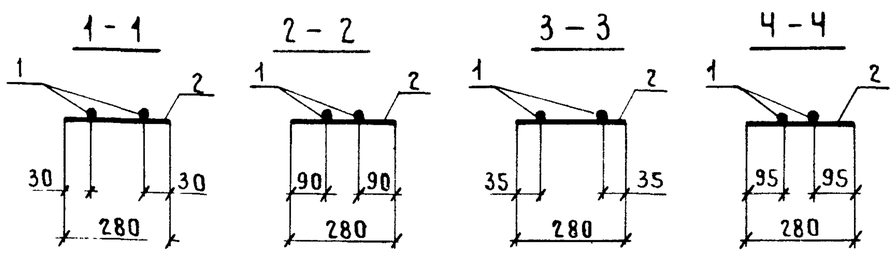

Нач.СКО-1	Михайлов	
Н.контр.	Матвеев	
ГИП	Григорьев	
Рук.бр.	Акишина	
Ст.инж.	Никонова	
Пров.	Милютина	
Рук.бр.	Григорян	
Пров.	Тищенко	

1.423.1-3/88.2-187

Каркас плоский

КР 3-1 ... КР 3-13

Стадия	Лист	Листов
Р		1

ПРОМСТРОЙПРОЕКТ

23584-05 4

КР4-1 ... КР4-3

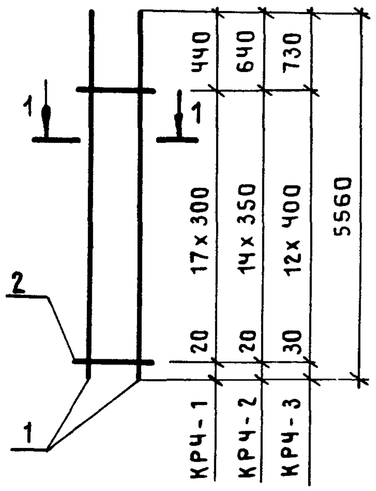

КР4-4

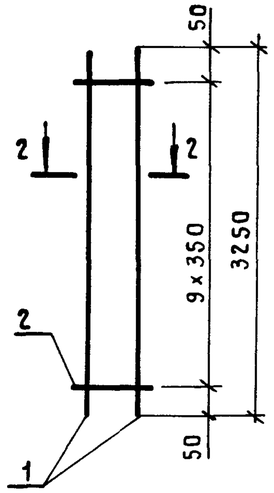

КР4-5; КР4-6

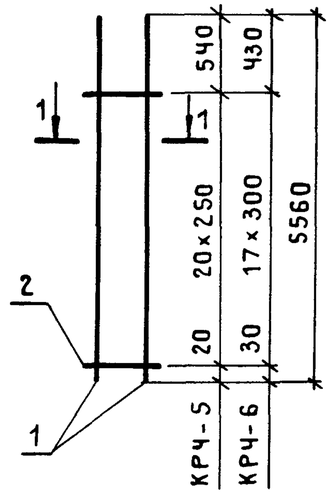

КР4-7

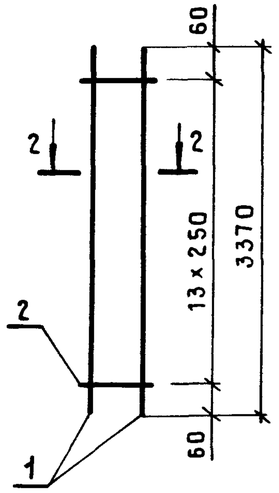

КР4-8

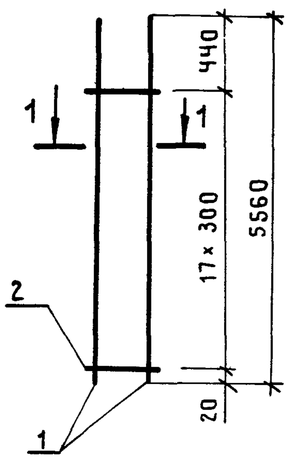

КР4-9

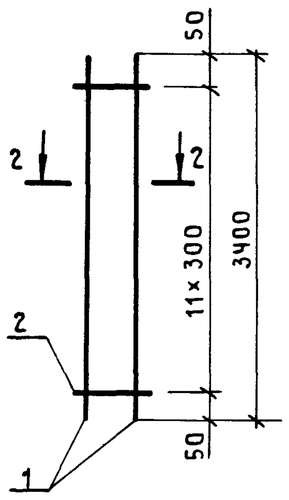

КР4-10

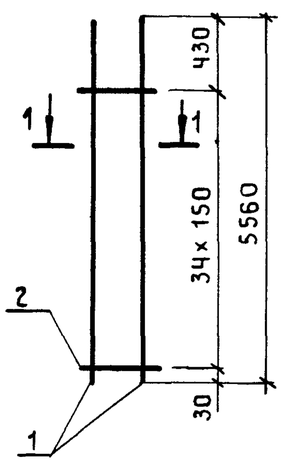

КР4-11

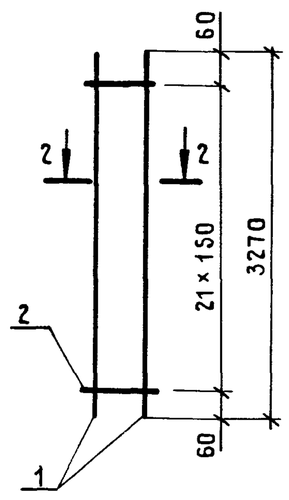

1-1

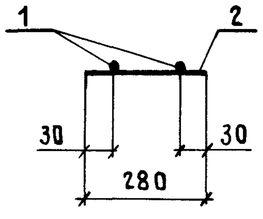

2-2

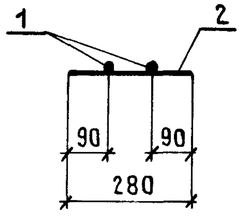

Марка каркаса	Поз.	Наименование		Кол.	Масса ед., кг	Масса каркаса, кг
КР4-1	1	ф 16 А III	ℓ = 5560	2	8,77	18,1
	2	4 Вр I	ℓ = 280	18	0,03	
КР4-2	1	ф 18 А III	ℓ = 5560	2	11,11	22,8
	2	5 Вр I	ℓ = 280	15	0,04	
КР4-3	1	ф 22 А III	ℓ = 5560	2	16,59	34,0
	2	6 А I	ℓ = 280	13	0,06	
КР4-4	1	ф 18 А III	ℓ = 3250	2	6,49	13,4
	2	5 Вр I	ℓ = 280	10	0,04	
КР4-5	1	ф 18 А III	ℓ = 5560	2	11,11	23,1
	2	5 Вр I	ℓ = 280	21	0,04	
КР4-6	1	ф 22 А III	ℓ = 5560	2	16,59	34,2
	2	6 А I	ℓ = 280	18	0,06	
КР4-7	1	ф 18 А III	ℓ = 3370	2	6,73	14,0
	2	5 Вр I	ℓ = 280	14	0,04	
КР4-8	1	ф 20 А III	ℓ = 5560	2	13,71	28,1
	2	5 Вр I	ℓ = 280	18	0,04	
КР4-9	1	ф 20 А III	ℓ = 3400	2	8,38	17,3
	2	5 Вр I	ℓ = 280	12	0,04	
КР4-10	1	ф 22 А III	ℓ = 5560	2	16,59	35,3
	2	6 А I	ℓ = 280	35	0,06	
КР4-11	1	ф 22 А III	ℓ = 3270	2	9,76	20,9
	2	6 А I	ℓ = 280	22	0,06	

Арматура класса А-I, А-III по ГОСТ 5781-82*;
класса Вр-I по ГОСТ 6727-80*.

Нач.СКО-1	Михайлов	
Н.контр.	Матвеев	
ГИП	Григорьев	
Рук.бр.	Акишина	
Рук.бр.	Кумков	
Пров.	Никонова	
Рук.бр.	Григорян	
Пров.	Тищенко	

1.423.1-3/88.2-188

Каркас плоский
КР4-1 ... КР4-11

Стадия	Лист	Листов
Р		1

ПРОМСТРОЙПРОЕКТ

Инв.№ подл. | Подпись и дата | Взам.инв.№

23584-05 5

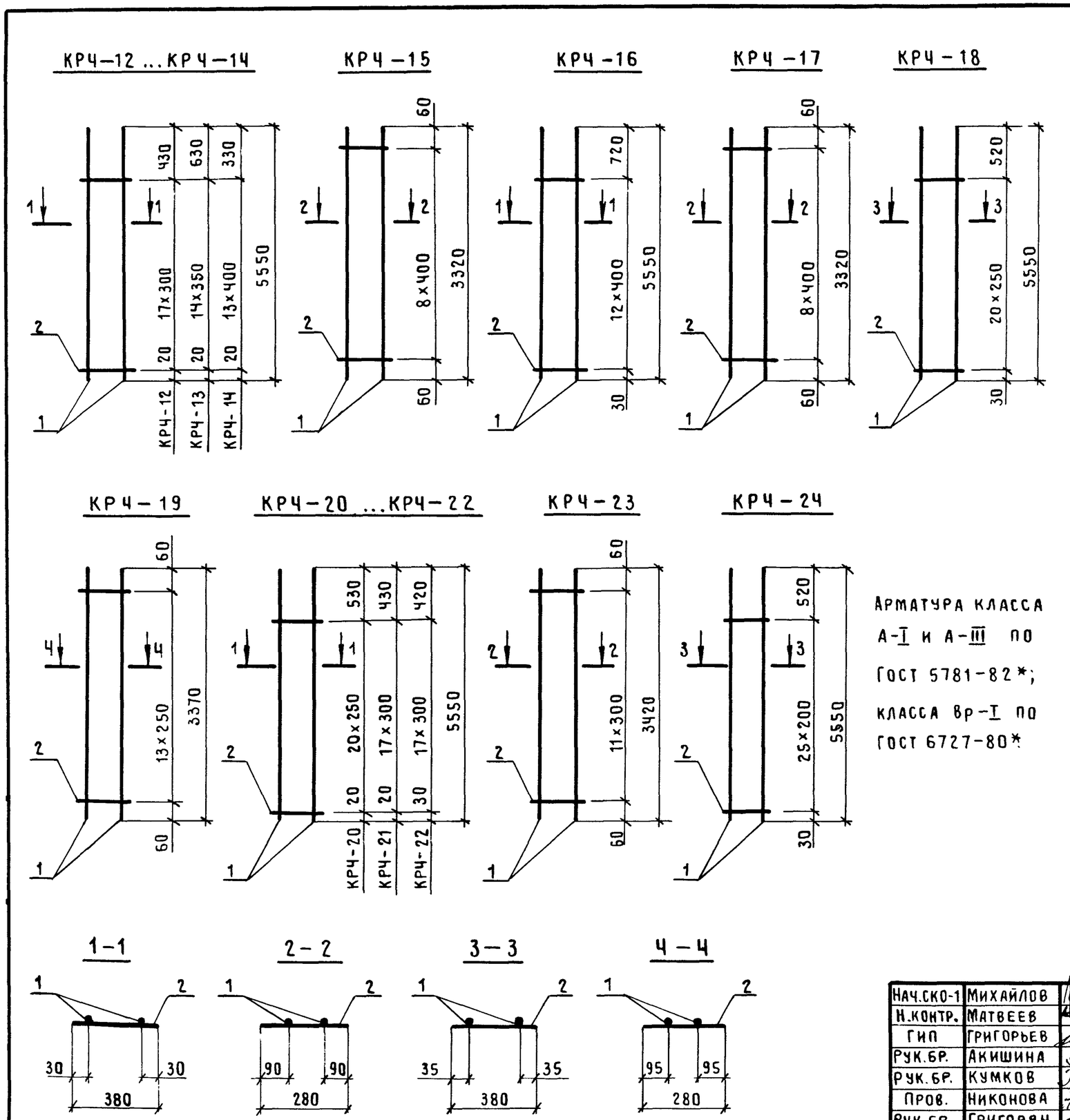

Арматура класса А-I и А-III по ГОСТ 5781-82*; класса Вр-I по ГОСТ 6727-80*

Марка каркаса	Поз.	Наименование		Кол.	Масса ед., кг	Масса каркаса, кг
КРЧ-12	1	ф 16 А III	ℓ=5550	2	8,76	18,2
	2	4 Вр I	ℓ=380	18	0,04	
КРЧ-13	1	ф 18 А III	ℓ=5550	2	11,09	23,1
	2	5 Вр I	ℓ=380	15	0,06	
КРЧ-14	1	ф 20 А III	ℓ=5550	2	13,69	28,2
	2	5 Вр I	ℓ=380	14	0,06	
КРЧ-15	1	ф 20 А III	ℓ=3320	2	8,19	16,8
	2	5 Вр I	ℓ=280	9	0,04	
КРЧ-16	1	ф 22 А III	ℓ=5550	2	16,56	34,2
	2	6 А I	ℓ=380	13	0,08	
КРЧ-17	1	ф 22 А III	ℓ=3320	2	9,91	20,3
	2	6 А I	ℓ=280	9	0,06	
КРЧ-18	1	ф 25 А III	ℓ=5550	2	21,37	45,9
	2	8 А I	ℓ=380	21	0,15	
КРЧ-19	1	ф 25 А III	ℓ=3370	2	12,97	27,5
	2	8 А I	ℓ=280	14	0,11	
КРЧ-20	1	ф 18 А III	ℓ=5550	2	11,09	23,3
	2	5 Вр I	ℓ=380	21	0,06	
КРЧ-21	1	ф 20 А III	ℓ=5550	2	13,69	28,4
	2	5 Вр I	ℓ=380	18	0,06	
КРЧ-22	1	ф 22 А III	ℓ=5550	2	16,56	34,6
	2	6 А I	ℓ=380	18	0,08	
КРЧ-23	1	ф 22 А III	ℓ=3420	2	10,21	21,1
	2	6 А I	ℓ=280	12	0,06	
КРЧ-24	1	ф 25 А III	ℓ=5550	2	21,37	46,5
	2	8 А I	ℓ=380	26	0,15	

Нач.СКО-1	Михайлов	
Н.контр.	Матвеев	
ГИП	Григорьев	
Рук.бр.	Акишина	
Рук.бр.	Кумков	
Пров.	Никонова	
Рук.бр.	Григорян	
Пров.	Тищенко	

1.423.1-3/88.2-189

Каркас плоский КРЧ-12 ... КРЧ-24

Стадия	Лист	Листов
Р		1

ПРОМСТРОЙПРОЕКТ

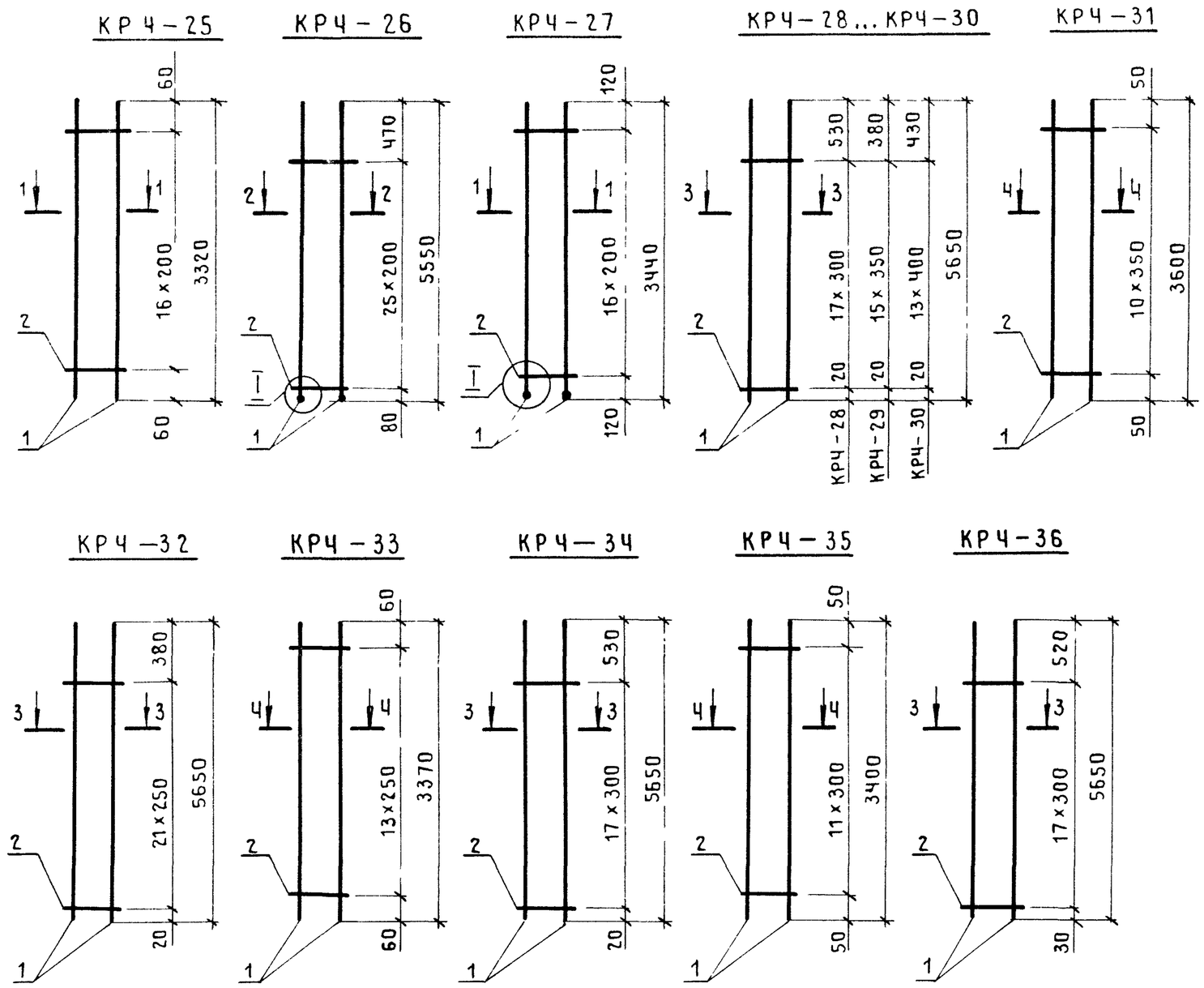

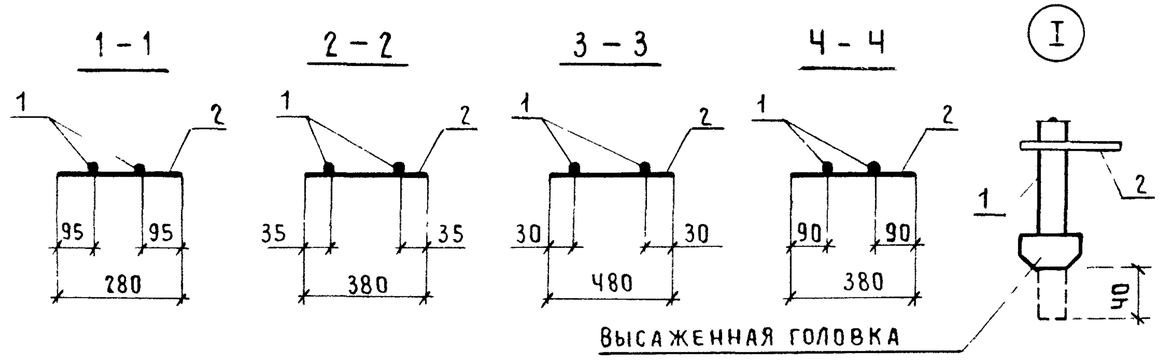

Марка каркаса	Поз.	Наименование		Кол.	Масса ед., кг	Масса каркаса, кг
КРЧ-25	1	ф 25 А III	ℓ = 3320	2	12,78	27,5
	2	8 А I	ℓ = 280	17	0,11	
КРЧ-26	1	ф 28 А III	ℓ = 5590	2	27,00	57,9
	2	8 А I	ℓ = 380	26	0,15	
КРЧ-27	1	ф 28 А III	ℓ = 3480	2	16,81	35,5
	2	8 А I	ℓ = 280	17	0,11	
КРЧ-28	1	ф 16 А III	ℓ = 5650	2	8,92	18,7
	2	4 Вр I	ℓ = 480	18	0,04	
КРЧ-29	1	ф 18 А III	ℓ = 5650	2	11,29	23,7
	2	5 Вр I	ℓ = 480	16	0,07	
КРЧ-30	1	ф 20 А III	ℓ = 5650	2	13,93	28,8
	2	5 Вр I	ℓ = 480	14	0,07	
КРЧ-31	1	ф 18 А III	ℓ = 3600	2	7,19	15,1
	2	5 Вр I	ℓ = 380	11	0,06	
КРЧ-32	1	ф 18 А III	ℓ = 5650	2	11,29	24,1
	2	5 Вр I	ℓ = 480	22	0,07	
КРЧ-33	1	ф 18 А III	ℓ = 3370	2	6,73	14,2
	2	5 Вр I	ℓ = 380	14	0,06	
КРЧ-34	1	ф 20 А III	ℓ = 5650	2	13,93	29,1
	2	5 Вр I	ℓ = 480	18	0,07	
КРЧ-35	1	ф 20 А III	ℓ = 3400	2	8,38	17,5
	2	5 Вр I	ℓ = 380	12	0,06	
КРЧ-36	1	ф 22 А III	ℓ = 5650	2	16,86	35,8
	2	6 А I	ℓ = 480	18	0,11	

Арматура класса А-I и А-III по ГОСТ 5781-82*;
класса Вр-I по ГОСТ 6727-80*.

Нач.СКО-1	Михайлов	
Н.контр.	Матвеев	
ГИП	Григорьев	
Рук.бр	Акишина	
Рук.бр.	Кумков	
Пров.	Никонова	
Рук.бр.	Григорян	
Пров.	Тищенко	

1423.1-3/88.2-190

Каркас плоский КРЧ-25 ... КРЧ-36

Стадия	Лист	Листов
Р		1

ПРОМСТРОЙПРОЕКТ

Инв.№ подл. | Подпись и дата | Взам. инв.№

23584-05 7

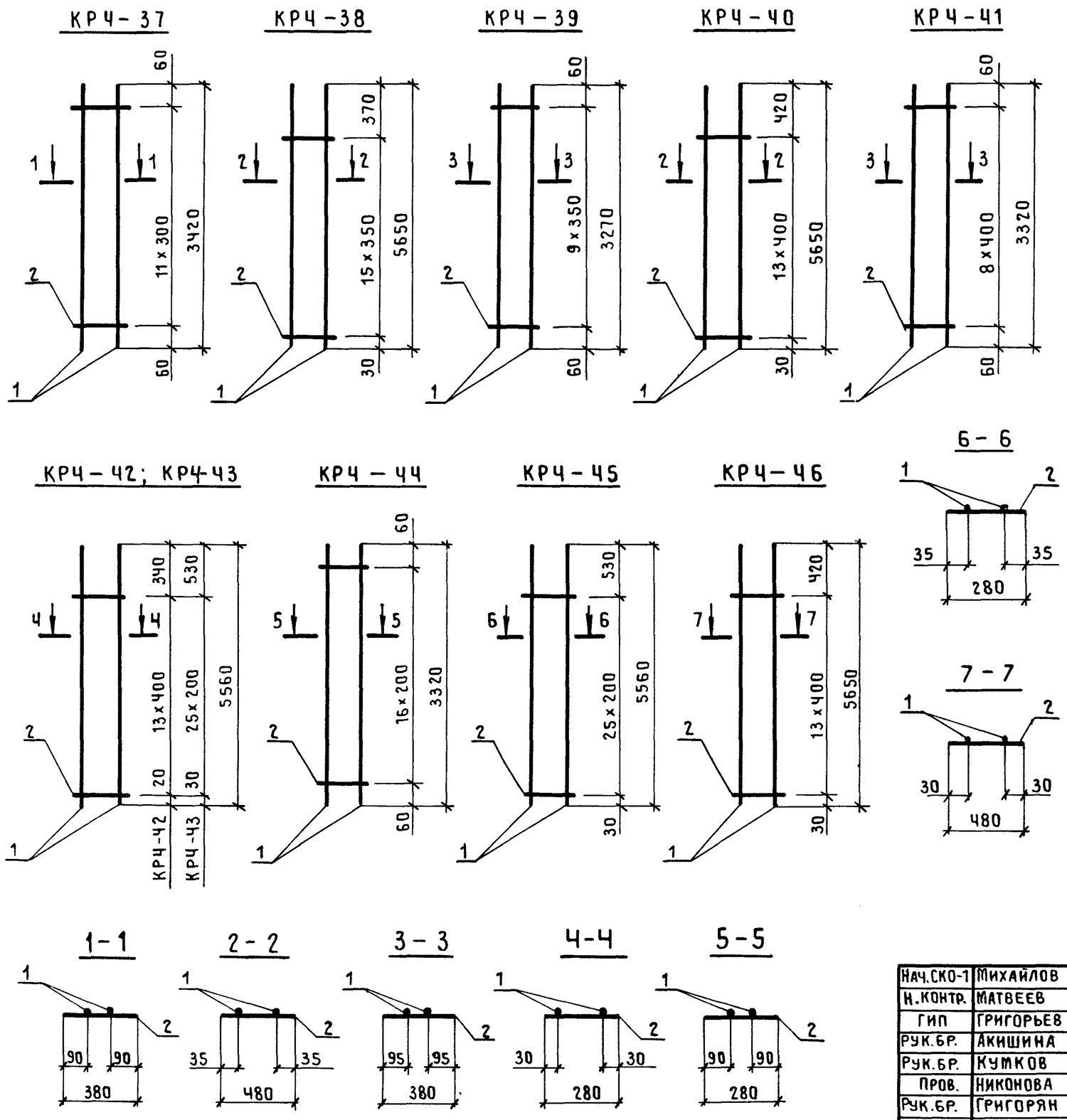

Марка каркаса	Поз.	Наименование		Кол.	Масса ед., кг	Масса каркаса, кг
КРЧ-37	1	ф 22 А III	ℓ = 3420	2	10,21	21,4
	2	6 А I	ℓ = 380	12	0,08	
КРЧ-38	1	ф 25 А III	ℓ = 5650	2	21,75	46,4
	2	8 А I	ℓ = 480	16	0,19	
КРЧ-39	1	ф 25 А III	ℓ = 3270	2	12,59	26,7
	2	8 А I	ℓ = 380	10	0,15	
КРЧ-40	1	ф 28 А III	ℓ = 5650	2	27,29	57,3
	2	8 А I	ℓ = 480	14	0,19	
КРЧ-41	1	ф 28 А III	ℓ = 3320	2	16,04	33,4
	2	8 А I	ℓ = 380	9	0,15	
КРЧ-42	1	ф 20 А III	ℓ = 5560	2	13,71	28,0
	2	5 Вр I	ℓ = 280	14	0,04	
КРЧ-43	1	ф 22 А III	ℓ = 5560	2	16,59	34,8
	2	6 А I	ℓ = 280	26	0,06	
КРЧ-44	1	ф 22 А III	ℓ = 3320	2	9,91	20,8
	2	6 А I	ℓ = 280	17	0,06	
КРЧ-45	1	ф 25 А III	ℓ = 5560	2	21,41	45,5
	2	8 А I	ℓ = 280	26	0,11	
КРЧ-46	1	ф 22 А III	ℓ = 5650	2	16,86	35,3
	2	6 А I	ℓ = 480	14	0,11	

Арматура класса А-I и А-III по ГОСТ 5781-82*;
класса Вр-I по ГОСТ 6727-80*.

Нач.СКО-1	Михайлов	
Н.контр.	Матвеев	
ГИП	Григорьев	
Рук.бр.	Акишина	
Рук.бр.	Кумков	
Пров.	Никонова	
Рук.бр.	Григорян	
Пров.	Тищенко	

1.423.1-3|88.2-191

Каркас плоский КРЧ-37 ... КРЧ-46

Стадия	Лист	Листов
Р		1

ПРОМСТРОЙПРОЕКТ

Инв № подл. | Подпись и дата | Взам. инв №

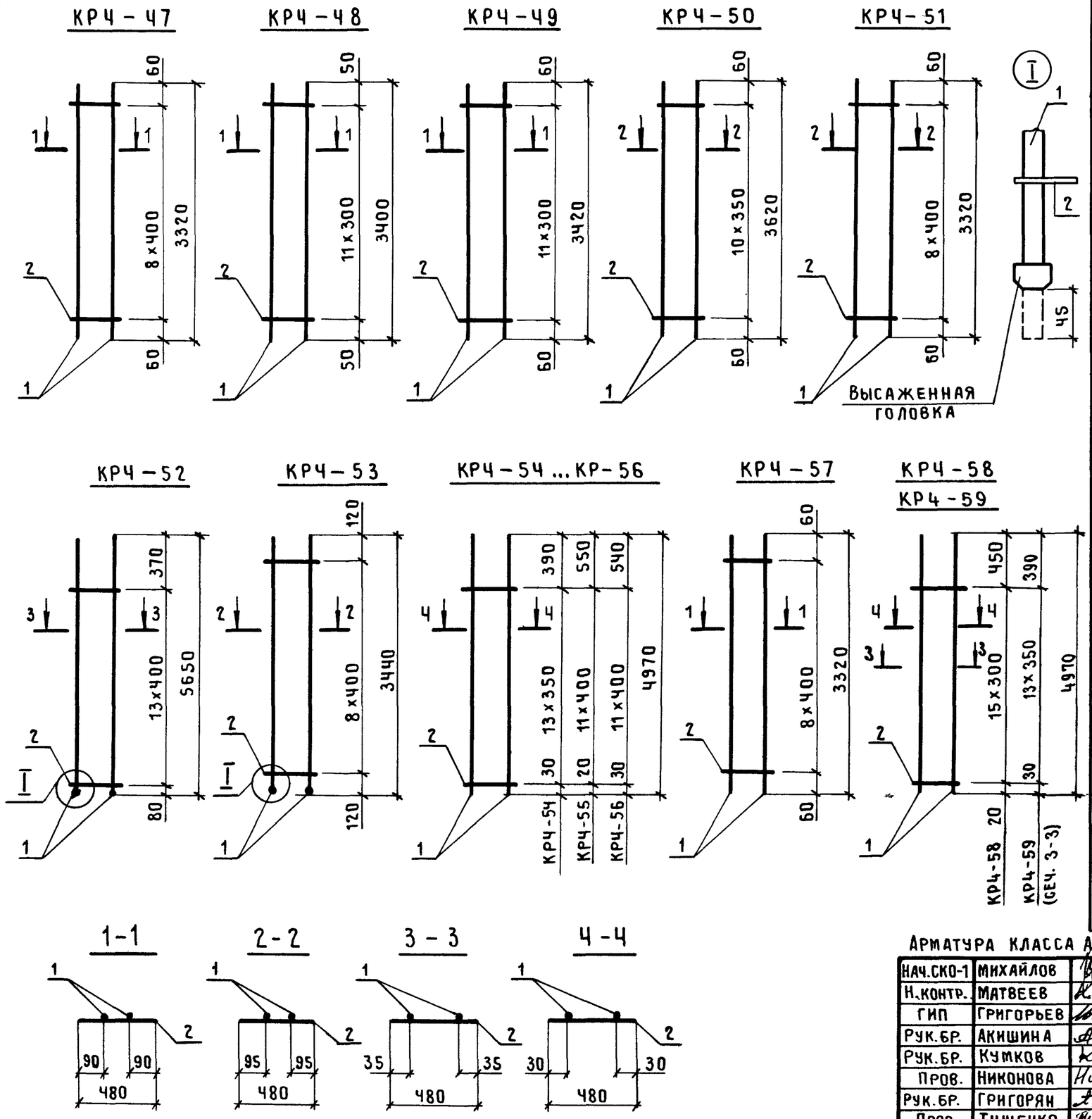

Марка каркаса	Поз.	Наименование		Кол.	Масса ед., кг	Масса каркаса, кг
КРЧ-47	1	ф 20 А III	ℓ = 3320	2	8,19	17,0
	2	5 Вр I	ℓ = 480	9	0,07	
КРЧ-48	1	ф 20 А III	ℓ = 3400	2	8,38	17,6
	2	5 Вр I	ℓ = 480	12	0,07	
КРЧ-49	1	ф 22 А III	ℓ = 3420	2	10,21	21,7
	2	6 А I	ℓ = 480	12	0,11	
КРЧ-50	1	ф 25 А III	ℓ = 3620	2	13,94	29,9
	2	8 А I	ℓ = 480	11	0,19	
КРЧ-51	1	ф 28 А III	ℓ = 3320	2	16,04	33,7
	2	8 А I	ℓ = 480	9	0,19	
КРЧ-52	1	ф 32 А III	ℓ = 5695	2	35,94	74,5
	2	8 А I	ℓ = 480	14	0,19	
КРЧ-53	1	ф 32 А III	ℓ = 3485	2	21,99	45,7
	2	8 А I	ℓ = 480	9	0,19	
КРЧ-54	1	ф 18 А III	ℓ = 4970	2	9,93	20,8
	2	5 Вр I	ℓ = 480	14	0,07	
КРЧ-55	1	ф 20 А III	ℓ = 4970	2	12,26	25,4
	2	5 Вр I	ℓ = 480	12	0,07	
КРЧ-56	1	ф 22 А III	ℓ = 4970	2	14,83	30,9
	2	6 А I	ℓ = 480	12	0,11	
КРЧ-57	1	ф 22 А III	ℓ = 3320	2	9,91	20,8
	2	6 А I	ℓ = 480	9	0,11	
КРЧ-58	1	ф 20 А III	ℓ = 4970	2	12,26	25,7
	2	5 Вр I	ℓ = 480	16	0,07	
КРЧ-59	1	ф 25 А III	ℓ = 4970	2	19,13	40,9
	2	8 А I	ℓ = 480	14	0,19	

Арматура класса А-I, А-III по ГОСТ 5781-82*; класса Вр-I по ГОСТ 6727-80*.

Нач.СКО-1	Михайлов	
Н.контр.	Матвеев	
ГИП	Григорьев	
Рук.бр.	Акишина	
Рук.бр.	Кумков	
Пров.	Никонова	
Рук.бр.	Григорян	
Пров.	Тищенко	

1.423.1-3/88.2-192

Каркас плоский КРЧ-47 ... КРЧ-59

Стадия	Лист	Листов
Р		1

ПРОМСТРОЙПРОЕКТ

Инв.№ подл. | Подпись и дата | Взам. инв.№

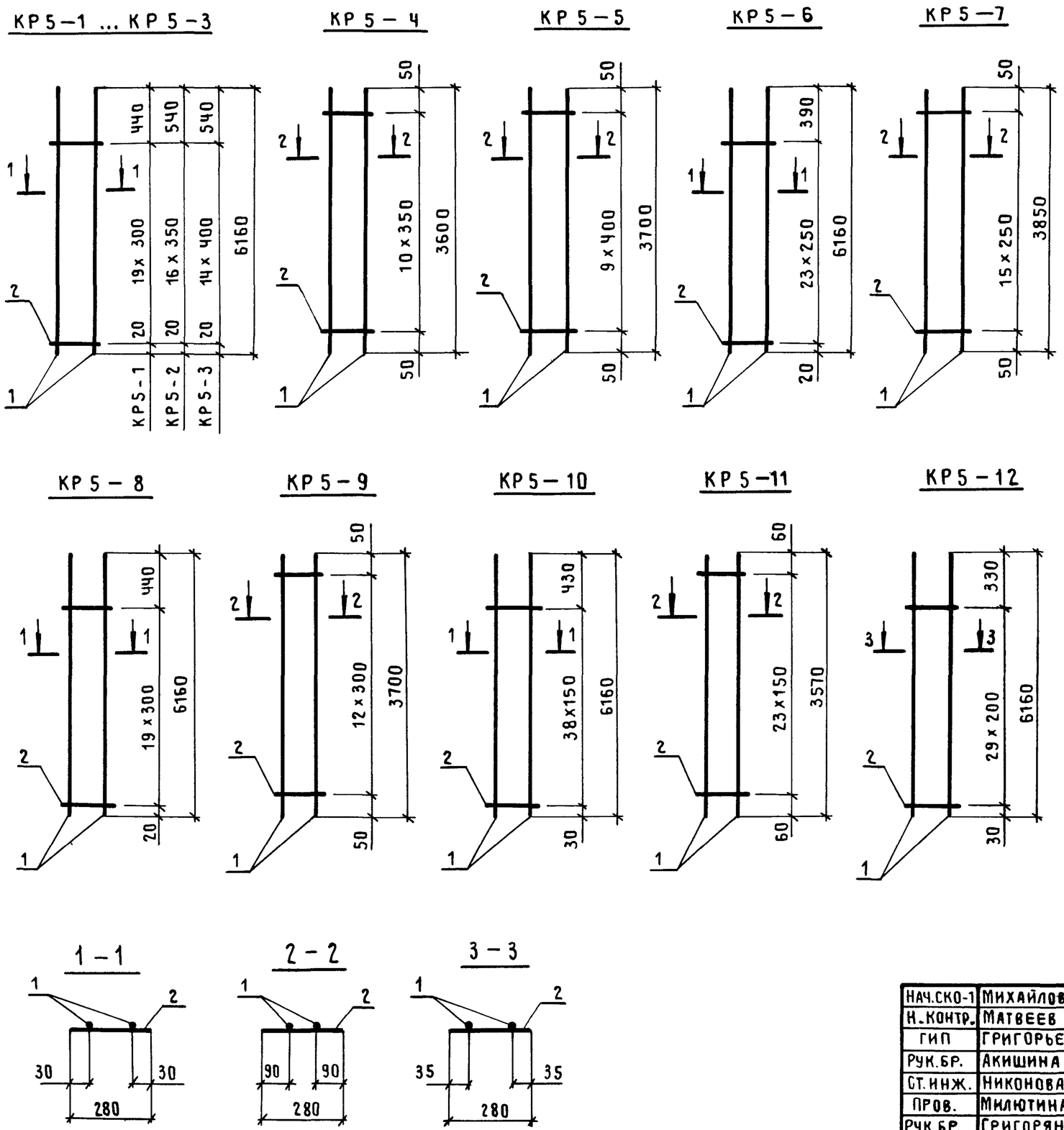

Марка каркаса	Поз.	Наименование		Кол.	Масса ед., кг	Масса каркаса, кг
КР5-1	1	ф 16 А III	ℓ = 6160	2	9,72	19,9
	2	4 Вр I	ℓ = 280	20	0,03	
КР5-2	1	ф 18 А III	ℓ = 6160	2	12,31	25,3
	2	5 Вр I	ℓ = 280	17	0,04	
КР5-3	1	ф 20 А III	ℓ = 6160	2	15,19	31,0
	2	5 Вр I	ℓ = 280	15	0,04	
КР5-4	1	ф 18 А III	ℓ = 3600	2	7,19	14,8
	2	5 Вр I	ℓ = 280	11	0,04	
КР5-5	1	ф 20 А III	ℓ = 3700	2	9,12	18,6
	2	5 Вр I	ℓ = 280	10	0,04	
КР5-6	1	ф 18 А III	ℓ = 6160	2	12,31	25,6
	2	5 Вр I	ℓ = 280	24	0,04	
КР5-7	1	ф 18 А III	ℓ = 3850	2	7,69	16,0
	2	5 Вр I	ℓ = 280	16	0,04	
КР5-8	1	ф 20 А III	ℓ = 6160	2	15,19	31,2
	2	5 Вр I	ℓ = 280	20	0,04	
КР5-9	1	ф 20 А III	ℓ = 3700	2	9,12	18,8
	2	5 Вр I	ℓ = 280	13	0,04	
КР5-10	1	ф 22 А III	ℓ = 6160	2	18,38	39,2
	2	6 А I	ℓ = 280	39	0,06	
КР5-11	1	ф 22 А III	ℓ = 3570	2	10,65	22,8
	2	6 А I	ℓ = 280	24	0,06	
КР5-12	1	ф 25 А III	ℓ = 6160	2	23,72	50,8
	2	8 А I	ℓ = 280	30	0,11	

Арматура класса А-I, А-III по ГОСТ 5781-82*;
класса Вр-I по ГОСТ 6727-80*.

Нач.СКО-1	Михайлов	
Н.контр.	Матвеев	
ГИП	Григорьев	
Рук.бр.	Акишина	
Ст.инж.	Никонова	
Пров.	Милютина	
Рук.бр.	Григорян	
Пров.	Тищенко	

1.423.1-3/88.2-193

Каркас плоский
КР5-1 ... КР5-12

Стадия	Лист	Листов
Р		1

ПРОМСТРОЙПРОЕКТ

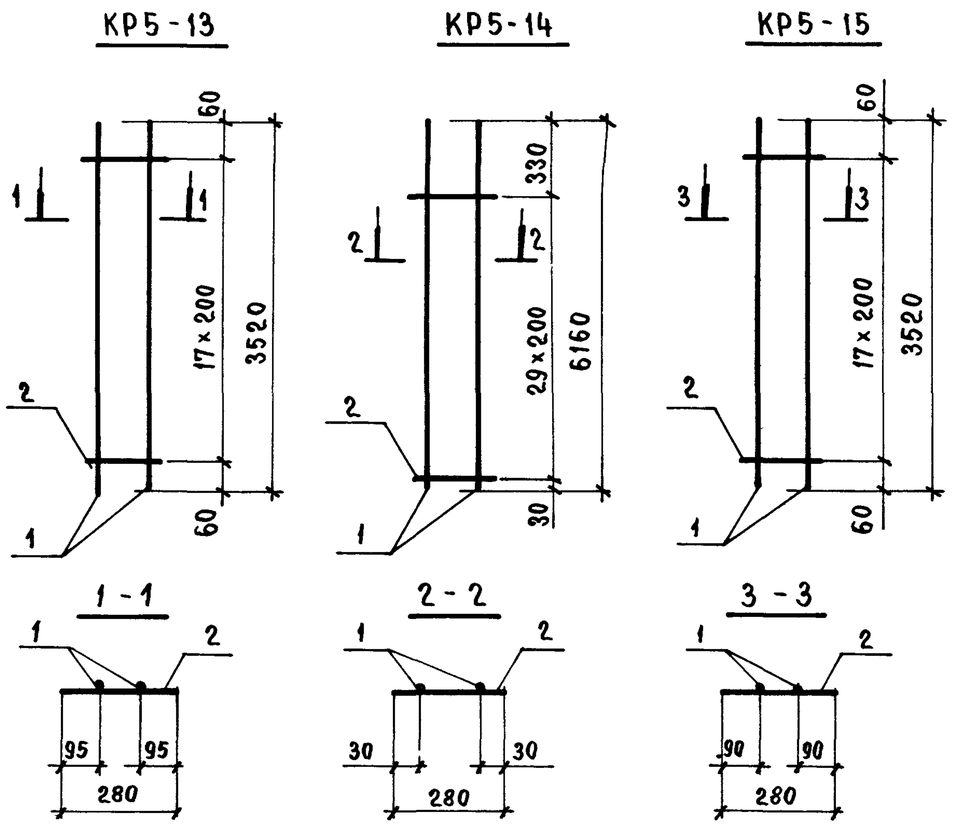

Масса каркаса	Поз.	Наименование	Кол	Масса ед, кг	Масса каркаса, кг
КР5-13	1	⌀25 А III ℓ = 3520	2	13,55	29,1
	2	8 А I ℓ = 280	18	0,11	
КР5-14	1	⌀22 А III ℓ = 6160	2	18,38	38,6
	2	6 А I ℓ = 280	30	0,07	
КР5-15	1	⌀22 А III ℓ = 3520	2	10,50	22,1
	2	6 А I ℓ = 280	18	0,07	

Арматура класса А-I, А-III по ГОСТ 5781-82*

Нач. СКО-1	Михайлов	
Н. контр.	Матвеев	
ГИП	Григорьев	
Рук. бр.	Акишина	
Ст. инж.	Никонова	
Проверил	Милютина	
Рук. бр.	Григорян	
Проверил	Тищенко	

1.423.1-3/88.2-194

Каркас плоский КР5-13 ... КР5-15

Стадия	Лист	Листов
Р		1

ЛРОМСТРОЙПРОЕКТ

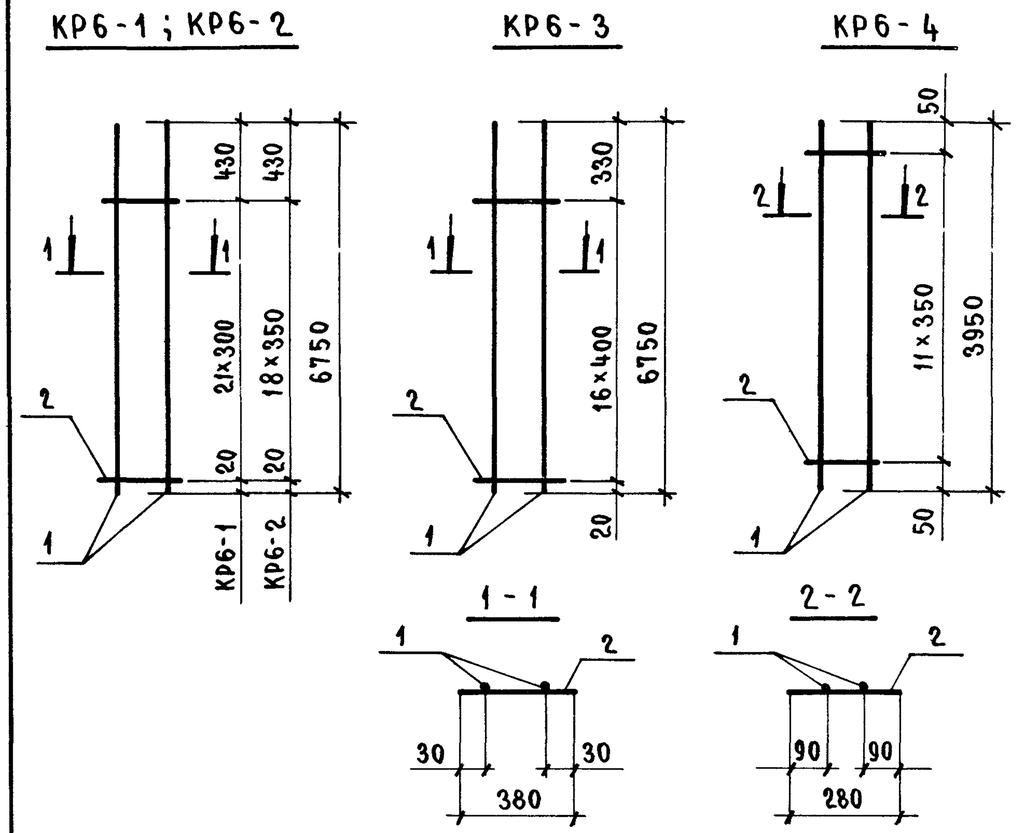

Арматура класса А-III по ГОСТ 5781-82*, класса Вр-I по ГОСТ 6727-80*

Марка каркаса	Поз.	Наименование	Кол.	Масса ед, кг	Масса каркаса, кг
КР6-1	1	⌀16 А III ℓ = 6750	2	10,65	22,1
	2	4 Вр I ℓ = 380	22	0,04	
КР6-2	1	⌀18 А III ℓ = 6750	2	13,49	28,0
	2	5 Вр I ℓ = 380	19	0,06	
КР6-3	1	⌀20 А III ℓ = 6750	2	16,65	34,2
	2	5 Вр I ℓ = 380	17	0,06	
КР6-4	1	⌀18 А III ℓ = 3950	2	7,89	16,3
	2	5 Вр I ℓ = 280	12	0,04	

Взам. инв. № | Подпись и дата | Инв. № подл.

Нач. СКО-1	Михайлов	
Н. контр.	Матвеев	
ГИП	Григорьев	
Рук. бр.	Акишина	
Ст. инж.	Никонова	
Проверил	Милютина	
Рук. бр	Григорян	
Проверил	Тищенко	

1.423.1-3/88.2-195

Каркас плоский КР6-1 ... КР6-4

Стадия	Лист	Листов
Р		1

ЛРОМСТРОЙПРОЕКТ

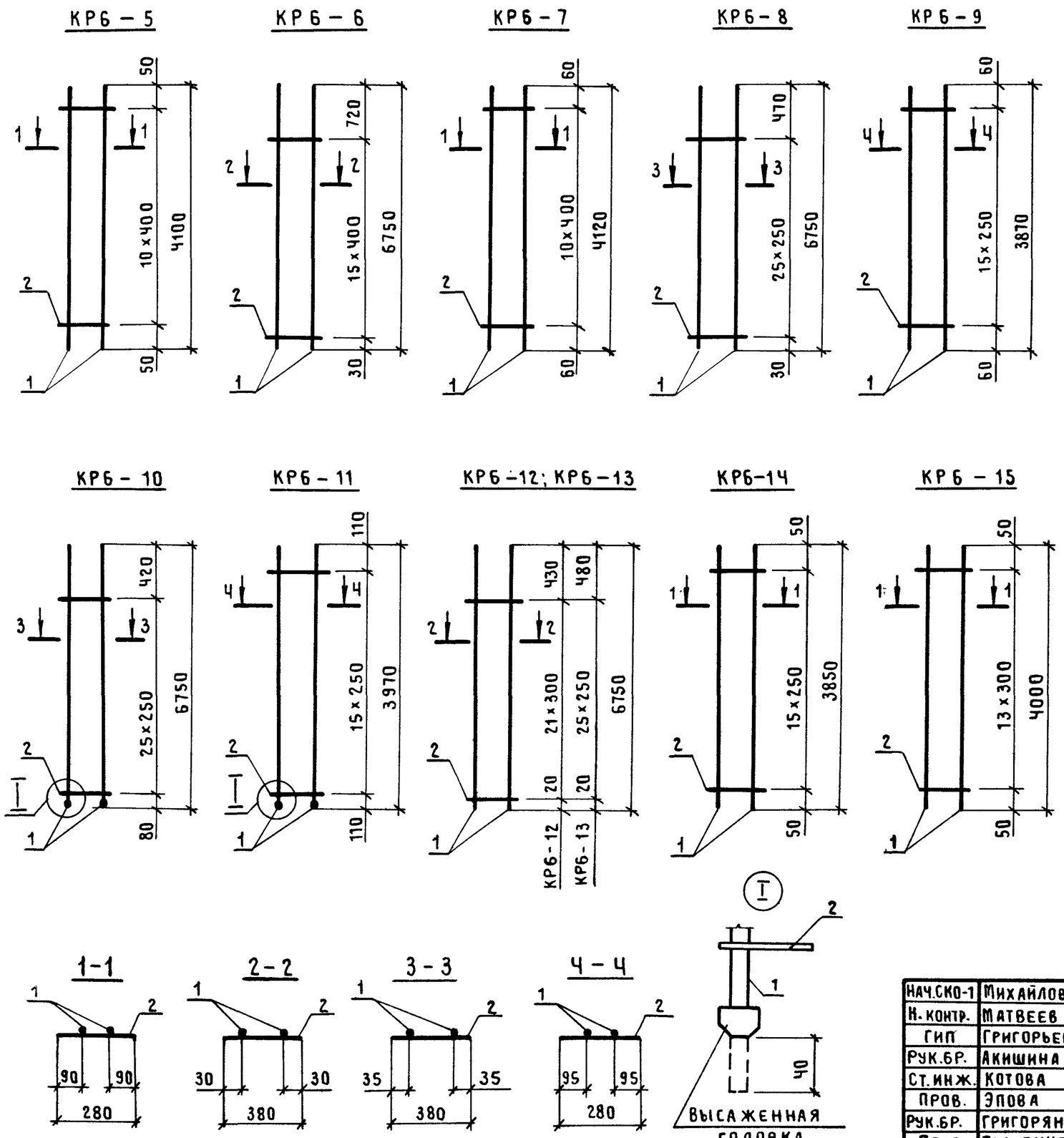

Марка каркаса	Поз.	Наименование		Кол.	Масса ед., кг	Масса каркаса, кг
КР6–5	1	ф 20 А III	ℓ = 4100	2	10,11	20,7
	2	5 Вр I	ℓ = 280	11	0,04	
КР6–6	1	ф 22 А III	ℓ = 6750	2	20,14	41,7
	2	6 А I	ℓ = 380	16	0,08	
КР6–7	1	ф 22 А III	ℓ = 4120	2	12,29	25,3
	2	6 А I	ℓ = 280	11	0,06	
КР6–8	1	ф 25 А III	ℓ = 6750	2	25,98	55,9
	2	8 А I	ℓ = 380	26	0,15	
КР6–9	1	ф 25 А III	ℓ = 3870	2	14,9	31,6
	2	8 А I	ℓ = 280	16	0,11	
КР6–10	1	ф 28 А III	ℓ = 6790	2	32,80	69,5
	2	8 А I	ℓ = 380	26	0,15	
КР6–11	1	ф 28 А III	ℓ = 4010	2	19,37	40,5
	2	8 А I	ℓ = 280	16	0,11	
КР6–12	1	ф 20 А III	ℓ = 6750	2	16,7	34,5
	2	5 Вр I	ℓ = 380	22	0,06	
КР6–13	1	ф 18 А III	ℓ = 6750	2	13,49	28,4
	2	5 Вр I	ℓ = 380	26	0,06	
КР6–14	1	ф 18 А III	ℓ = 3850	2	7,69	16,0
	2	5 Вр I	ℓ = 280	16	0,04	
КР6–15	1	ф 20 А III	ℓ = 4000	2	9,86	20,4
	2	5 Вр I	ℓ = 280	14	0,04	

Арматура класса А-I, А-III по ГОСТ 5781-82*;
класса Вр-I по ГОСТ 6727-80*.

Нач.СКО-1	Михайлов		1.423.1–3|88.2–196
Н. контр.	Матвеев		
ГИП	Григорьев		
Рук.бр.	Акишина		Каркас плоский КР6–5 ... КР6–15
Ст.инж.	Котова		
Пров.	Эпова		
Рук.бр.	Григорян		
Пров.	Тищенко		

Стадия	Лист	Листов
Р		1

ПРОМСТРОЙПРОЕКТ

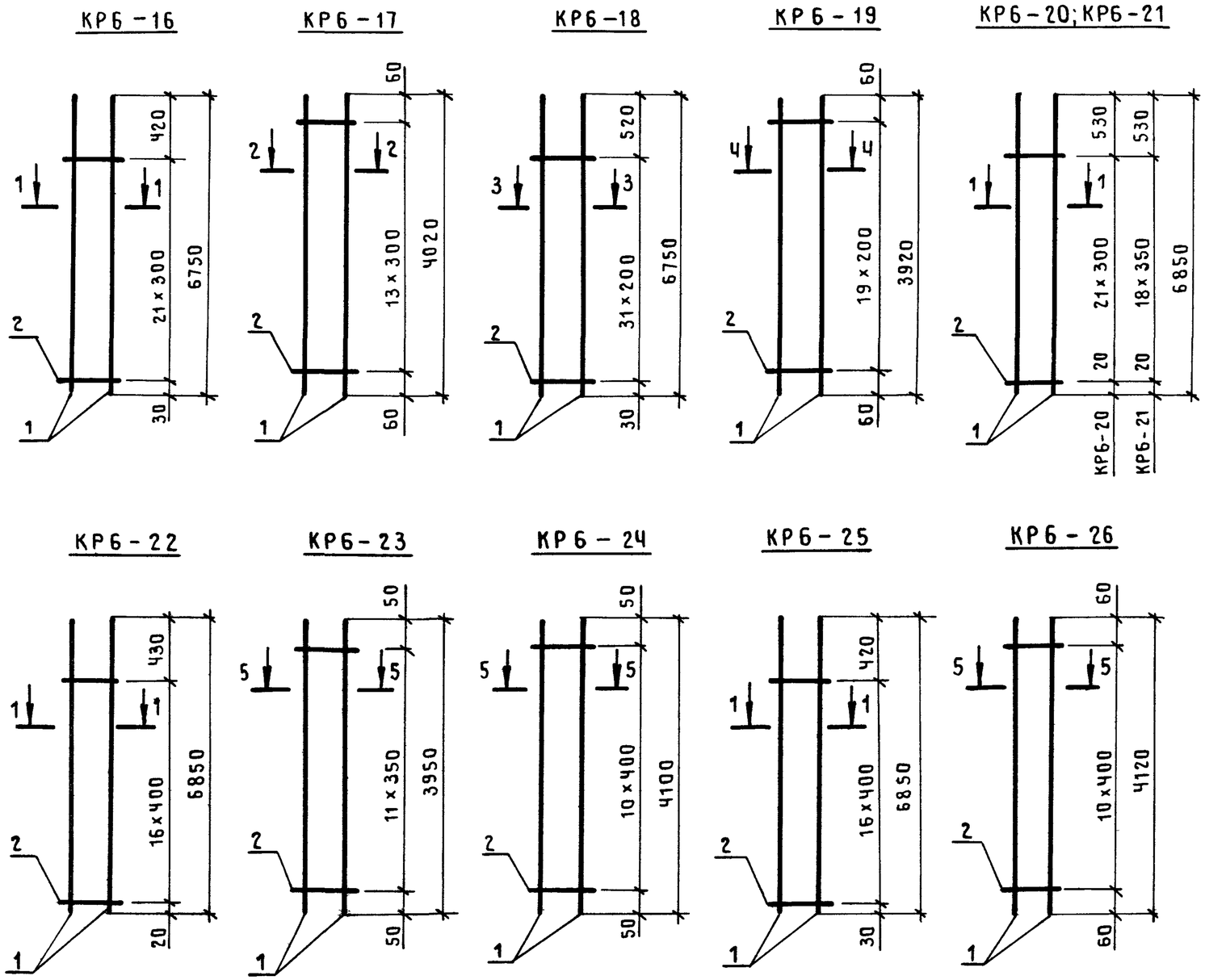

Марка каркаса	Поз.	Наименование		Кол.	Масса ед., кг	Масса каркаса, кг
КР6-16	1	ф 22 А III	ℓ = 6750	2	20,14	42,1
	2	6 А I	ℓ = 380	22	0,08	
КР6-17	1	ф 22 А III	ℓ = 4020	2	11,99	24,9
	2	6 А I	ℓ = 280	14	0,06	
КР6-18	1	ф 25 А III	ℓ = 6750	2	25,99	56,8
	2	8 А I	ℓ = 380	32	0,15	
КР6-19	1	ф 25 А III	ℓ = 3920	2	15,09	32,4
	2	8 А III	ℓ = 280	20	0,11	
КР6-20	1	ф 16 А III	ℓ = 6850	2	10,8	22,4
	2	4 Вр I	ℓ = 380	22	0,04	
КР6-21	1	ф 18 А III	ℓ = 6850	2	13,69	28,4
	2	5 Вр I	ℓ = 380	19	0,06	
КР6-22	1	ф 20 А III	ℓ = 6850	2	16,89	34,7
	2	5 Вр I	ℓ = 380	17	0,06	
КР6-23	1	ф 18 А III	ℓ = 3950	2	7,89	16,4
	2	5 Вр I	ℓ = 380	12	0,06	
КР6-24	1	ф 20 А III	ℓ = 4100	2	10,11	20,8
	2	5 Вр I	ℓ = 380	11	0,06	
КР6-25	1	ф 22 А III	ℓ = 6850	2	20,44	42,4
	2	6 А I	ℓ = 380	17	0,08	
КР6-26	1	ф 22 А III	ℓ = 4120	2	12,29	25,5
	2	6 А I	ℓ = 380	11	0,08	

Арматура класса А-I, А-III по ГОСТ 5781-82*;
класса Вр-I по ГОСТ 6727-80*.

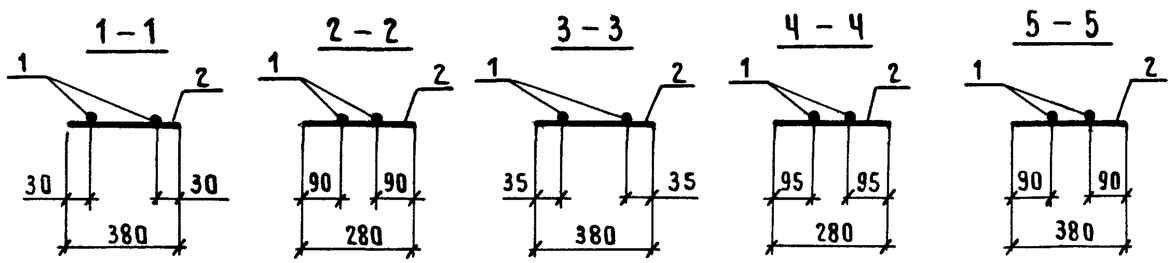

Нач.СКО-1	Михайлов	
Н. контр.	Матвеев	
ГИП	Григорьев	
Рук.бр.	Акишина	
Ст.инж.	Котова	
Пров.	Эпова	
Рук.бр.	Григорян	
Пров.	Тищенко	

1.423.1-3/88.2-197

Каркас плоский
КР6-16 ... КР6-26

Стадия	Лист	Листов
Р		1

ПРОМСТРОЙПРОЕКТ

Взам. инв. № | Подпись и дата | Инв. № подл.

23584-05 13

КР6 – 27; КР6 – 28

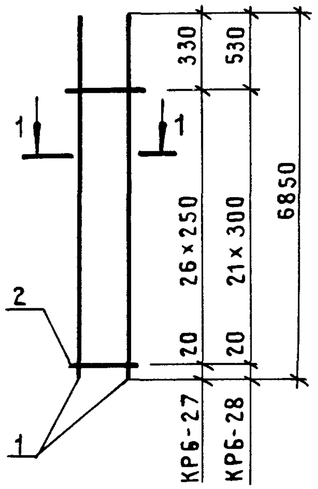

КР6 – 29

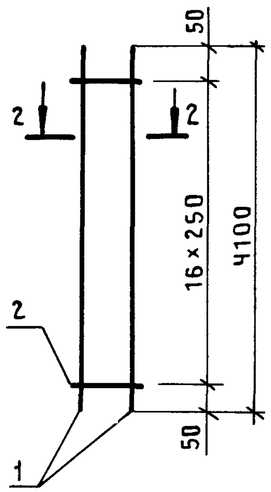

КР6 – 30

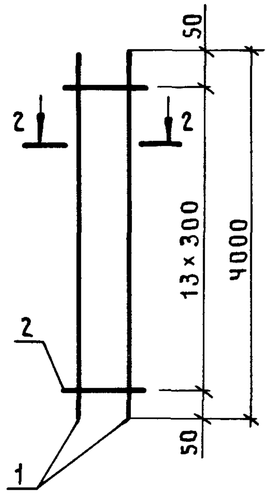

КР6 – 31

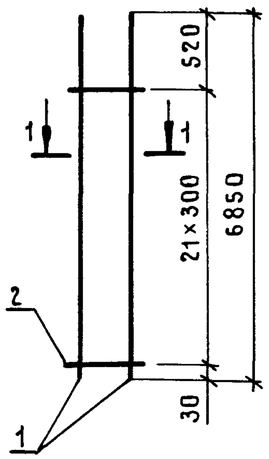

КР6 – 32

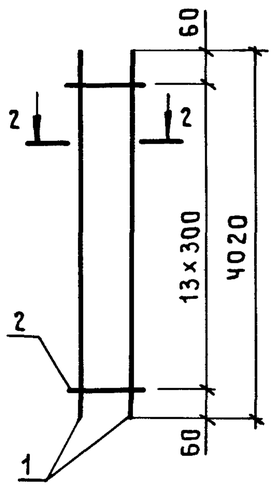

КР6 – 33

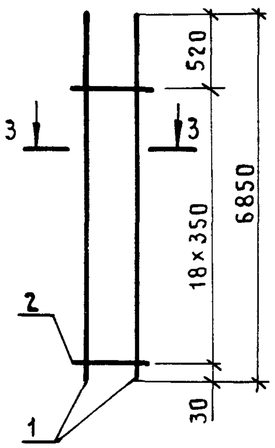

КР6 – 34

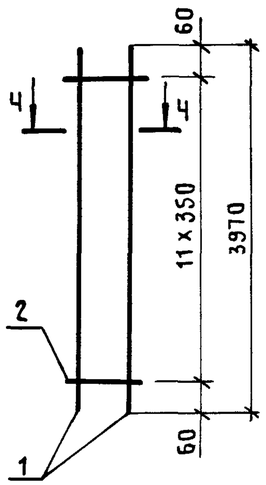

КР6 – 35

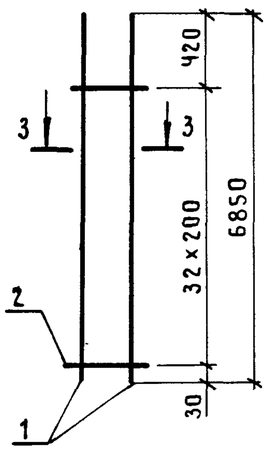

КР6 – 36

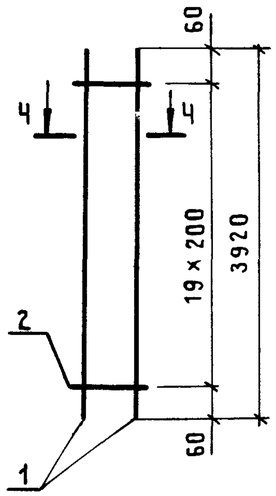

КР6 – 37

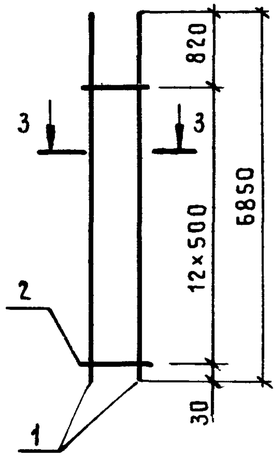

Марка каркаса	Поз.	Наименование		Кол.	Масса ед., кг	Масса каркаса, кг
КР6-27	1	ф 18 А III	ℓ = 6850	2	13,69	28,8
	2	5 Вр I	ℓ = 380	27	0,06	
КР6-28	1	ф 20 А III	ℓ = 6850	2	16,89	34,9
	2	5 Вр I	ℓ = 380	22	0,06	
КР6-29	1	ф 18 А III	ℓ = 4100	2	8,19	17,3
	2	5 Вр I	ℓ = 380	17	0,06	
КР6-30	1	ф 20 А III	ℓ = 4000	2	9,86	20,5
	2	5 Вр I	ℓ = 380	14	0,06	
КР6-31	1	ф 22 А III	ℓ = 6850	2	20,44	42,7
	2	6 А I	ℓ = 380	22	0,08	
КР6-32	1	ф 22 А III	ℓ = 4020	2	11,99	25,2
	2	6 А I	ℓ = 380	14	0,08	
КР6-33	1	ф 25 А III	ℓ = 6850	2	26,37	55,7
	2	8 А I	ℓ = 380	19	0,15	
КР6-34	1	ф 25 А III	ℓ = 3970	2	15,28	32,4
	2	8 А I	ℓ = 380	12	0,15	
КР6-35	1	ф 28 А III	ℓ = 6850	2	33,09	71,1
	2	8 А I	ℓ = 380	33	0,15	
КР6-36	1	ф 28 А III	ℓ = 3920	2	18,93	40,8
	2	8 А I	ℓ = 380	20	0,15	
КР6-37	1	ф 25 А III	ℓ = 6850	2	26,37	54,8
	2	8 А I	ℓ = 380	13	0,15	

Арматура класса А-I, А-III по ГОСТ 5781-82*;
класса Вр-I по ГОСТ 6727-80*

1 – 1

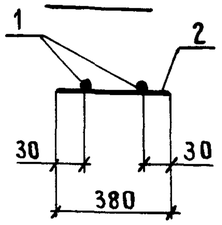

2 – 2

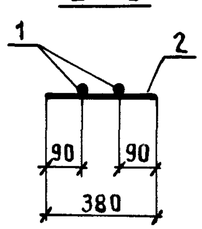

3 – 3

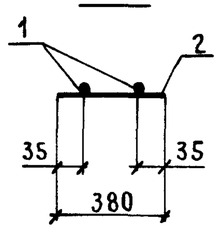

4 – 4

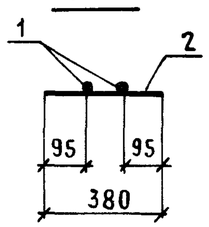

Нач.СКО-1	Михайлов	
Н. контр.	Матвеев	
ГИП	Григорьев	
Рук.бр.	Акишина	
Ст.инж.	Котова	
Пров.	Эпова	
Рук.бр.	Григорян	
Пров.	Тищенко	

1.423.1-3/88.2-198

Каркас плоский

КР6 – 27 ... КР6 – 37

Стадия	Лист	Листов
Р		1

ПРОМСТРОЙПРОЕКТ

Инв.№ подл. | Подпись и дата | Взам. инв №

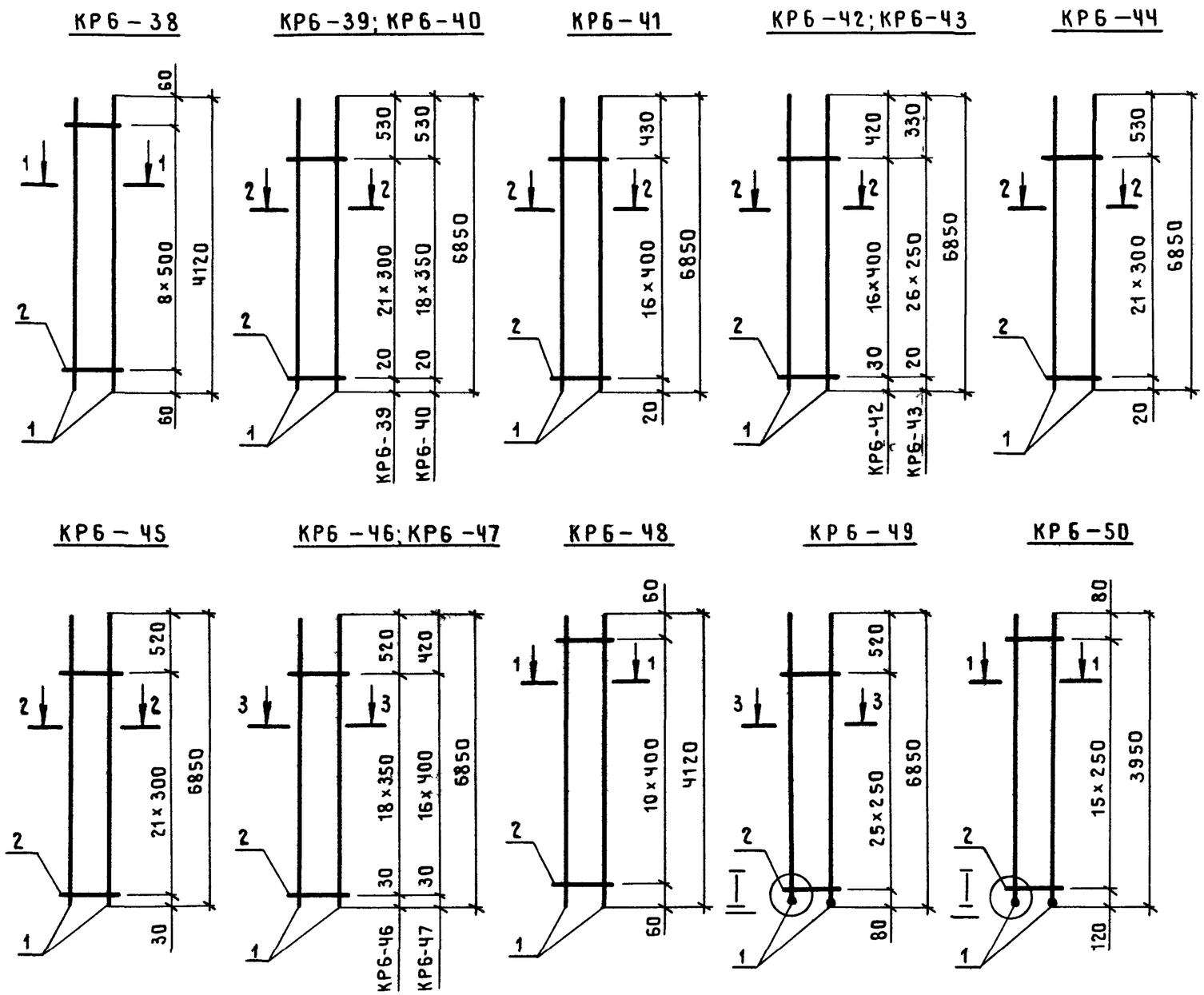

Марка каркаса	Поз.	Наименование	Кол.	Масса ед., кг	Масса каркаса, кг
КР6-38	1	ф 25 А III ℓ = 4120	2	15,86	33,2
	2	8 А I ℓ = 380	9	0,15	
КР6-39	1	ф 16 А III ℓ = 6850	2	10,81	22,6
	2	4 Вр I ℓ = 480	22	0,04	
КР6-40	1	ф 18 А III ℓ = 6850	2	13,69	28,7
	2	5 Вр I ℓ = 480	19	0,07	
КР6-41	1	ф 20 А III ℓ = 6850	2	16,89	35,0
	2	5 Вр I ℓ = 480	17	0,07	
КР6-42	1	ф 22 А III ℓ = 6850	2	20,44	42,7
	2	6 А I ℓ = 480	17	0,11	
КР6-43	1	ф 18 А III ℓ = 6850	2	13,69	29,3
	2	5 Вр I ℓ = 480	27	0,07	
КР6-44	1	ф 20 А III ℓ = 6850	2	16,89	35,3
	2	5 Вр I ℓ = 480	22	0,07	
КР6-45	1	ф 22 А III ℓ = 6850	2	20,44	43,2
	2	6 А I ℓ = 480	22	0,11	
КР6-46	1	ф 25 А III ℓ = 6850	2	26,37	56,4
	2	8 А I ℓ = 480	19	0,19	
КР6-47	1	ф 28 А III ℓ = 6850	2	33,09	69,4
	2	8 А I ℓ = 480	17	0,19	
КР6-48	1	ф 28 А III ℓ = 4120	2	19,90	41,5
	2	8 А I ℓ = 380	11	0,15	
КР6-49	1	ф 32 А III ℓ = 6895	2	43,51	92,0
	2	8 А I ℓ = 480	26	0,19	
КР6-50	1	ф 32 А III ℓ = 3995	2	25,21	52,8
	2	8 А I ℓ = 380	16	0,15	

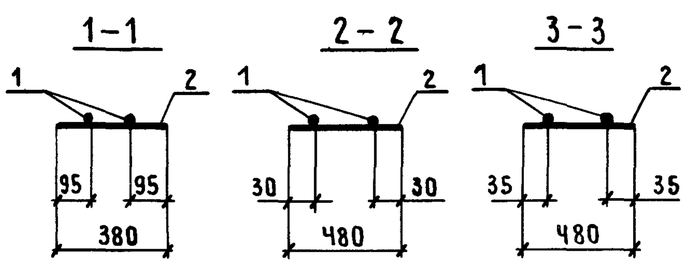

Арматура класса А-I и А-III по ГОСТ 5781-82*; класса Вр-I по ГОСТ 6727-80*.

Узел I см. 1.423.1-3/88.2-209

Нач.СКО-1	Михайлов	
Н. контр.	Матвеев	
ГИП	Григорьев	
Рук бр	Акишина	
Ст.инж.	Котова	
Пров.	Эпова	
Рук.бр.	Григорян	
Пров.	Тищенко	

1.423.1-3/88.2-199

Каркас плоский КР6-38... КР6-50

Стадия	Лист	Листов
Р		1

ПРОМСТРОЙПРОЕКТ

Взам.инв.№ | Подпись и дата | Инв.№ подл.

КР6-51

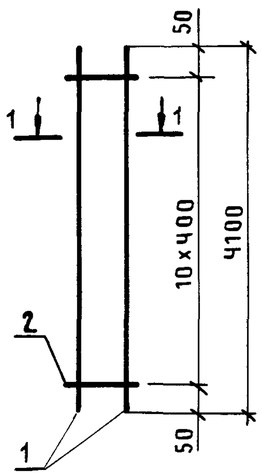

КР6-52

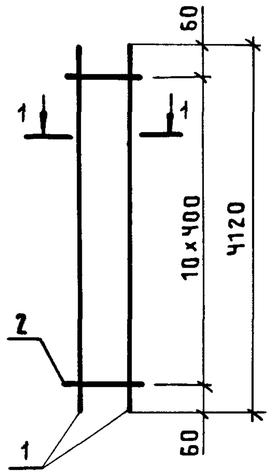

КР6-53

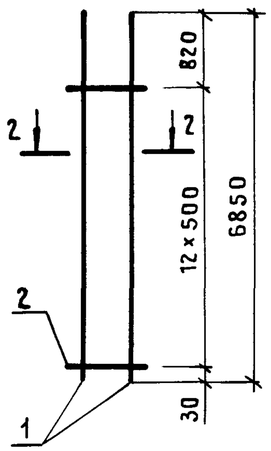

КР6-54; КР6-56

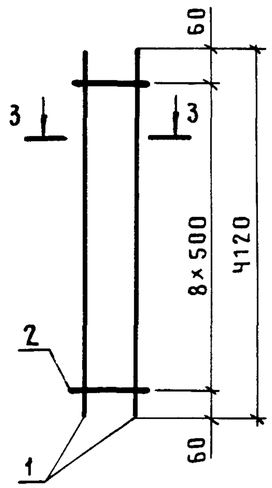

КР6-55

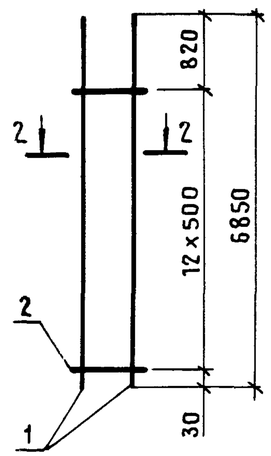

КР6-57

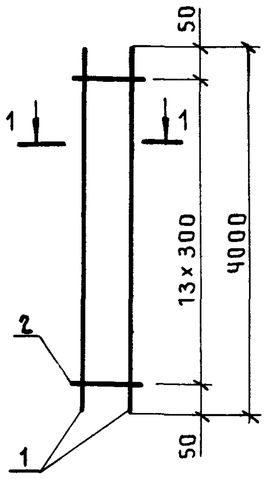

КР6-58

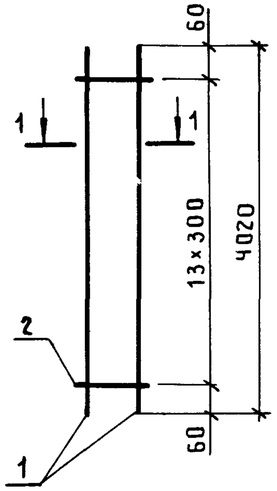

КР6-59

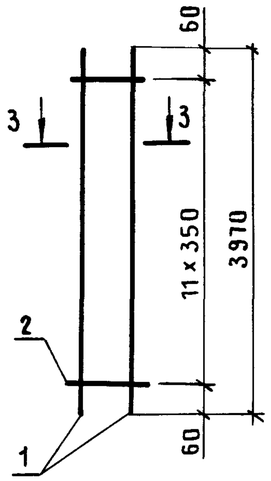

КР6-60

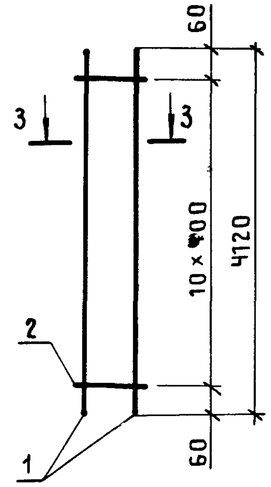

КР6-61

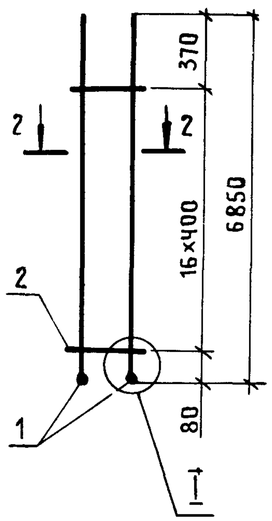

1-1

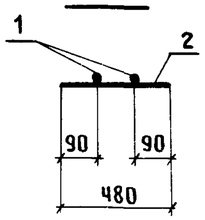

2-2

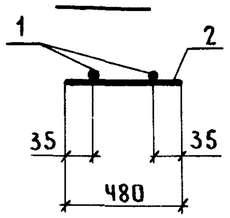

3-3

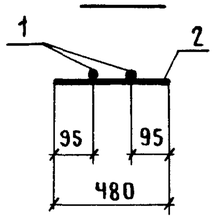

I

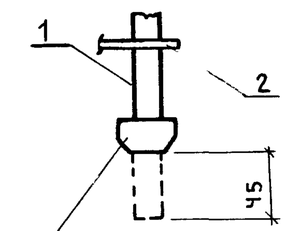

ВЫСАЖЕННАЯ ГОЛОВКА

Марка каркаса	Поз.	Наименование		Кол.	Масса ед., кг	Масса каркаса, кг
КР6-51	1	ф20А III	ℓ=4100	2	10,11	21,0
	2	5ВрI	ℓ=480	11	0,07	
КР6-52	1	ф22А III	ℓ=4120	2	12,29	25,8
	2	6АI	ℓ=480	11	0,11	
КР6-53	1	ф25А III	ℓ=6850	2	26,37	55,3
	2	8АI	ℓ=480	13	0,19	
КР6-54	1	ф25А III	ℓ=4120	2	15,86	33,4
	2	8АI	ℓ=480	9	0,19	
КР6-55	1	ф28А III	ℓ=6850	2	33,09	68,6
	2	8АI	ℓ=480	13	0,19	
КР6-56	1	ф28А III	ℓ=4120	2	19,90	41,6
	2	8АI	ℓ=480	9	0,19	
КР6-57	1	ф20А III	ℓ=4000	2	9,86	20,7
	2	5ВрI	ℓ=480	14	0,07	
КР6-58	1	ф22А III	ℓ=4020	2	11,99	25,5
	2	6АI	ℓ=480	14	0,11	
КР6-59	1	ф25А III	ℓ=3970	2	15,28	33,0
	2	8АI	ℓ=480	12	0,19	
КР6-60	1	ф28А III	ℓ=4120	2	19,90	42,0
	2	8АI	ℓ=480	11	0,19	
КР6-61	1	ф32А III	ℓ=6895	2	43,51	90,3
	2	8АI	ℓ=480	17	0,19	

Арматура класса А-I, А-III по ГОСТ 5781-82*;
класса Вр-I по ГОСТ 6727-80*

Нач.СКО-1	Михайлов	
Н. контр.	Матвеев	
ГИП	Григорьев	
Рук.бр.	Акишина	
Ст.инж.	Котова	
Пров.	Эпова	
Рук.бр.	Григорян	
Пров.	Тищенко	

1.423.1-3/88.2-200

Каркас плоский

КР6-51 ... КР6-61

Стадия	Лист	Листов
Р		1

ПРОМСТРОЙПРОЕКТ

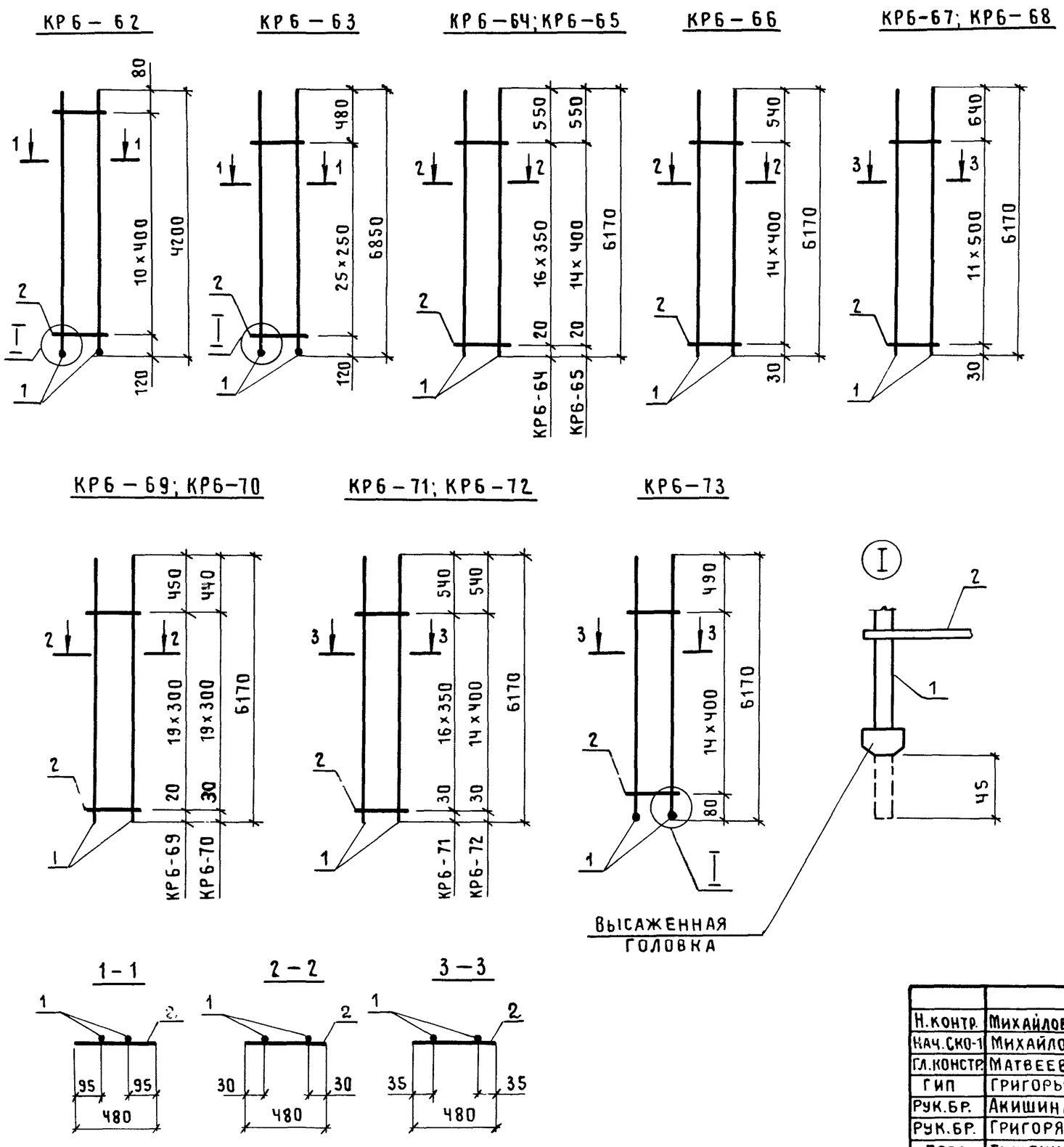

Марка каркаса	Поз.	Наименование		Кол.	Масса ед., кг	Масса каркаса, кг
КР6-62	1	ф 32 А III	ℓ = 4245	2	26,79	55,7
	2	8 А I	ℓ = 480	11	0,19	
КР6-63	1	ф 32 А III	ℓ = 6895	2	43,51	92,0
	2	8 А I	ℓ = 480	26	0,19	
КР6-64	1	ф 18 А III	ℓ = 6170	2	12,33	25,9
	2	5 Вр I	ℓ = 480	17	0,07	
КР6-65	1	ф 20 А III	ℓ = 6170	2	15,22	31,5
	2	5 Вр I	ℓ = 480	15	0,07	
КР6-66	1	ф 22 А III	ℓ = 6170	2	18,41	38,4
	2	6 А I	ℓ = 480	15	0,11	
КР6-67	1	ф 25 А III	ℓ = 6170	2	23,75	49,9
	2	8 А I	ℓ = 480	12	0,19	
КР6-68	1	ф 28 А III	ℓ = 6170	2	29,80	62,0
	2	8 А I	ℓ = 480	12	0,19	
КР6-69	1	ф 20 А III	ℓ = 6170	2	15,22	31,8
	2	5 Вр I	ℓ = 480	20	0,07	
КР6-70	1	ф 22 А III	ℓ = 6170	2	18,41	38,9
	2	6 А I	ℓ = 480	20	0,11	
КР6-71	1	ф 25 А III	ℓ = 6170	2	23,75	50,7
	2	8 А I	ℓ = 480	17	0,19	
КР6-72	1	ф 28 А III	ℓ = 6170	2	29,80	62,6
	2	8 А I	ℓ = 480	15	0,19	
КР6-73	1	ф 32 А III	ℓ = 6215	2	39,22	81,3
	2	8 А I	ℓ = 480	15	0,19	

Арматура класса А-I, А-III по ГОСТ 5781-82*;
класса Вр-I по ГОСТ 6727-80*.

Н.контр.	Михайлов	
Нач.СКО-1	Михайлов	
Гл.констр.	Матвеев	
ГИП	Григорьев	
Рук.бр.	Акишина	
Рук.бр.	Григорян	
Пров.	Тищенко	

1.423.1-3/88.2-201

Каркас плоский
КР6-62 ... КР6-73

Стадия	Лист	Листов
Р		1

ПРОМСТРОЙПРОЕКТ

Инв.№ подл. | Подпись и дата | Взам.инв.№

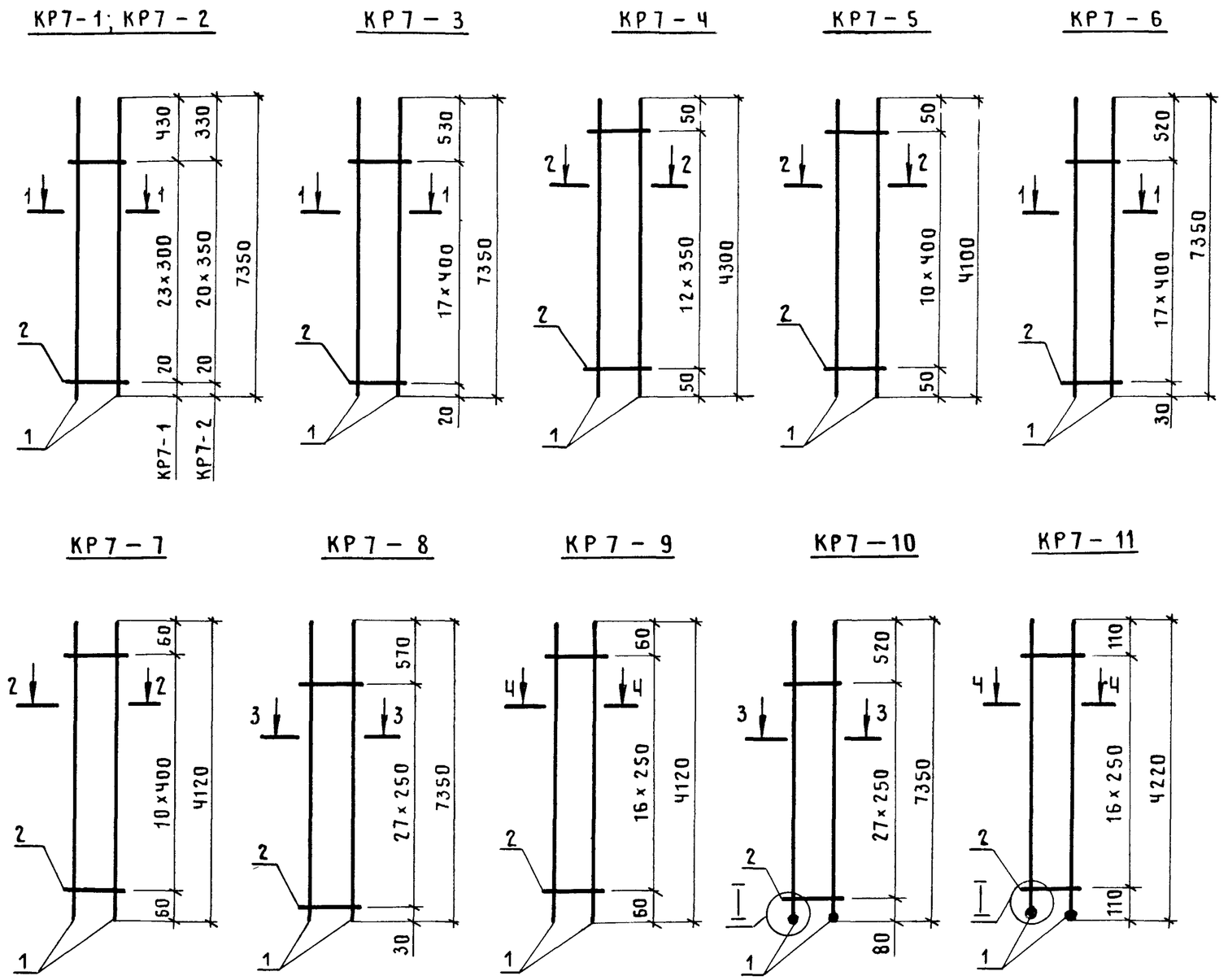

Марка каркаса	Поз.	Наименование		Кол.	Масса ед., кг	Масса каркаса, кг
КР7-1	1	ф 16 А III	ℓ=7350	2	11,60	24,0
	2	4 Вр I	ℓ=380	24	0,04	
КР7-2	1	ф 18 А III	ℓ=7350	2	14,69	30,6
	2	5 Вр I	ℓ=380	21	0,06	
КР7-3	1	ф 20 А III	ℓ=7350	2	18,13	37,2
	2	5 Вр I	ℓ=380	18	0,06	
КР7-4	1	ф 18 А III	ℓ=4300	2	8,59	17,7
	2	5 Вр I	ℓ=280	13	0,04	
КР7-5	1	ф 20 А III	ℓ=4100	2	10,11	20,7
	2	5 Вр I	ℓ=280	11	0,04	
КР7-6	1	ф 22 А III	ℓ=7350	2	21,93	45,4
	2	6 А I	ℓ=380	18	0,08	
КР7-7	1	ф 22 А III	ℓ=4120	2	12,29	25,3
	2	6 А I	ℓ=280	11	0,06	
КР7-8	1	ф 25 А III	ℓ=7350	2	28,30	60,8
	2	8 А I	ℓ=380	28	0,15	
КР7-9	1	ф 25 А III	ℓ=4120	2	15,86	33,6
	2	8 А I	ℓ=280	17	0,11	
КР7-10	1	ф 28 А III	ℓ=7390	2	35,69	75,6
	2	8 А I	ℓ=380	28	0,15	
КР7-11	1	ф 28 А III	ℓ=4260	2	20,58	43,0
	2	8 А I	ℓ=280	17	0,11	

Арматура класса А-I, А-III по ГОСТ 5781-82*;
класса Вр-I по ГОСТ 6727-80*.

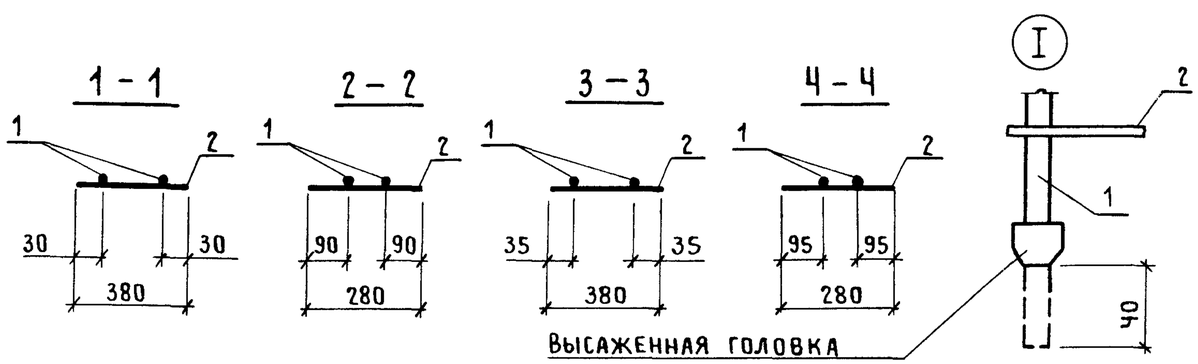

Нач.СКО-1	Михайлов		1.423.1-3/88.2-202
Н. контр.	Матвеев		
ГИП	Григорьев		
Рук.бр.	Акишина		Каркас плоский КР7-1 ... КР7-11
Инж.	Михеева		Стадия: Р; Лист: ; Листов: 1
Пров.	Тищенко		ПРОМСТРОЙПРОЕКТ
Рук.бр.	Григорян		
Пров.	Тищенко		

КР7-12

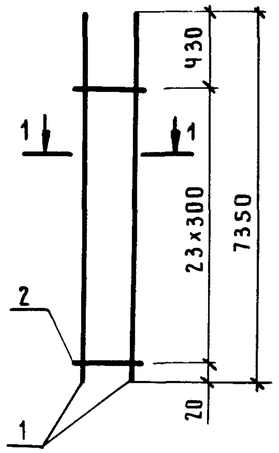

КР7-13

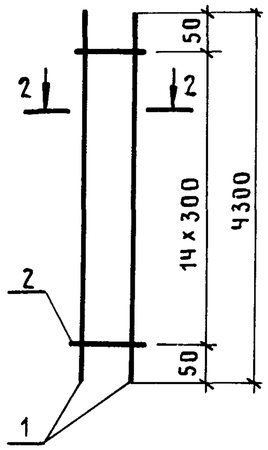

КР7-14

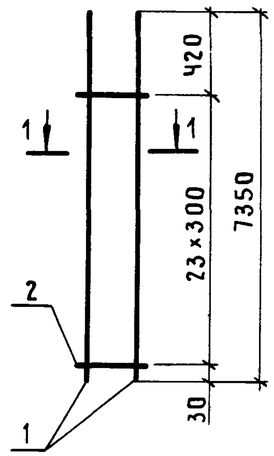

КР7-15

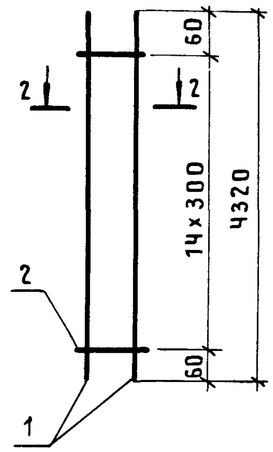

КР7-16

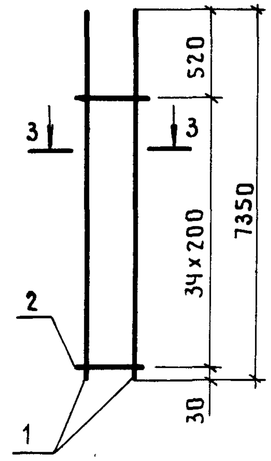

КР7-17

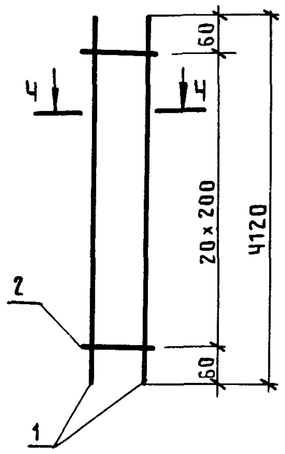

КР7-18; КР7-19

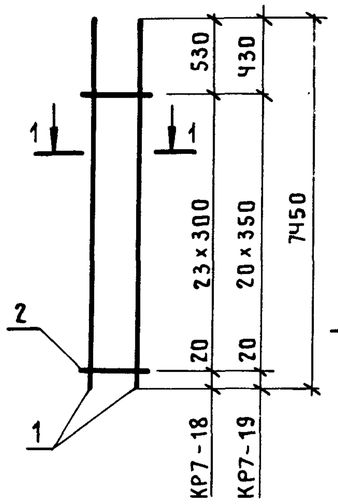

КР7-20

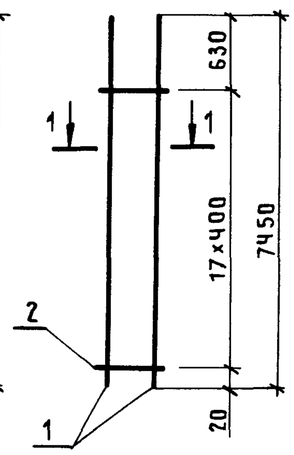

КР7-21

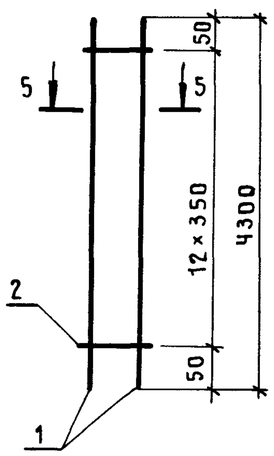

КР7-22

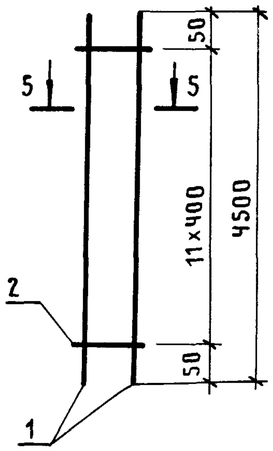

Марка каркаса	Поз.	Наименование		Кол.	Масса ед., кг	Масса каркаса, кг
КР7-12	1	ф 20 А III	ℓ = 7350	2	18,12	37,6
	2	5 Вр I	ℓ = 380	24	0,06	
КР7-13	1	ф 20 А III	ℓ = 4300	2	10,60	21,8
	2	5 Вр I	ℓ = 280	15	0,04	
КР7-14	1	ф 22 А III	ℓ = 7350	2	21,93	45,9
	2	6 А I	ℓ = 380	24	0,08	
КР7-15	1	ф 22 А III	ℓ = 4320	2	12,89	26,7
	2	6 А I	ℓ = 280	15	0,06	
КР7-16	1	ф 25 А III	ℓ = 7350	2	28,30	61,9
	2	8 А I	ℓ = 380	35	0,15	
КР7-17	1	ф 25 А III	ℓ = 4120	2	15,86	34,0
	2	8 А I	ℓ = 280	21	0,11	
КР7-18	1	ф 16 А III	ℓ = 7450	2	11,75	24,3
	2	4 Вр I	ℓ = 380	24	0,04	
КР7-19	1	ф 18 А III	ℓ = 7450	2	14,89	30,9
	2	5 Вр I	ℓ = 380	21	0,06	
КР7-20	1	ф 20 А III	ℓ = 7450	2	18,37	37,7
	2	5 Вр I	ℓ = 380	18	0,06	
КР7-21	1	ф 18 А III	ℓ = 4300	2	8,59	18,0
	2	5 Вр I	ℓ = 380	13	0,06	
КР7-22	1	ф 20 А III	ℓ = 4500	2	11,11	22,9
	2	5 Вр I	ℓ = 380	12	0,06	

Арматура класса А-I, А-III по ГОСТ 5781-82*;
класса Вр-I по ГОСТ 6727-80*.

1 - 1

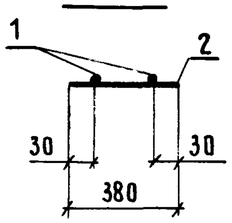

2 - 2

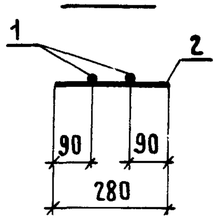

3 - 3

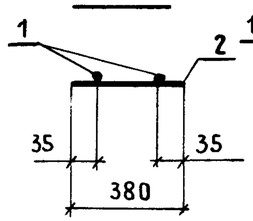

4 - 4

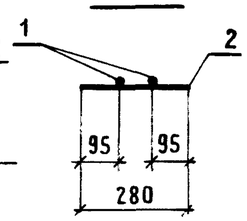

5 - 5

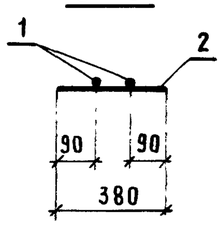

Нач.СКО-1	Михайлов	
Н. контр.	Матвеев	
ГИП	Григорьев	
Рук.бр.	Акишина	
Инж.	Михеева	
Пров.	Тищенко	
Рук.бр.	Григорян	
Пров.	Тищенко	

1.423.1-3|88.2-203

Каркас плоский
КР7-12 ... КР7-22

Стадия	Лист	Листов
Р		1

ПРОМСТРОЙПРОЕКТ

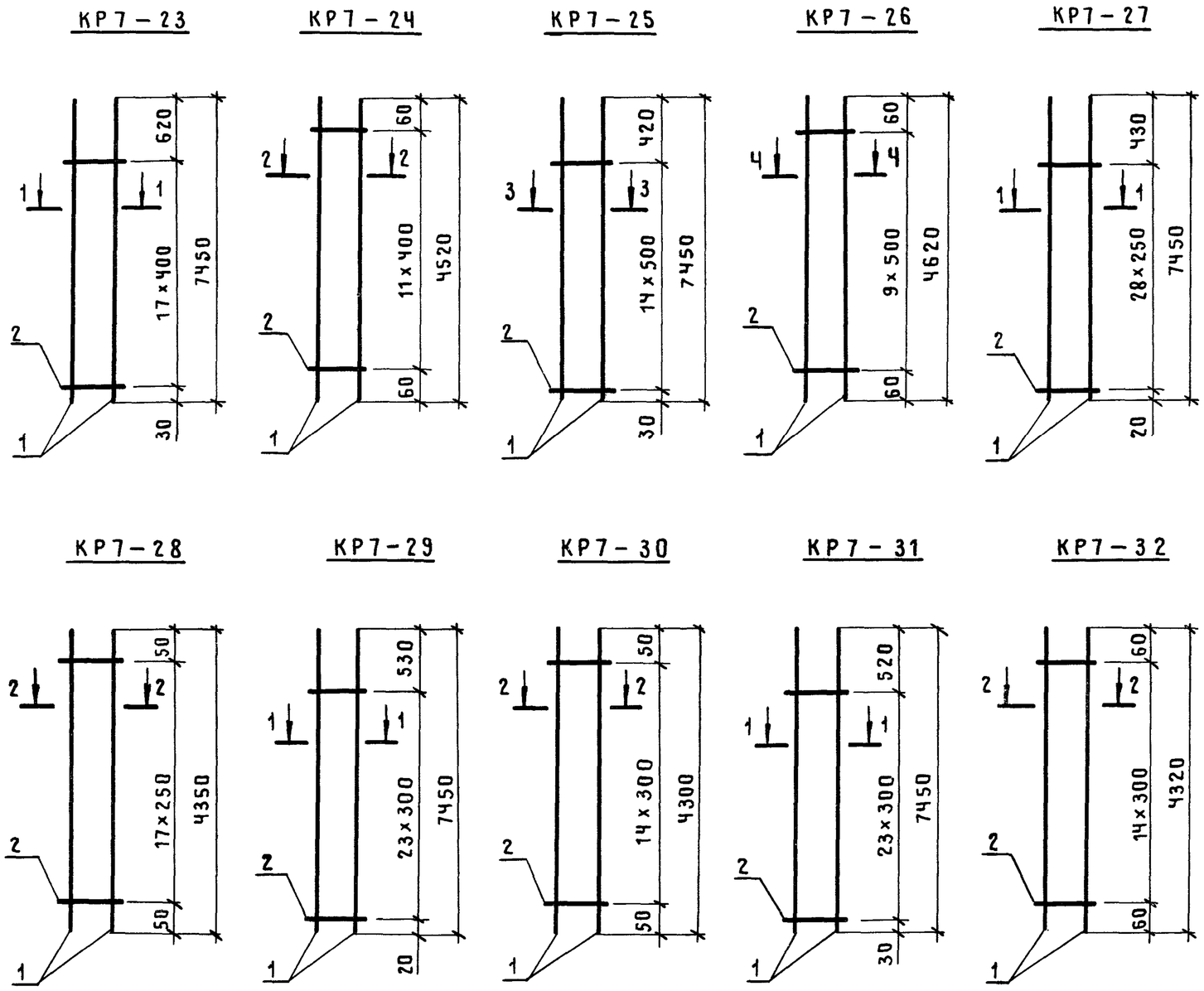

Марка каркаса	Поз.	Наименование	Кол.	Масса ед., кг	Масса каркаса, кг
КР7-23	1	ф 22А III ℓ = 7450	2	22,23	46,0
	2	6А I ℓ = 380	18	0,08	
КР7-24	1	ф 22А III ℓ = 4520	2	13,49	28,0
	2	6А I ℓ = 380	12	0,08	
КР7-25	1	ф 25А III ℓ = 7450	2	28,68	59,6
	2	8А I ℓ = 380	15	0,15	
КР7-26	1	ф 25А III ℓ = 4620	2	17,79	37,1
	2	8А I ℓ = 380	10	0,15	
КР7-27	1	ф 18А III ℓ = 7450	2	14,89	31,4
	2	5Вр I ℓ = 380	29	0,06	
КР7-28	1	ф 18А III ℓ = 4350	2	8,69	18,4
	2	5Вр I ℓ = 380	18	0,06	
КР7-29	1	ф 20А III ℓ = 7450	2	18,37	38,0
	2	5Вр I ℓ = 380	24	0,06	
КР7-30	1	ф 20А III ℓ = 4300	2	10,60	22,0
	2	5Вр I ℓ = 380	15	0,06	
КР7-31	1	ф 22А III ℓ = 7450	2	22,23	46,5
	2	6А I ℓ = 380	24	0,08	
КР7-32	1	ф 22А III ℓ = 4320	2	12,89	27,0
	2	6А I ℓ = 380	15	0,08	

Арматура класса А-I, А-III по ГОСТ 5781-82*;
класса Вр-I по ГОСТ 6727-80*.

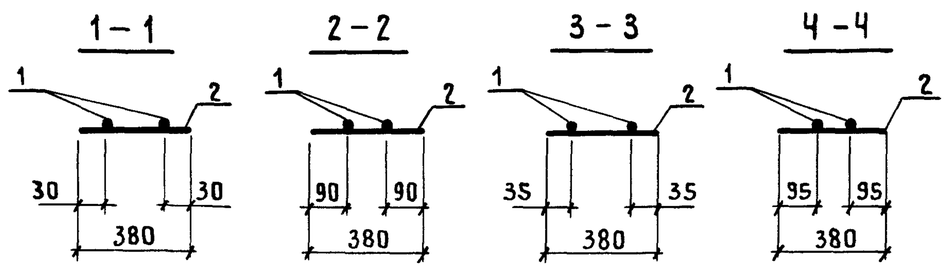

Нач.СКО-1	Михайлов	
Н.контр.	Матвеев	
ГИП	Григорьев	
Рук.бр.	Акишина	
Инж.	Михеева	
Пров.	Тищенко	
Рук.бр.	Григорян	
Пров.	Тищенко	

1.423.1-3/88.2-204

Каркас плоский
КР7-23...КР7-32

Стадия	Лист	Листов
Р		1

ПРОМСТРОЙПРОЕКТ

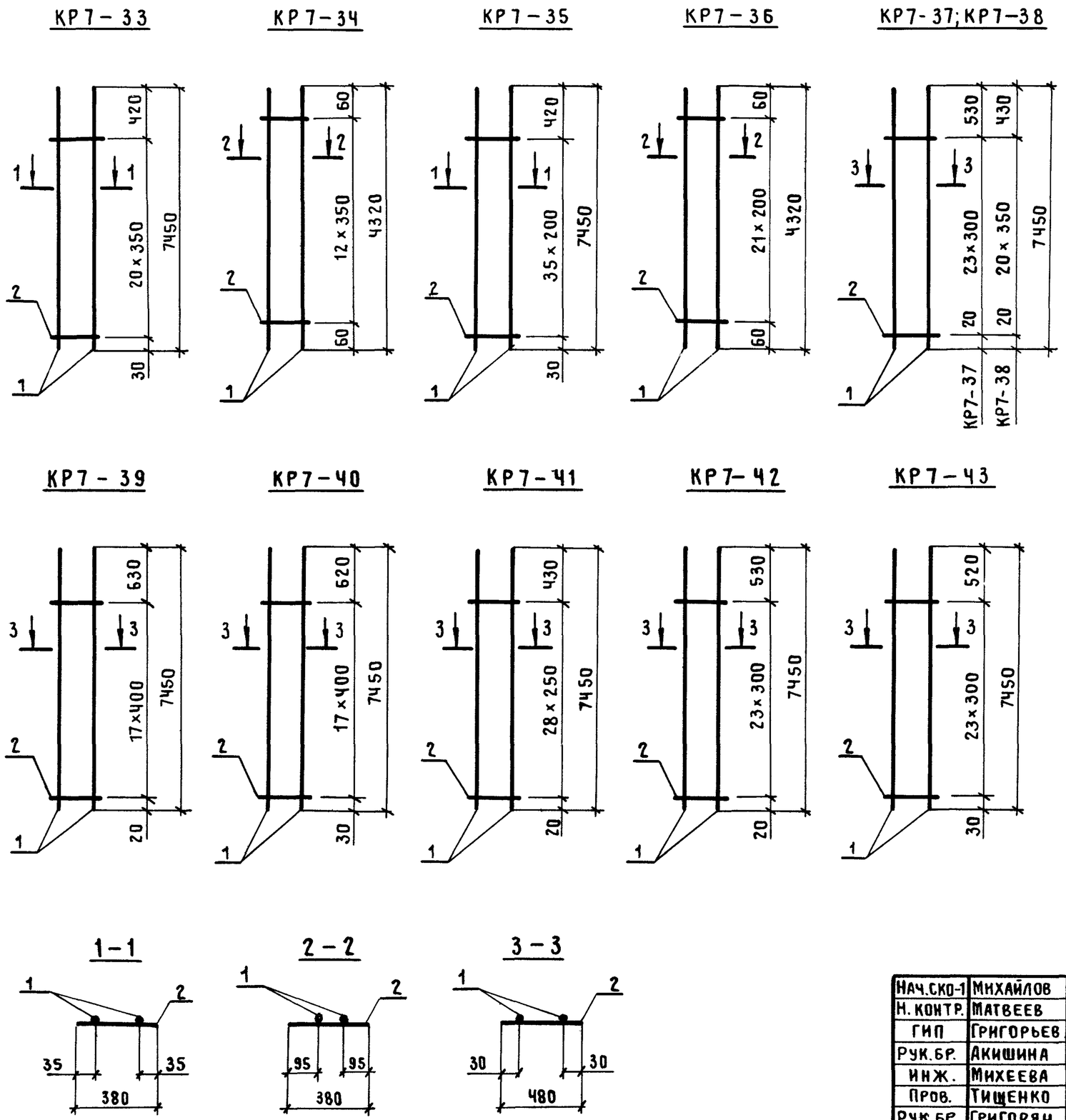

Марка каркаса	Поз.	Наименование	Кол.	Масса ед., кг	Масса каркаса, кг
КР7-33	1	ф 25 А III ℓ=7450	2	28,68	60,5
	2	8 А I ℓ=380	21	0,15	
КР7-34	1	ф 25 А III ℓ=4320	2	16,63	35,2
	2	8 А I ℓ=380	13	0,15	
КР7-35	1	ф 28 А III ℓ=7450	2	35,98	77,4
	2	8 А I ℓ=380	36	0,15	
КР7-36	1	ф 28 А III ℓ=4320	2	20,86	45,0
	2	8 А I ℓ=380	22	0,15	
КР7-37	1	ф 16 А III ℓ=7450	2	11,75	24,6
	2	4 Вр I ℓ=480	24	0,04	
КР7-38	1	ф 18 А III ℓ=7450	2	14,89	31,2
	2	5 Вр I ℓ=480	21	0,07	
КР7-39	1	ф 20 А III ℓ=7450	2	18,37	38,0
	2	5 Вр I ℓ=480	18	0,07	
КР7-40	1	ф 22 А III ℓ=7450	2	22,23	46,4
	2	6 А I ℓ=480	18	0,11	
КР7-41	1	ф 18 А III ℓ=7450	2	14,89	31,8
	2	5 Вр I ℓ=480	29	0,07	
КР7-42	1	ф 20 А III ℓ=7450	2	18,37	38,4
	2	5 Вр I ℓ=480	24	0,07	
КР7-43	1	ф 22 А III ℓ=7450	2	22,23	46,9
	2	6 А I ℓ=480	24	0,11	

Арматура класса А-I, А-III по ГОСТ 5781-82*;
класса Вр-I по ГОСТ 6727-80*.

Нач.СКО-1	Михайлов	
Н.контр.	Матвеев	
ГИП	Григорьев	
Рук.бр.	Акишина	
Инж.	Михеева	
Пров.	Тищенко	
Рук.бр.	Григорян	
Пров.	Тищенко	

1.423.1-3/88.2-205

Каркас плоский
КР7-33 ... КР7-43

Стадия	Лист	Листов
Р		1

ПРОМСТРОЙПРОЕКТ

Взам.инв №
Подпись и дата
Инв №подл.

КР7-44; КР7-45

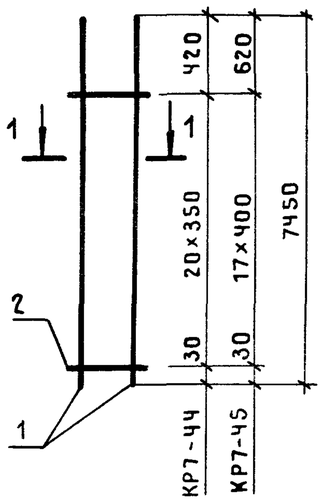

КР7-46

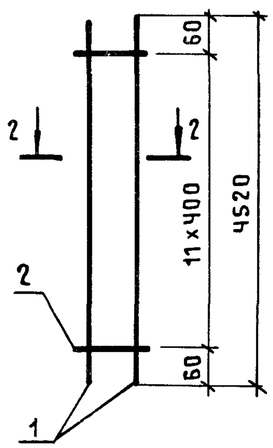

КР7-47

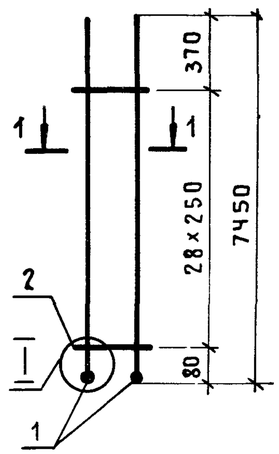

КР7-48

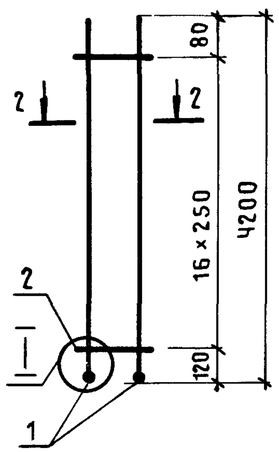

КР7-49

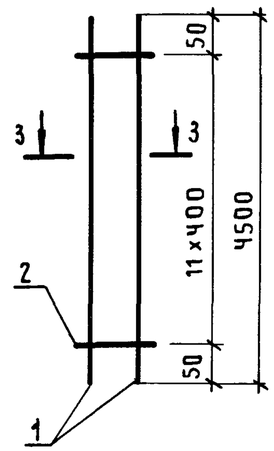

КР7-50

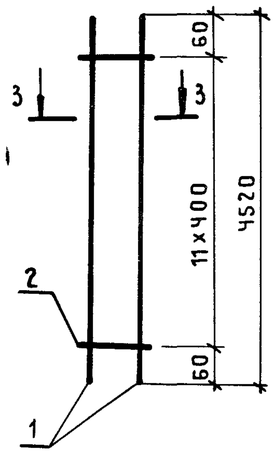

КР7-51

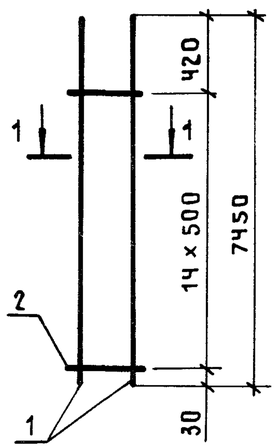

КР7-52

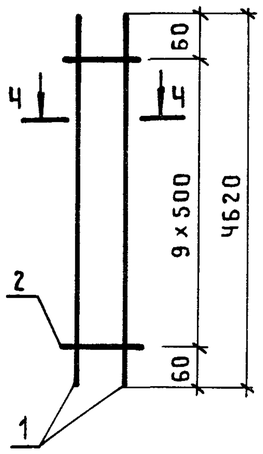

КР7-53

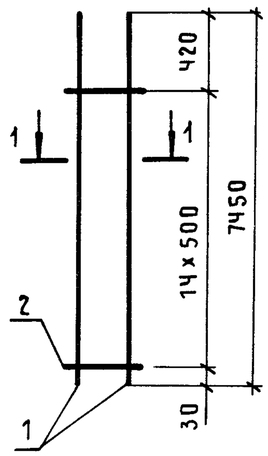

КР7-54

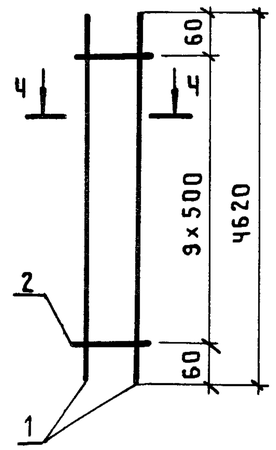

1-1

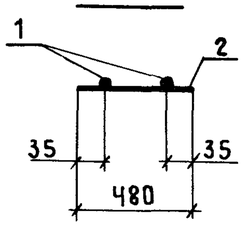

2-2

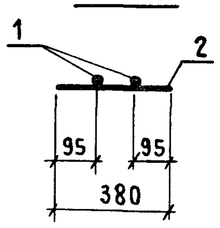

3-3

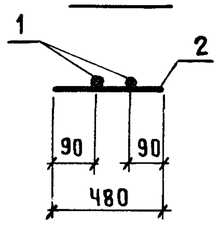

4-4

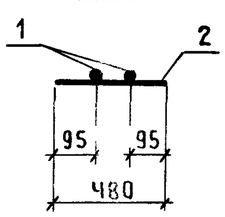

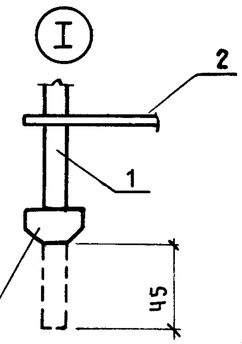

ВЫСАЖЕННАЯ ГОЛОВКА

Марка каркаса	Поз.	Наименование	Кол.	Масса ед., кг	Масса каркаса, кг
КР7-44	1	ф 25 А III ℓ=7450	2	28,68	61,3
	2	8 А I ℓ=480	21	0,19	
КР7-45	1	ф 28 А III ℓ=7450	2	35,98	75,4
	2	8 А I ℓ=480	18	0,19	
КР7-46	1	ф 28 А III ℓ=4520	2	21,83	45,5
	2	8 А I ℓ=380	12	0,15	
КР7-47	1	ф 32 А III ℓ=7495	2	47,29	100,1
	2	8 А I ℓ=480	29	0,19	
КР7-48	1	ф 32 А III ℓ=4245	2	26,79	56,1
	2	8 А I ℓ=380	17	0,15	
КР7-49	1	ф 20 А III ℓ=4500	2	11,11	23,1
	2	5 Вр I ℓ=480	12	0,07	
КР7-50	1	ф 22 А III ℓ=4520	2	13,49	28,3
	2	6 А I ℓ=480	12	0,11	
КР7-51	1	ф 25 А III ℓ=7450	2	28,68	60,2
	2	8 А I ℓ=480	15	0,19	
КР7-52	1	ф 25 А III ℓ=4620	2	17,79	37,5
	2	8 А I ℓ=480	10	0,19	
КР7-53	1	ф 28 А III ℓ=7450	2	35,98	74,8
	2	8 А I ℓ=480	15	0,19	
КР7-54	1	ф 28 А III ℓ=4620	2	22,31	46,5
	2	8 А I ℓ=480	10	0,19	

Арматура класса А-I, А-III по ГОСТ 5781-82*;
класса Вр-I по ГОСТ 6727-80*.

Нач.СКО-1	Михайлов	
Н.контр.	Матвеев	
ГИП	Григорьев	
Рук.бр.	Акишина	
Инж.	Михеева	
Пров.	Тищенко	
Рук.бр.	Григорян	
Пров.	Тищенко	

1.423.1-3/88.2-206

Каркас плоский
КР7-44 ... КР7-54

Стадия	Лист	Листов
Р		1

ПРОМСТРОЙПРОЕКТ

23584-05 22

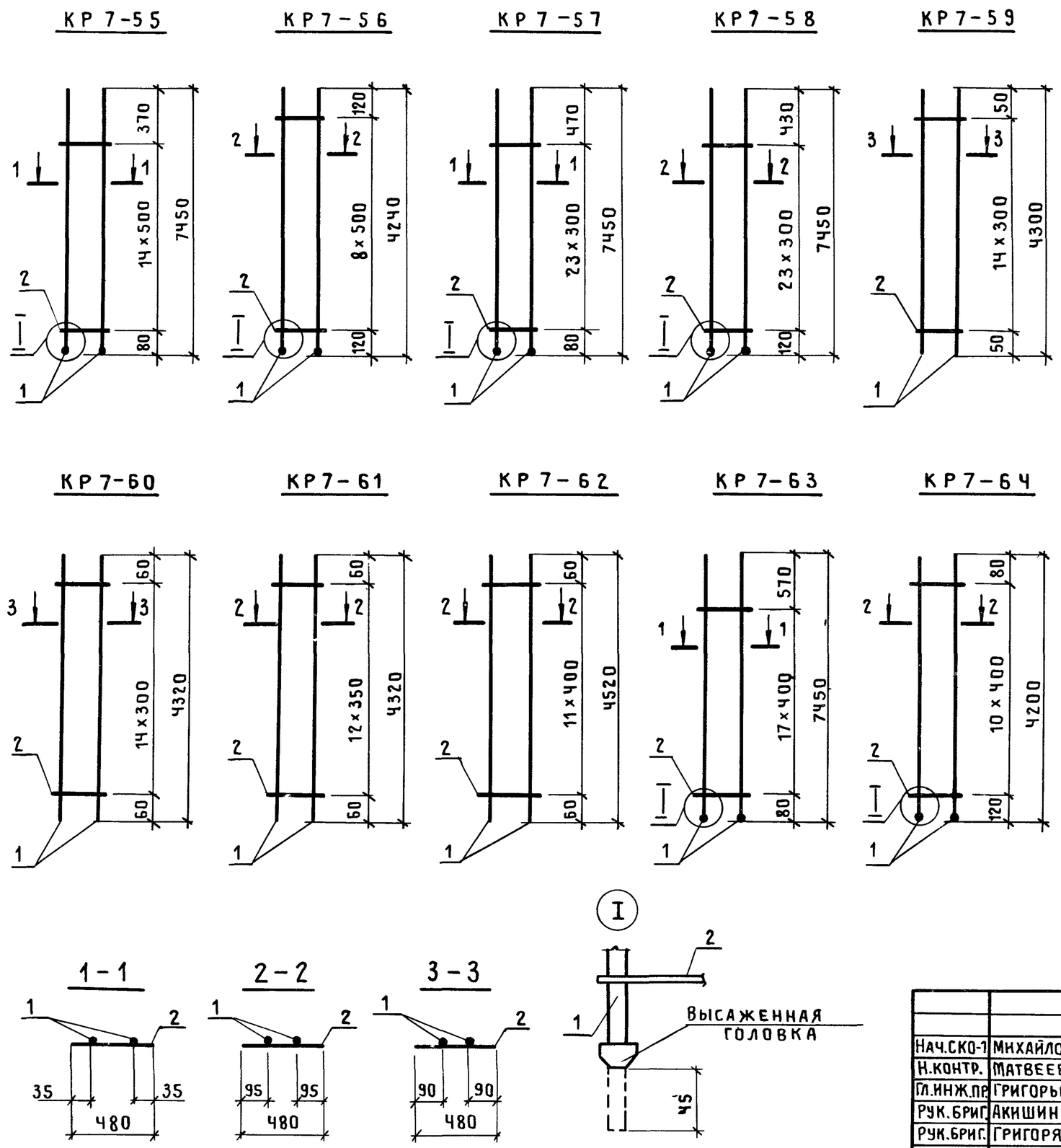

Марка каркаса	Поз.	Наименование		Кол.	Масса ед., кг	Масса каркаса, кг
КР7-55	1	ф 32 А III	ℓ = 7495	2	47,29	97,4
	2	8 А I	ℓ = 480	15	0,19	
КР7-56	1	ф 32 А III	ℓ = 4285	2	27,04	55,8
	2	8 А I	ℓ = 480	9	0,19	
КР7-57	1	ф 32 А III	ℓ = 7495	2	47,29	99,1
	2	8 А I	ℓ = 480	24	0,19	
КР7-58	1	ф 32 А III	ℓ = 7495	2	47,29	99,1
	2	8 А I	ℓ = 480	24	0,19	
КР7-59	1	ф 20 А III	ℓ = 4300	2	10,60	22,3
	2	5 Вр I	ℓ = 480	15	0,07	
КР7-60	1	ф 22 А III	ℓ = 4320	2	12,89	27,4
	2	6 А I	ℓ = 480	15	0,11	
КР7-61	1	ф 25 А III	ℓ = 4320	2	16,63	35,7
	2	8 А I	ℓ = 480	13	0,19	
КР7-62	1	ф 28 А III	ℓ = 4520	2	21,83	45,9
	2	8 А I	ℓ = 480	12	0,19	
КР7-63	1	ф 32 А III	ℓ = 7495	2	47,29	98,0
	2	8 А I	ℓ = 480	18	0,19	
КР7-64	1	ф 32 А III	ℓ = 4245	2	26,79	55,7
	2	8 А I	ℓ = 480	11	0,19	

Арматура класса А-I, А-III по ГОСТ 5781-82*; класса Вр-I по ГОСТ 6727-80.

Нач.СКО-1	Михайлов	
Н.контр.	Матвеев	
Гл.инж.пр.	Григорьев	
Рук.бриг.	Акишина	
Рук.бриг.	Григорян	
Проверил	Тищенко	

1.423.1-3/88.2-207

Каркас плоский КР 7-55...КР 7-64

Стадия	Лист	Листов
Р		1

ПРОМСТРОЙПРОЕКТ

Инв.№ подл. | Подпись и дата | Взам.инв.№

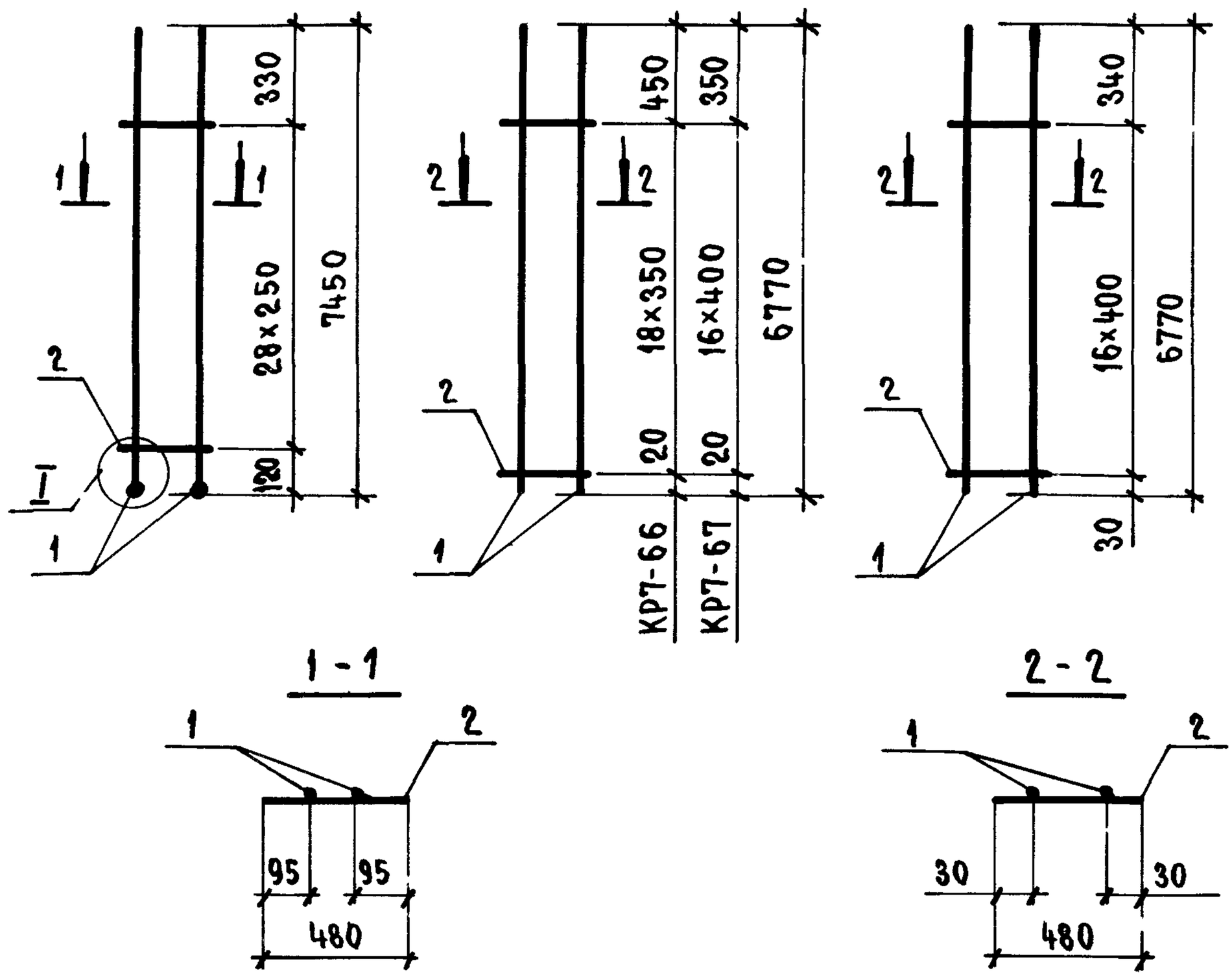

Арматура
класса А-I, А-III
по ГОСТ 5781-82*;
класса Вр-I
по ГОСТ 6727-80*.
Узел I см.
1.423.1-3/88.2-216

Марка каркаса	Поз.	Наименование	Кол.	Масса ед., кг	Масса каркаса, кг
КР7-65	1	ф32 А III ℓ = 7495	2	47,29	100,1
	2	8 А I ℓ = 480	29	0,19	
КР7-66	1	ф18 А III ℓ = 6770	2	13,53	28,4
	2	5 Вр I ℓ = 480	19	0,07	
КР7-67	1	ф20 А III ℓ = 6770	2	16,69	34,6
	2	5 Вр I ℓ = 480	17	0,07	
КР7-68	1	ф22 А III ℓ = 6770	2	20,20	42,2
	2	6 А I ℓ = 480	17	0,11	

Нач. СКО-1	Михайлов	
Н. контр.	Матвеев	
ГИП	Григорьев	
Рук. бр.	Акишина	
Инженер	Михеева	
Проверил	Тищенко	
Рук. бр.	Григорян	
Проверил	Тищенко	

1.424.1-3/88.2-208

Каркас плоский
КР7-65 ... КР7-68

Стадия	Лист	Листов
Р		1

ПРОМСТРОЙПРОЕКТ

КР7-69

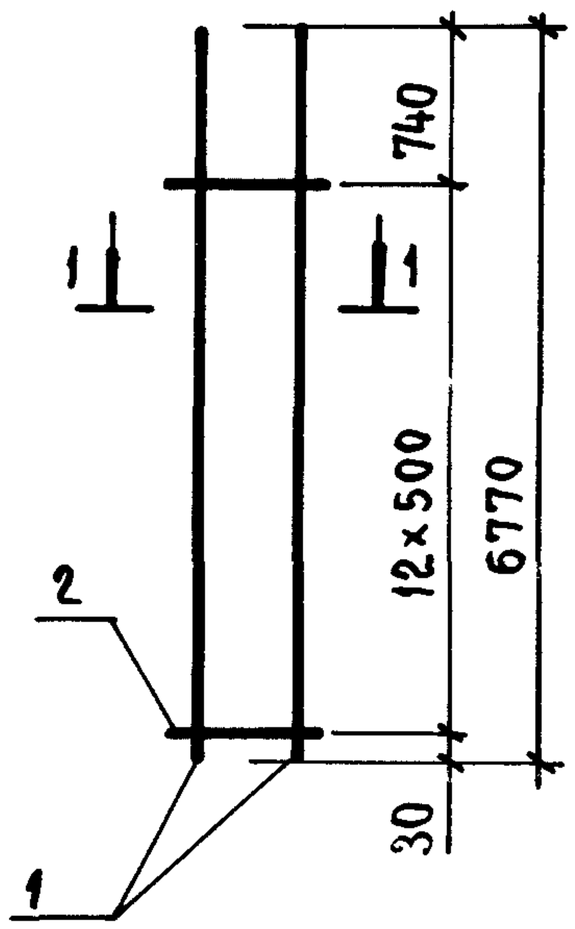

КР7-70; КР7-71

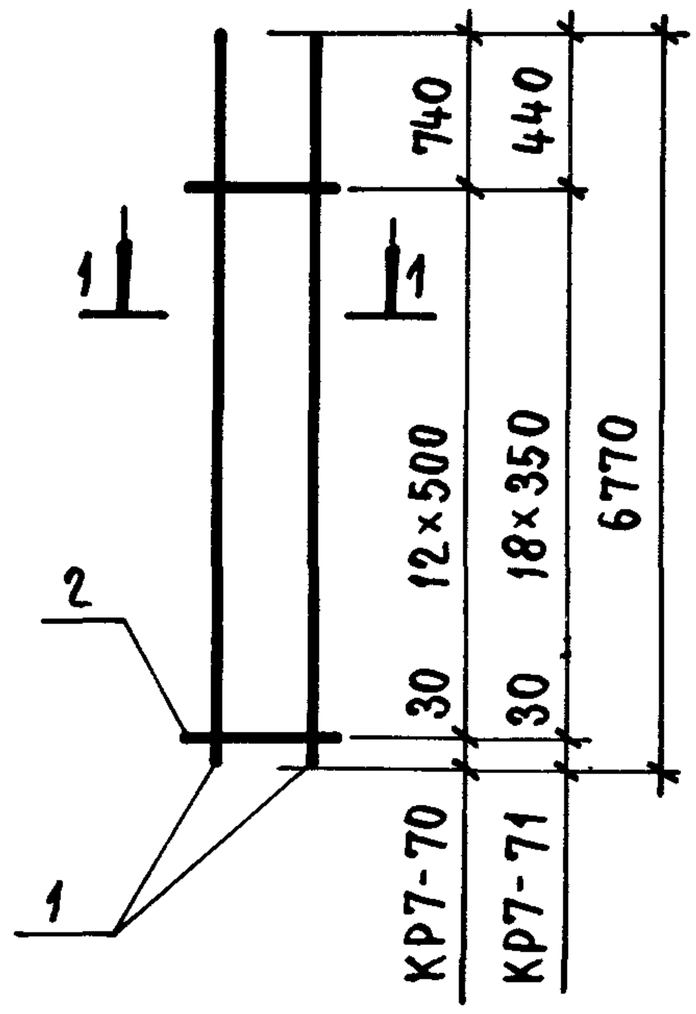

КР7-72

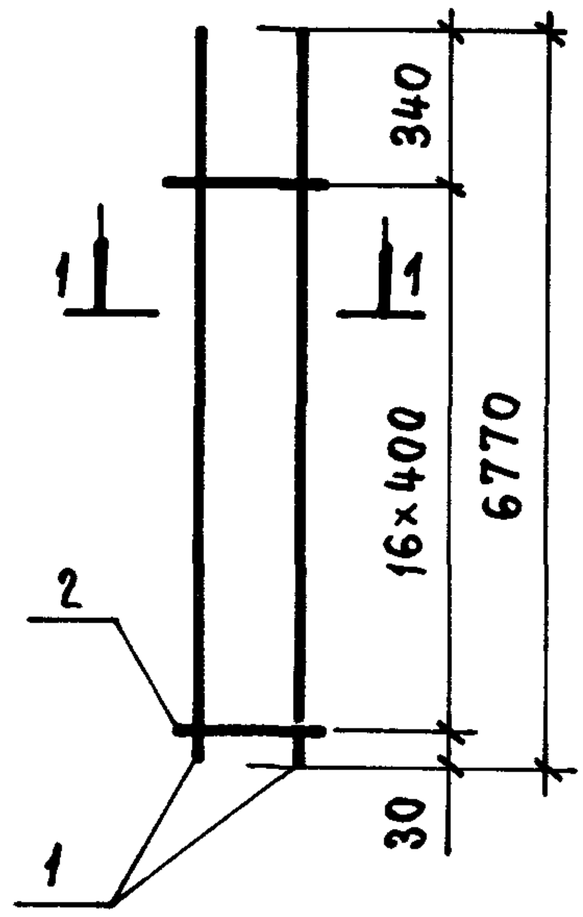

1 - 1

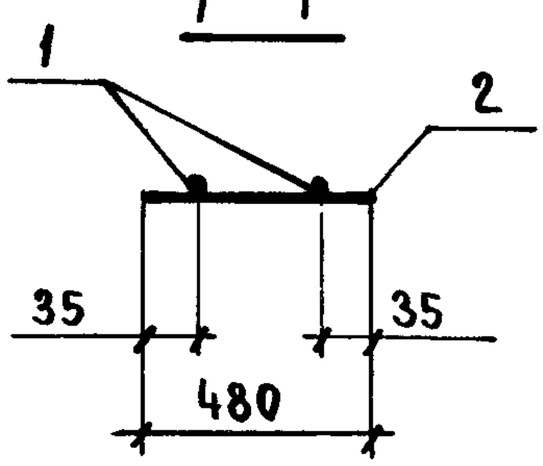

Арматура класса А-I, А-III по ГОСТ 5781-82*

Марка каркаса	Поз.	Наименование	Кол.	Масса ед., кг	Масса каркаса, кг
КР7-69	1	Ф25 А III ℓ = 6770	2	26,06	54,6
	2	8 А I ℓ = 480	13	0,19	
КР7-70	1	Ф28 А III ℓ = 6770	2	32,70	67,9
	2	8 А I ℓ = 480	13	0,19	
КР7-71	1	Ф25 А III ℓ = 6770	2	26,06	55,7
	2	8 А I ℓ = 480	19	0,19	
КР7-72	1	Ф28 А III ℓ = 6770	2	32,70	68,6
	2	8 А I ℓ = 480	17	0,19	

Нач. СКО-1	Михайлов		
Н. контр.	Матвеев		
ГИП	Григорьев		
Рук. бр.	Акишина		
Инженер	Михеева		
Проверил	Тищенко		
Рук. бр.	Григорян		
Проверил	Тищенко		

1.423.1-3/88.2-209

Каркас плоский

КР7-69 ... КР7-72

Стадия	Лист	Листов
Р		1

ПРОМСТРОЙПРОЕКТ

Взам. инв. № | Подпись и дата | Инв. № подл.

23584-05 24

КР 8 – 1; КР 8 – 2

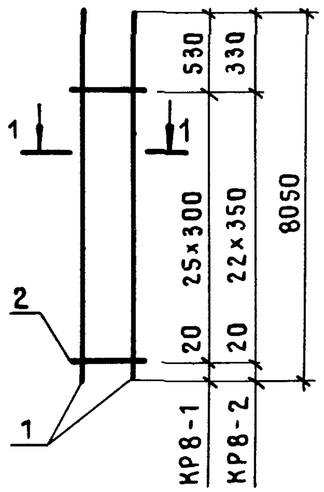

КР 8 – 3

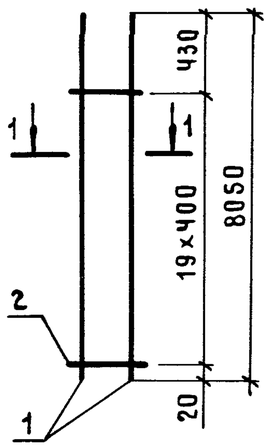

КР 8 – 4

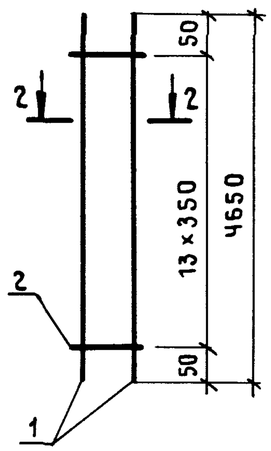

КР 8 – 5

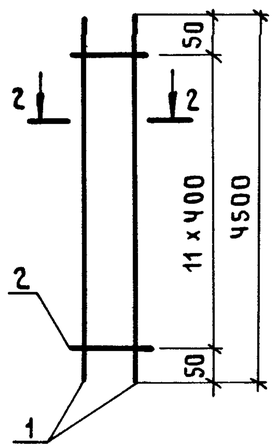

КР 8 – 6

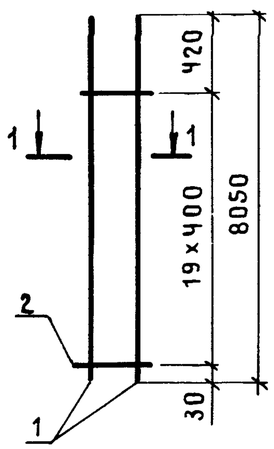

КР 8 – 7

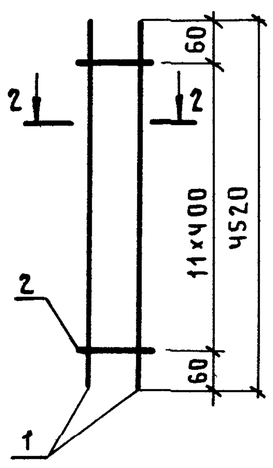

КР 8 – 8

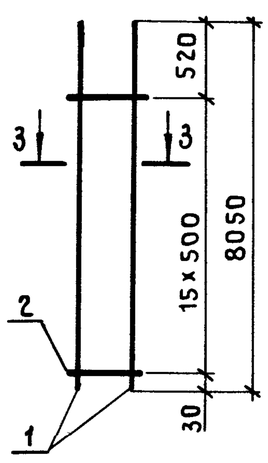

КР 8 – 9

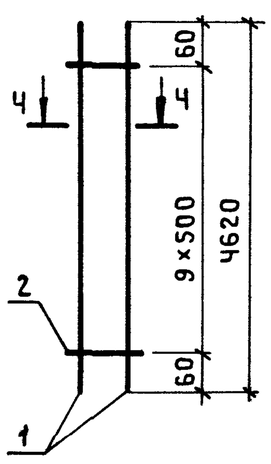

КР 8 – 10

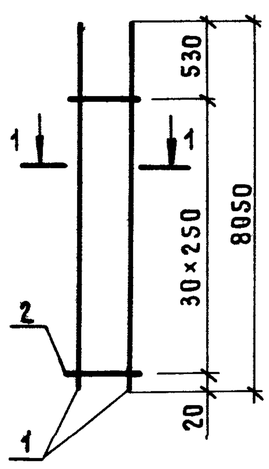

КР 8 – 11

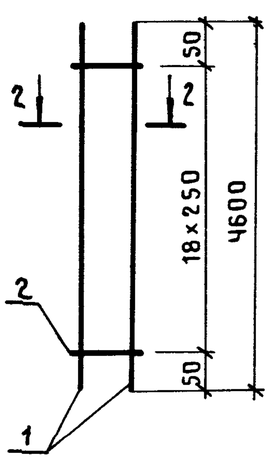

1 – 1

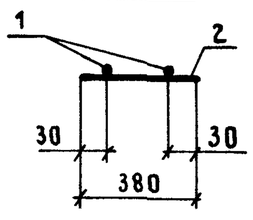

2 – 2

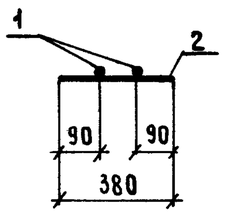

3 – 3

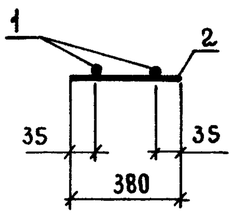

4 – 4

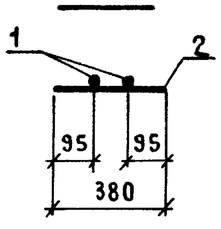

Марка каркаса	Поз.	Наименование		Кол.	Масса ед., кг	Масса каркаса, кг
КР8-1	1	ф16А III	ℓ = 8050	2	12,70	26,3
	2	4Вр I	ℓ = 380	26	0,03	
КР8-2	1	ф18А III	ℓ = 8050	2	16,08	33,4
	2	5Вр I	ℓ = 380	23	0,05	
КР8-3	1	ф20А III	ℓ = 8050	2	19,85	40,8
	2	5Вр I	ℓ = 380	20	0,05	
КР8-4	1	ф18А III	ℓ = 4650	2	9,29	19,4
	2	5Вр I	ℓ = 380	14	0,05	
КР8-5	1	ф20А III	ℓ = 4500	2	11,10	22,8
	2	5Вр I	ℓ = 380	12	0,05	
КР8-6	1	ф22А III	ℓ = 8050	2	24,02	49,7
	2	6А I	ℓ = 380	20	0,08	
КР8-7	1	ф22А III	ℓ = 4520	2	13,49	28,0
	2	6А I	ℓ = 380	12	0,08	
КР8-8	1	ф25А III	ℓ = 8050	2	30,99	64,4
	2	8А I	ℓ = 380	16	0,15	
КР8-9	1	ф25А III	ℓ = 4620	2	17,79	37,1
	2	8А I	ℓ = 380	10	0,15	
КР8-10	1	ф18А III	ℓ = 8050	2	16,08	33,9
	2	5Вр I	ℓ = 380	31	0,05	
КР8-11	1	ф18А III	ℓ = 4600	2	9,19	19,4
	2	5Вр I	ℓ = 380	19	0,05	

Арматура класса А-I, А-III по ГОСТ 5781-82*;
класса Вр-I по ГОСТ 6727-80*.

Нач.СКО-1	Михайлов	
Н.контр.	Матвеев	
ГИП	Григорьев	
Рук.бр.	Акишина	
Ст.инж.	Милютина	
Пров.	Михеева	
Рук.бр.	Григорян	
Пров.	Тищенко	

1.423.1-3/88.2-210

Каркас плоский
КР 8-1 ... КР 8-11

Стадия	Лист	Листов
Р		1

ПРОМСТРОЙПРОЕКТ

Инв.№ подл. | Подпись и дата | Взам. инв.№

КР 8 – 12

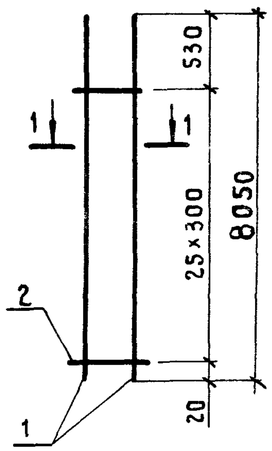

КР 8 – 13

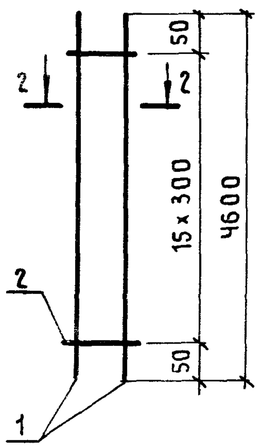

КР 8 – 14

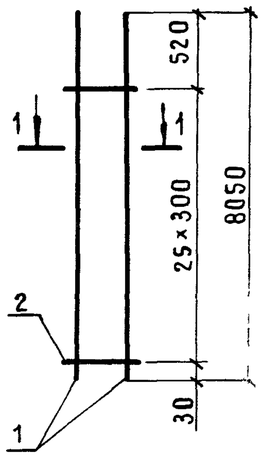

КР 8-15

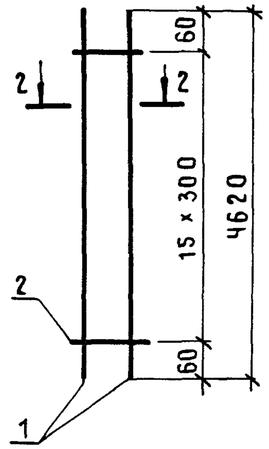

КР 8 – 16

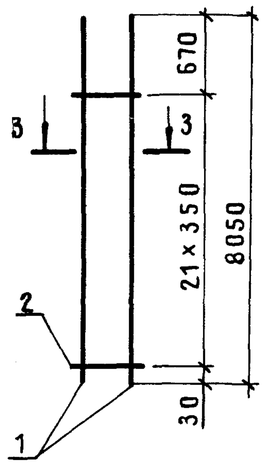

КР 8 – 17

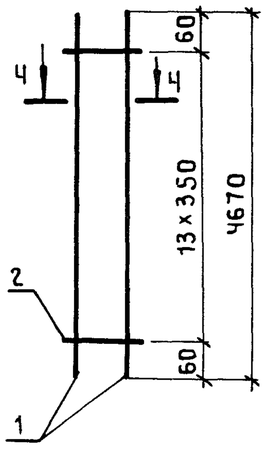

КР 8 – 18

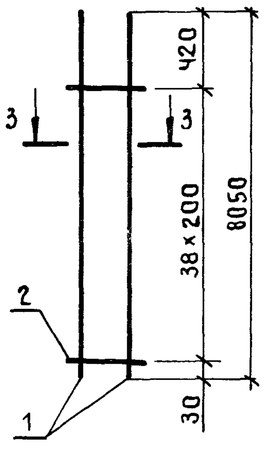

КР 8 – 19

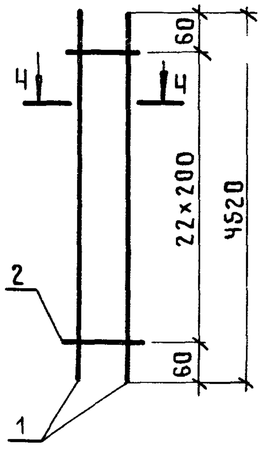

КР 8-20; КР 8 – 21

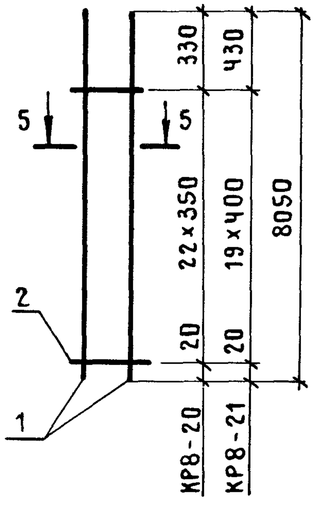

КР 8 – 22

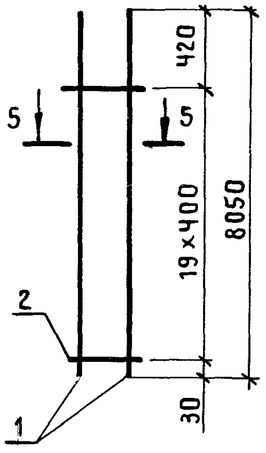

Марка каркаса	Поз.	Наименование		Кол.	Масса ед., кг	Масса каркаса, кг
КР 8-12	1	ф 20 А III	ℓ=8050	2	19,85	41,1
	2	5 Вр I	ℓ=380	26	0,05	
КР8-13	1	ф 20 А III	ℓ=4600	2	11,34	23,6
	2	5 Вр I	ℓ= 380	16	0,05	
КР8-14	1	ф 22 А III	ℓ = 8050	2	24,02	50,2
	2	6 А I	ℓ = 380	26	0,08	
КР8-15	1	ф 22 А III	ℓ =4620	2	13,79	28,9
	2	6 А I	ℓ = 380	16	0,08	
КР8-16	1	ф 25 А III	ℓ = 8050	2	30,99	65,3
	2	8 А I	ℓ =380	22	0,15	
КР8-17	1	ф 25 А III	ℓ =4670	2	17,98	38,1
	2	8 А I	ℓ =380	14	0,15	
КР8-18	1	ф 28 А III	ℓ = 8050	2	38,88	83,7
	2	8 А I	ℓ = 380	39	0,15	
КР8-19	1	ф 28 А III	ℓ = 4520	2	21,83	47,2
	2	8 А I	ℓ = 380	23	0,15	
КР8-20	1	ф 18 А III	ℓ = 8050	2	16,08	33,8
	2	5 Вр I	ℓ = 480	23	0,07	
КР8-21	1	ф 20 А III	ℓ = 8050	2	19,85	41,1
	2	5 Вр I	ℓ = 480	20	0,07	
КР8-22	1	ф 22 А III	ℓ = 8050	2	24,02	50,1
	2	6 А I	ℓ = 480	20	0,11	

Арматура класса А-I, А-III по ГОСТ 5781-82*;
класса Вр-I по ГОСТ 6727-80*.

1 – 1

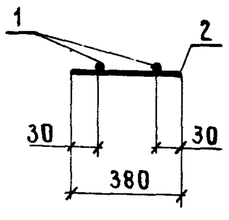

2 – 2

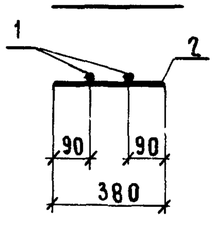

3 – 3

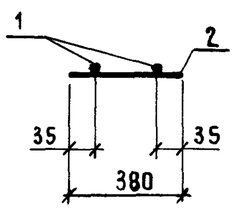

4 – 4

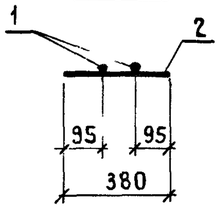

5 – 5

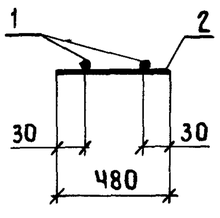

Нач.СКО-1	Михайлов	
Н.контр.	Матвеев	
ГИП	Григорьев	
Рук.бр.	Акишина	
Ст.инж.	Милютина	
Пров.	Михеева	
Рук.бр.	Григорян	
Пров.	Тищенко	

1.423.1-3/88.2-211

Каркас плоский
КР 8 – 12 ... КР 8 – 22

Стадия	Лист	Листов
Р		1

ПРОМСТРОЙПРОЕКТ

23584-05 26

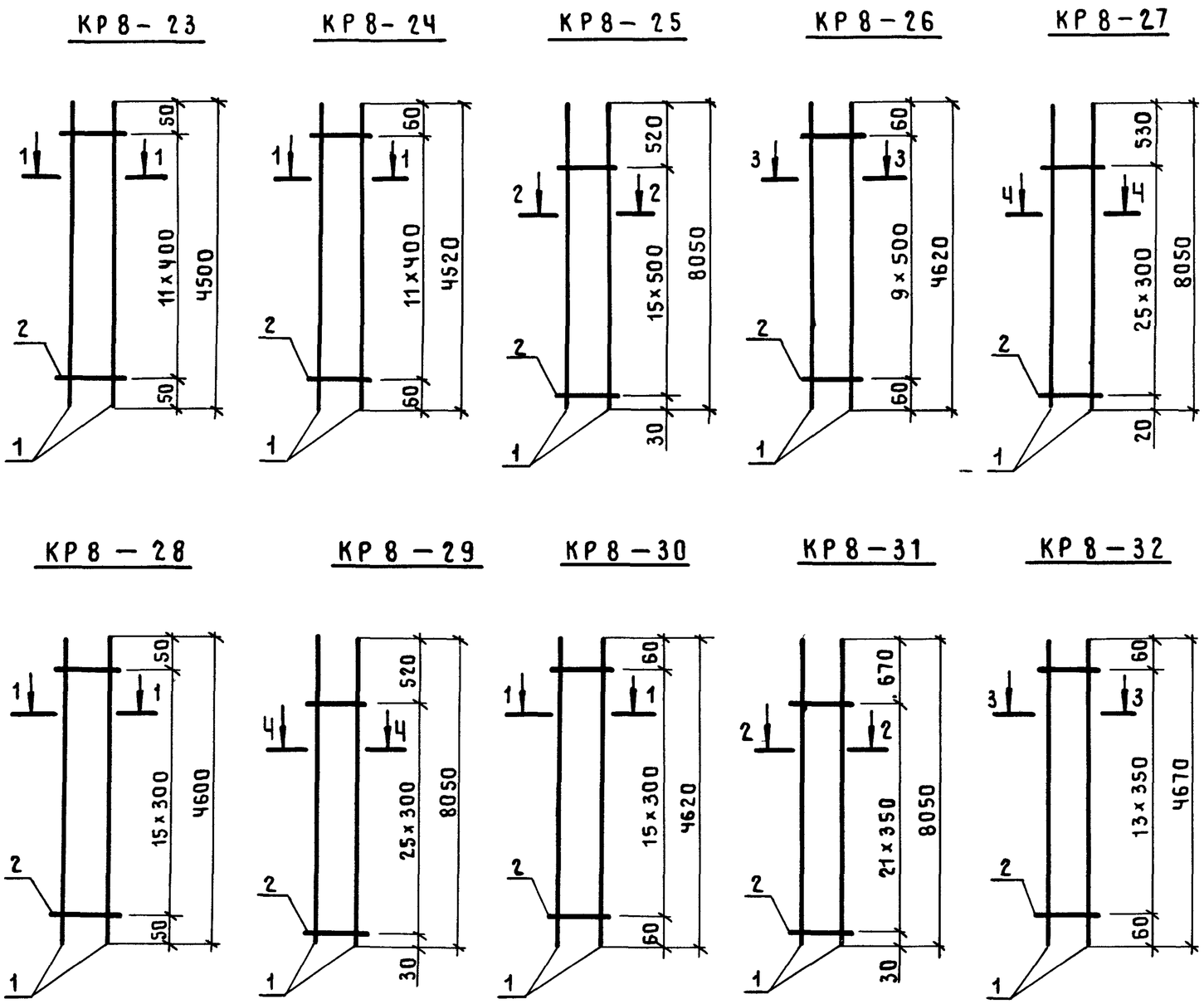

Марка каркаса	Поз	Наименование		Кол.	Масса ед., кг	Масса каркаса, кг
КР8-23	1	ф 20 А III	ℓ=4500	2	11,10	23,0
	2	5 Вр I	ℓ=480	12	0,07	
КР8-24	1	ф 22 А III	ℓ=4520	2	13,49	28,3
	2	6 А I	ℓ=480	12	0,11	
КР8-25	1	ф 25 А III	ℓ=8050	2	30,99	65,0
	2	8 А I	ℓ=480	16	0,19	
КР8-26	1	ф 25 А III	ℓ=4620	2	17,79	37,5
	2	8 А I	ℓ=480	10	0,19	
КР8-27	1	ф 20 А III	ℓ=8050	2	19,85	41,5
	2	5 Вр I	ℓ=480	26	0,07	
КР8-28	1	ф 20 А III	ℓ=4600	2	11,34	23,8
	2	5 Вр I	ℓ=480	16	0,07	
КР8-29	1	ф 22 А III	ℓ=8050	2	24,02	50,8
	2	6 А I	ℓ=480	26	0,11	
КР8-30	1	ф 22 А III	ℓ=4620	2	13,79	29,3
	2	6 А I	ℓ=480	16	0,11	
КР8-31	1	ф 25 А III	ℓ=8050	2	30,99	66,2
	2	8 А I	ℓ=480	22	0,19	
КР8-32	1	ф 25 А III	ℓ=4670	2	17,98	38,6
	2	8 А I	ℓ=480	14	0,19	

Арматура класса А-I, А-III по ГОСТ 5781-82*;
класса Вр-I по ГОСТ 6727-80*.

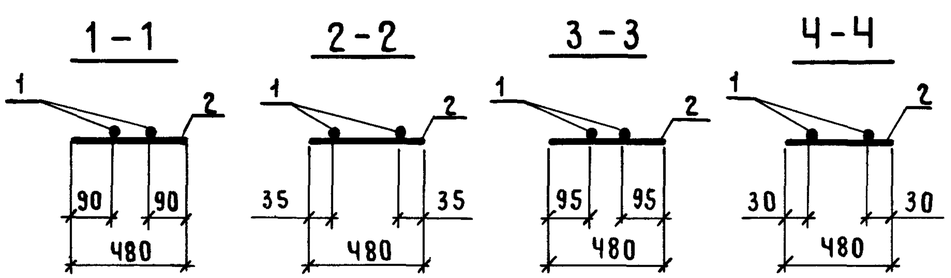

Нач СКО-1	Михайлов	
Н.контр.	Матвеев	
ГИП	Григорьев	
Рук бр.	Акишина	
Ст.инж.	Милютина	
Пров.	Михеева	
Рук.бр.	Григорян	
Пров.	Тищенко	

1.423.1-3/88.2-212

Каркас плоский
КР 8 – 23 ... КР 8 – 32

Стадия	Лист	Листов
Р		1

ПРОМСТРОЙПРОЕКТ

КР8-33

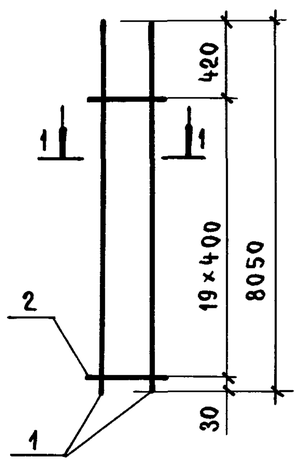

КР8-34

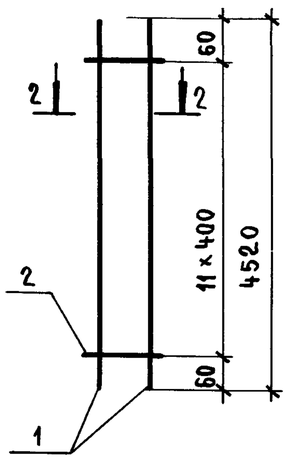

КР8-35

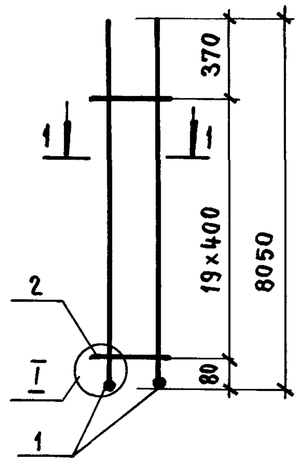

КР8-36

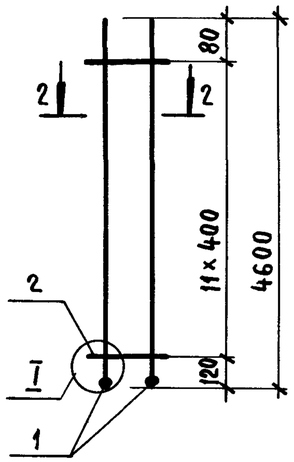

КР8-37

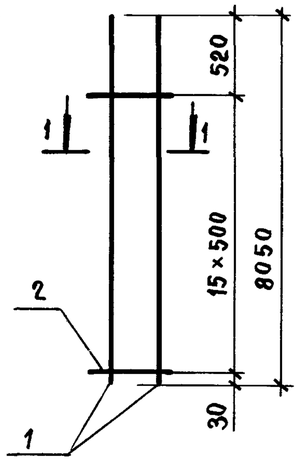

КР8-38

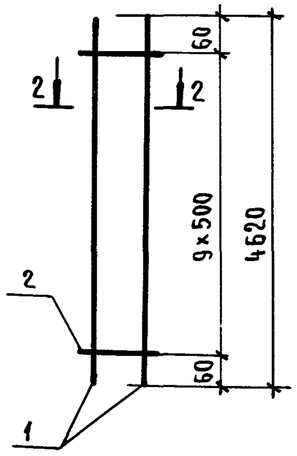

КР8-39

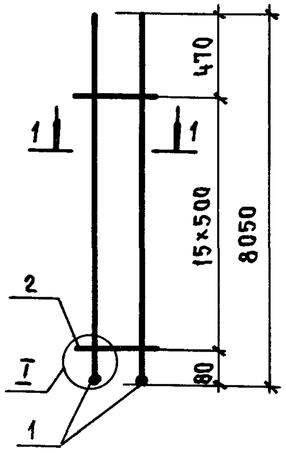

КР8-40

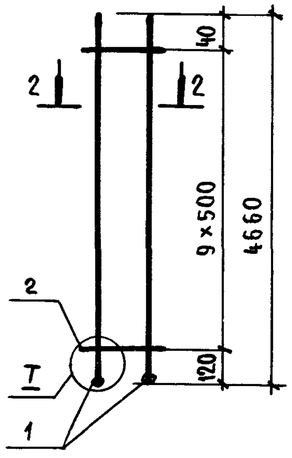

КР8-41

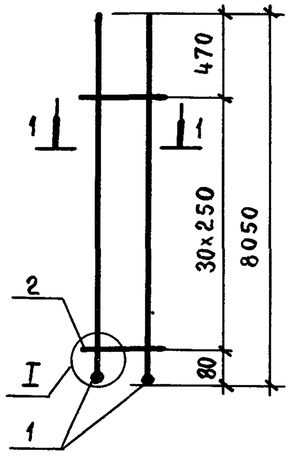

КР8-42

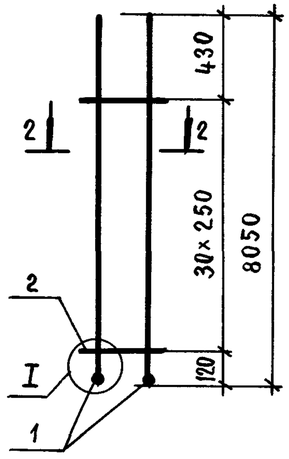

1-1

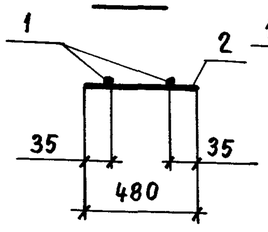

2-2

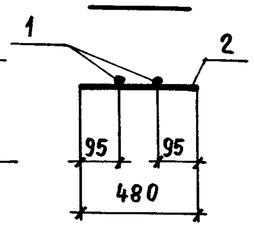

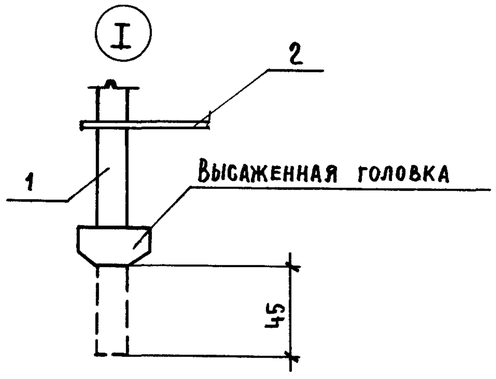

Марка каркаса	Поз.	Наименование		Кол.	Масса ед., кг	Масса каркаса, кг
КР8-33	1	Ф 28 А III	ℓ=8050	2	38,88	81,6
	2	8 А I	ℓ=480	20	0,19	
КР8-34	1	Ф 28 А III	ℓ=4520	2	21,83	46,0
	2	8 А I	ℓ=480	12	0,19	
КР8-35	1	Ф 32 А III	ℓ=8095	2	51,08	105,9
	2	8 А I	ℓ=480	20	0,19	
КР8-36	1	Ф 32 А III	ℓ=4645	2	29,31	60,9
	2	8 А I	ℓ=480	12	0,19	
КР8-37	1	Ф 28 А III	ℓ=8050	2	38,88	80,8
	2	8 А I	ℓ=480	16	0,19	
КР8-38	1	Ф 28 А III	ℓ=4620	2	22,31	46,5
	2	8 А I	ℓ=480	10	0,19	
КР8-39	1	Ф 32 А III	ℓ=8095	2	51,08	105,2
	2	8 А I	ℓ=480	16	0,19	
КР8-40	1	Ф 32 А III	ℓ=4705	2	29,7	61,3
	2	8 А I	ℓ=480	10	0,19	
КР8-41	1	Ф 32 А III	ℓ=8095	2	51,08	108,0
	2	8 А I	ℓ=480	31	0,19	
КР8-42	1	Ф 32 А III	ℓ=8095	2	51,08	108,0
	2	8 А I	ℓ=480	31	0,19	

Арматура класса А-I, А-III по ГОСТ 5781-82*; класса Вр-I по ГОСТ 6727-80*.

Нач. СКО-1	Михайлов	
Н. контр.	Матвеев	
ГИП	Григорьев	
Рук. бр.	Акишина	
Ст. инж.	Милютина	
Проверил	Михеева	
Рук. бр.	Григорян	
Проверил	Тищенко	

1.423.1-3/88-2-213

Каркас плоский

КР8-33...КР8-42

Стадия	Лист	Листов
Р		1

ПРОМСТРОЙПРОЕКТ

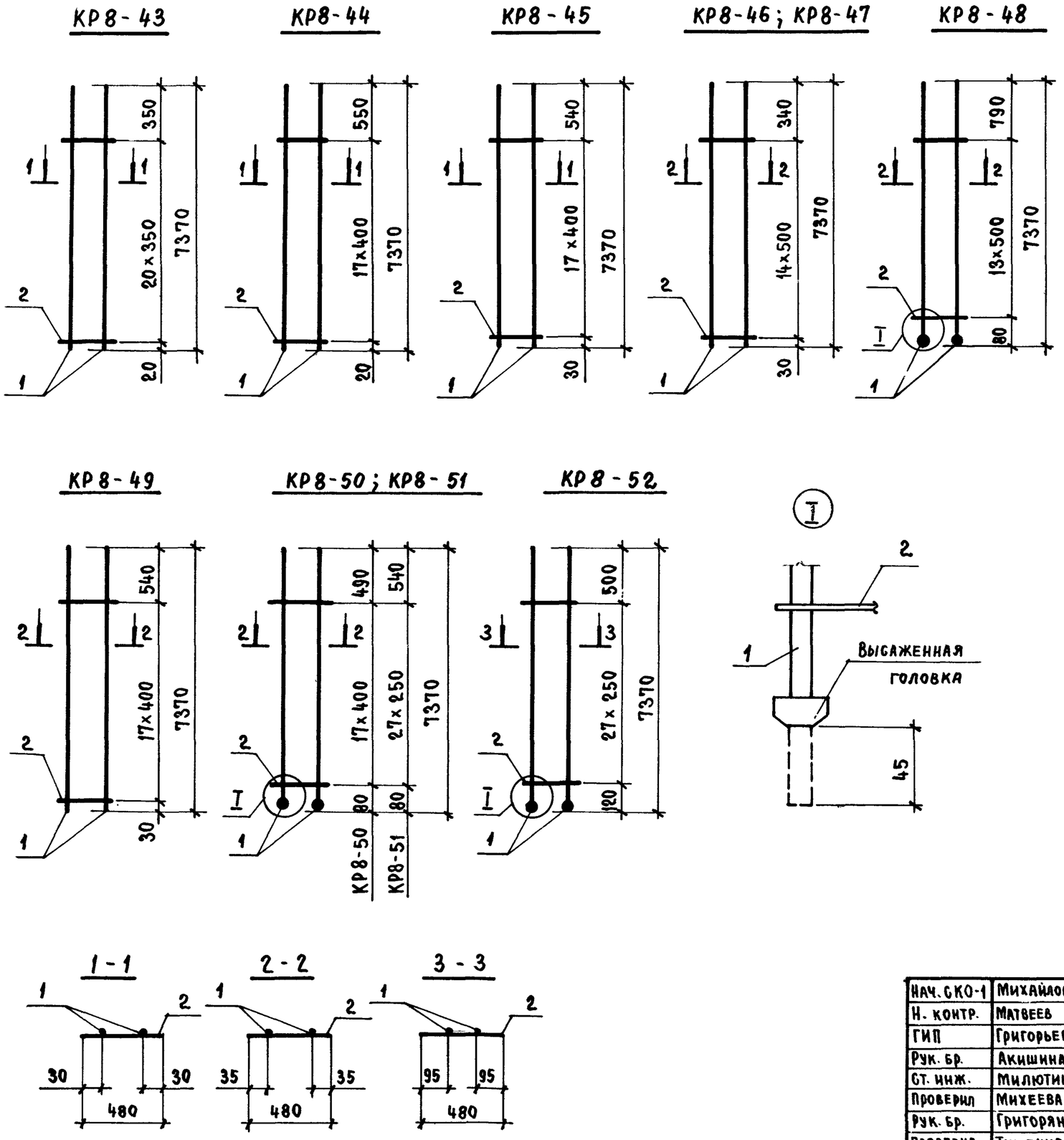

Марка каркаса	Поз.	Наименование		Кол.	Масса ед., кг	Масса каркаса, кг
КР8-43	1	ф 18 А III	ℓ = 7370	2	14,72	30,8
	2	5 Вр I	ℓ = 480	21	0,07	
КР8-44	1	ф 20 А III	ℓ = 7370	2	18,17	37,6
	2	5 Вр I	ℓ = 480	18	0,07	
КР8-45	1	ф 22 А III	ℓ = 7370	2	21,99	45,9
	2	6 А I	ℓ = 480	18	0,11	
КР8-46	1	ф 25 А III	ℓ = 7370	2	28,37	59,5
	2	8 А I	ℓ = 480	15	0,19	
КР8-47	1	ф 28 А III	ℓ = 7370	2	35,60	74,0
	2	8 А I	ℓ = 480	15	0,19	
КР8-48	1	ф 32 А III	ℓ = 7415	2	46,79	96,2
	2	8 А I	ℓ = 480	14	0,19	
КР8-49	1	ф 28 А III	ℓ = 7370	2	35,60	74,6
	2	8 А I	ℓ = 480	18	0,19	
КР8-50	1	ф 32 А III	ℓ = 7415	2	46,79	97,0
	2	8 А I	ℓ = 480	18	0,19	
КР8-51	1	ф 32 А III	ℓ = 7415	2	46,79	98,9
	2	8 А I	ℓ = 480	28	0,19	
КР8-52	1	ф 32 А III	ℓ = 7415	2	46,79	98,9
	2	8 А I	ℓ = 480	28	0,19	

Арматура класса А-I, А-III по ГОСТ 5781-82*;
класса Вр-I по ГОСТ 6727-80*.

Нач. СКО-1	Михайлов	
Н. контр.	Матвеев	
ГИП	Григорьев	
Рук. бр.	Акишина	
Ст. инж.	Милютина	
Проверил	Михеева	
Рук. бр.	Григорян	
Проверил	Тищенко	

1.423.1-3/88.2-214

Каркас плоский

КР8-43...КР8-52

Стадия	Лист	Листов
Р		1

ПРОМСТРОЙПРОЕКТ

Инв. № подл. | Подпись и дата | Взам. инв. №

КР 9 – 1; КР 9 – 2

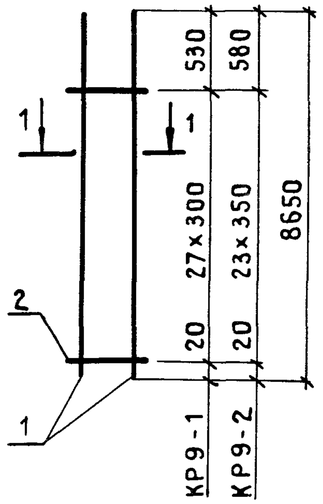

КР 9 – 3

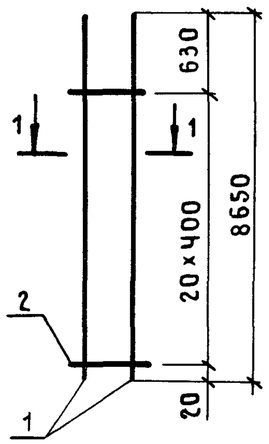

КР 9 – 4

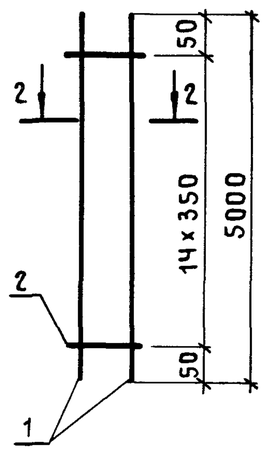

КР 9 – 5

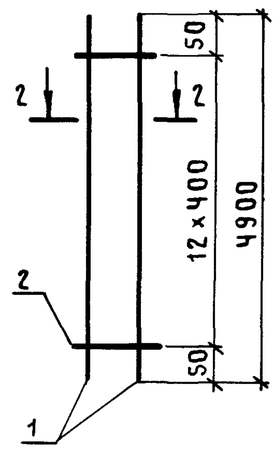

КР 9 – 6

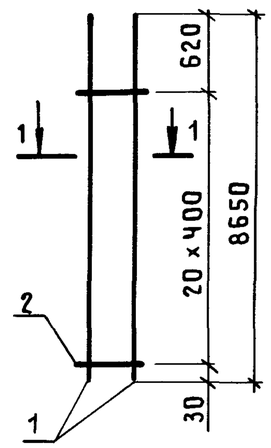

КР 9 – 7

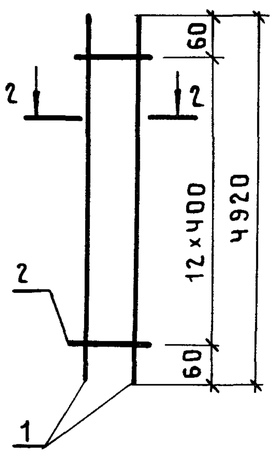

КР 9 – 8

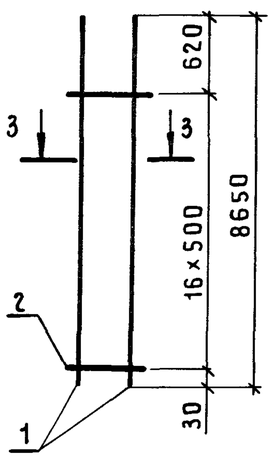

КР 9 – 9

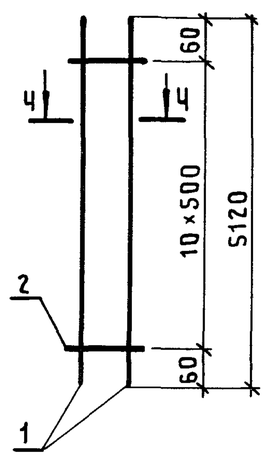

КР 9 – 10

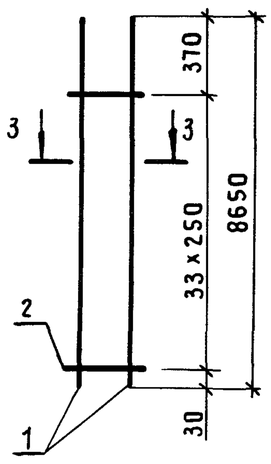

КР 9 – 11

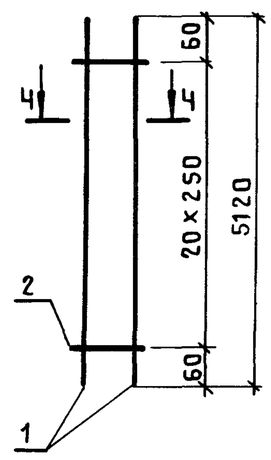

Марка каркаса	Поз.	Наименование		Кол.	Масса ед., кг	Масса каркаса, кг
КР 9-1	1	ф 16 А III	ℓ = 8650	2	13,67	28,3
	2	4 Вр I	ℓ = 380	28	0,04	
КР 9-2	1	ф 18 А III	ℓ = 8650	2	17,30	35,9
	2	5 Вр I	ℓ = 380	24	0,06	
КР 9-3	1	ф 20 А III	ℓ = 8650	2	21,37	43,9
	2	5 Вр I	ℓ = 380	21	0,06	
КР 9-4	1	ф 18 А III	ℓ = 5000	2	10,00	20,8
	2	5 Вр I	ℓ = 380	15	0,06	
КР 9-5	1	ф 20 А III	ℓ = 4900	2	12,10	24,9
	2	5 Вр I	ℓ = 380	13	0,06	
КР 9-6	1	ф 22 А III	ℓ = 8650	2	25,78	53,2
	2	6 А I	ℓ = 380	21	0,08	
КР 9-7	1	ф 22 А III	ℓ = 4920	2	14,66	30,4
	2	6 А I	ℓ = 380	13	0,08	
КР 9-8	1	ф 25 А III	ℓ = 8650	2	33,30	69,2
	2	8 А I	ℓ = 380	17	0,15	
КР 9-9	1	ф 25 А III	ℓ = 5120	2	19,71	41,1
	2	8 А I	ℓ = 380	11	0,15	
КР 9-10	1	ф 28 А III	ℓ = 8650	2	41,78	88,7
	2	8 А I	ℓ = 380	34	0,15	
КР 9-11	1	ф 28 А III	ℓ = 5120	2	24,73	52,6
	2	8 А I	ℓ = 380	21	0,15	

Арматура класса А-I, А-III по ГОСТ 5781-82*;
класса Вр-I по ГОСТ 6727-80*.

1 – 1

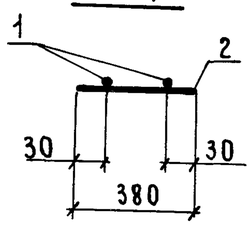

2 – 2

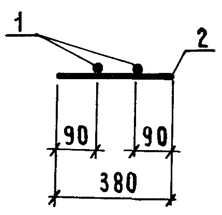

3 – 3

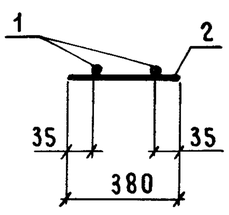

4 – 4

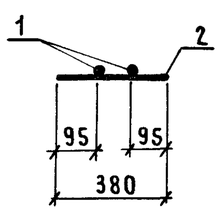

Нач.СКО-1	Михайлов	
Н.контр.	Матвеев	
ГИП	Григорьев	
Рук.бр.	Акишина	
Инж.	Тищенко	
Пров.	Котова	
Рук.бр.	Григорян	
Пров.	Тищенко	

1.423.1-3/88.2-215

Каркас плоский КР 9 – 1 ... КР 9 – 11

Стадия	Лист	Листов
Р		1

ПРОМСТРОЙПРОЕКТ

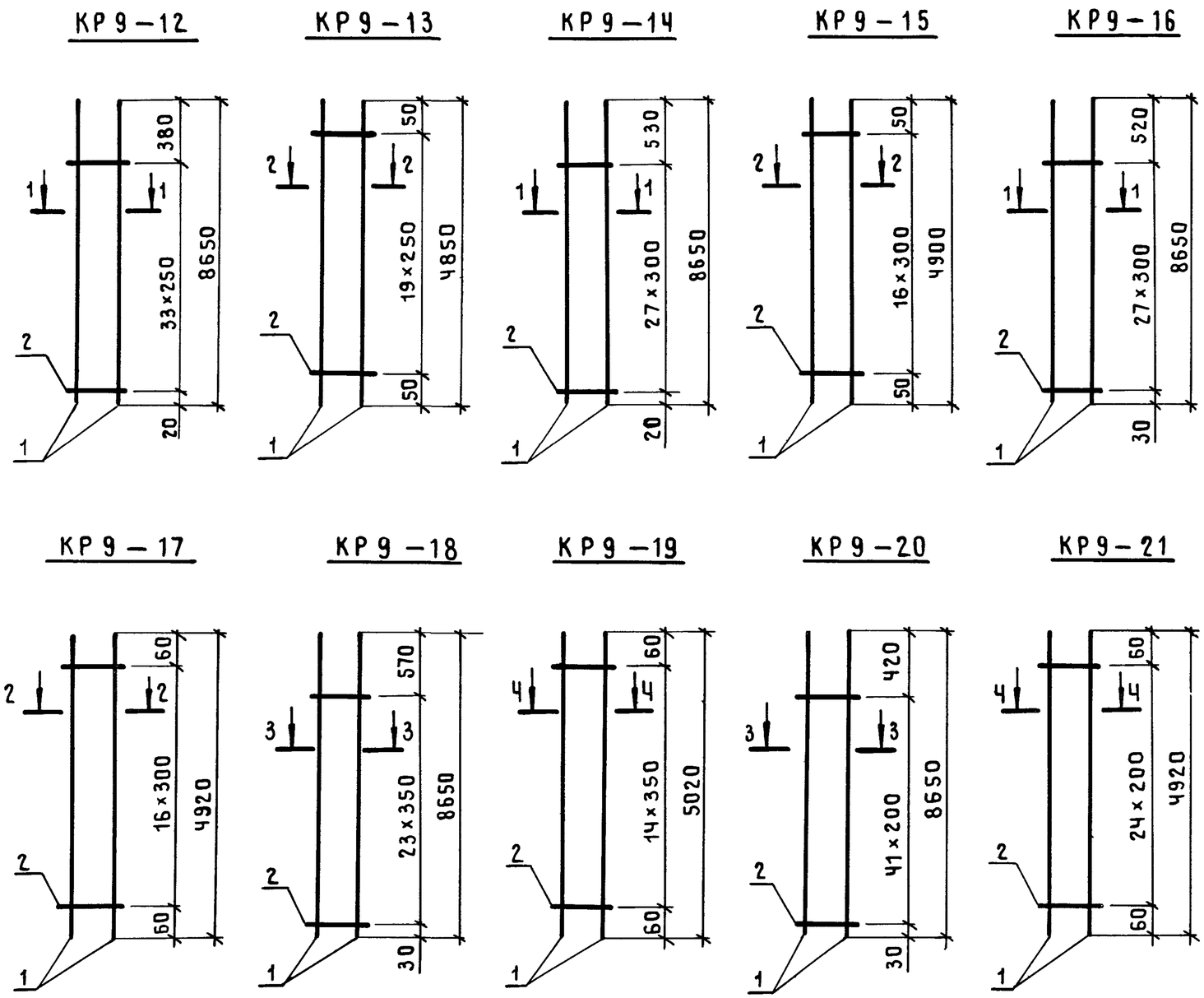

Марка каркаса	Поз.	Наименование	Кол.	Масса ед., кг	Масса каркаса, кг
КР 9-12	1	ф18 А III ℓ = 8650	2	17,30	36,5
	2	5 Вр I ℓ = 380	34	0,06	
КР 9-13	1	ф18 А III ℓ = 4850	2	9,70	20,5
	2	5 Вр I ℓ = 380	20	0,06	
КР 9-14	1	ф20 А III ℓ = 8650	2	21,37	44,3
	2	5 Вр I ℓ = 380	28	0,06	
КР 9-15	1	ф20 А III ℓ = 4900	2	12,10	25,4
	2	5 Вр I ℓ = 380	17	0,06	
КР 9-16	1	ф22 А III ℓ = 8650	2	25,78	53,9
	2	6 А I ℓ = 380	28	0,08	
КР 9-17	1	ф22 А III ℓ = 4920	2	14,66	30,7
	2	6 А I ℓ = 380	17	0,08	
КР 9-18	1	ф25 А III ℓ = 8650	2	33,30	70,2
	2	8 А I ℓ = 380	24	0,15	
КР 9-19	1	ф25 А III ℓ = 5020	2	19,33	40,9
	2	8 А I ℓ = 380	15	0,15	
КР 9-20	1	ф28 А III ℓ = 8650	2	41,78	89,9
	2	8 А I ℓ = 380	42	0,15	
КР 9-21	1	ф28 А III ℓ = 4920	2	23,76	51,3
	2	8 А I ℓ = 380	25	0,15	

Арматура класса А-I, А-III по ГОСТ 5781-82*;
класса Вр-I по ГОСТ 6727-80*.

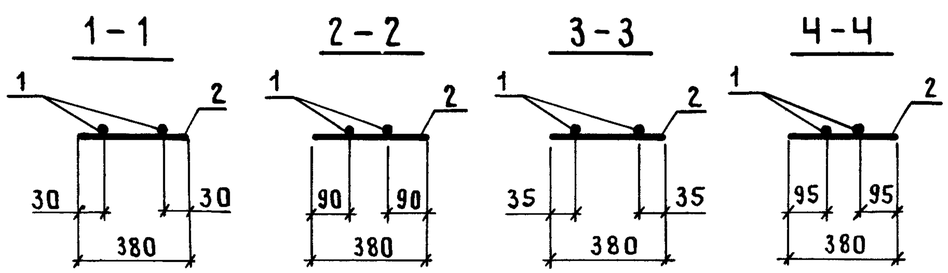

Нач.СКО-1	Михайлов	
Н. контр.	Матвеев	
ГИП	Григорьев	
Рук.бр.	Акишина	
Инж.	Тищенко	
Пров.	Котова	
Рук.бр.	Григорян	
Пров.	Тищенко	

1.423.1 – 3 | 88.2 – 216

Каркас плоский
КР 9 – 12 ... КР 9 – 21

Стадия	Лист	Лис
Р		1

ПРОМСТРОЙПРОЕКТ

Инв. № подл. | Подпись и дата | Взам. инв. №

23584-05 31

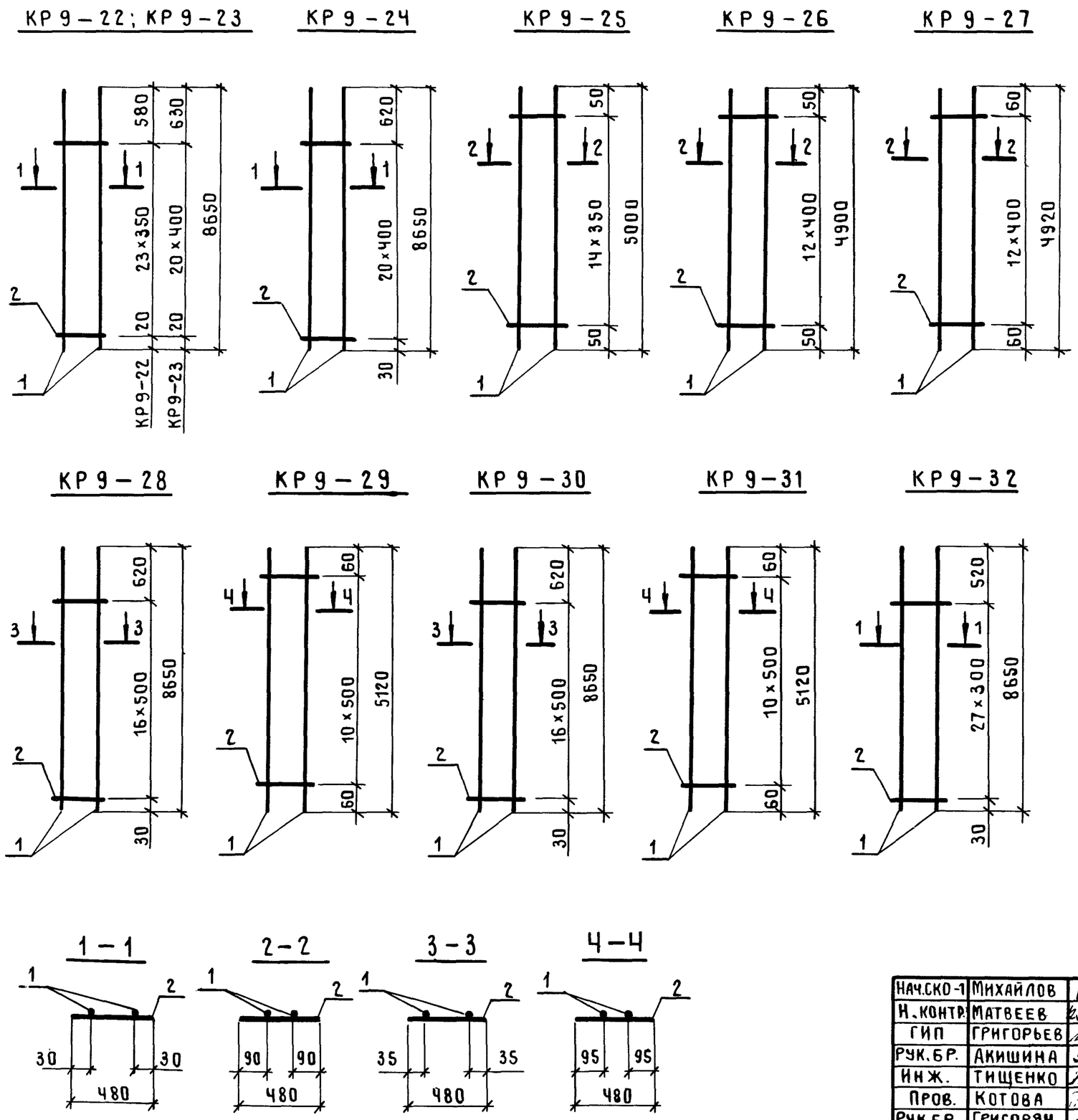

Марка каркаса	Поз.	Наименование		Кол.	Масса ед., кг	Масса каркаса, кг
КР9-22	1	ф 18 А III	ℓ = 8650	2	17,30	36,3
	2	5 Вр I	ℓ = 480	24	0,07	
КР9-23	1	ф 20 А III	ℓ = 8650	2	21,37	44,1
	2	5 Вр I	ℓ = 480	21	0,07	
КР9-24	1	ф 22 А III	ℓ = 8650	2	25,78	53,8
	2	6 А I	ℓ = 480	21	0,11	
КР9-25	1	ф 18 А III	ℓ = 5000	2	10,00	21,0
	2	5 Вр I	ℓ = 480	15	0,07	
КР9-26	1	ф 20 А III	ℓ = 4900	2	12,10	25,1
	2	5 Вр I	ℓ = 480	13	0,07	
КР9-27	1	ф 22 А III	ℓ = 4920	2	14,66	30,7
	2	6 А I	ℓ = 480	13	0,11	
КР9-28	1	ф 25 А III	ℓ = 8650	2	33,30	69,8
	2	8 А I	ℓ = 480	17	0,19	
КР9-29	1	ф 25 А III	ℓ = 5120	2	19,71	41,5
	2	8 А I	ℓ = 480	11	0,19	
КР9-30	1	ф 28 А III	ℓ = 8650	2	41,78	86,8
	2	8 А I	ℓ = 480	17	0,19	
КР9-31	1	ф 28 А III	ℓ = 5120	2	24,73	51,6
	2	8 А I	ℓ = 480	11	0,19	
КР9-32	1	ф 22 А III	ℓ = 8650	2	25,78	54,6
	2	6 А I	ℓ = 480	28	0,11	

Арматура класса А-I, А-III по ГОСТ 5781-82*;
класса Вр-I по ГОСТ 6727-80*.

Нач.СКО-1	Михайлов	
Н.контр.	Матвеев	
ГИП	Григорьев	
Рук.бр.	Акишина	
Инж.	Тищенко	
Пров.	Котова	
Рук.бр.	Григорян	
Пров.	Тищенко	

1.423.1-3/88.2-217

Каркас плоский
КР 9-22 ... КР9-32

Стадия	Лист	Листов
Р		1

ПРОМСТРОЙПРОЕКТ

23584-05 32

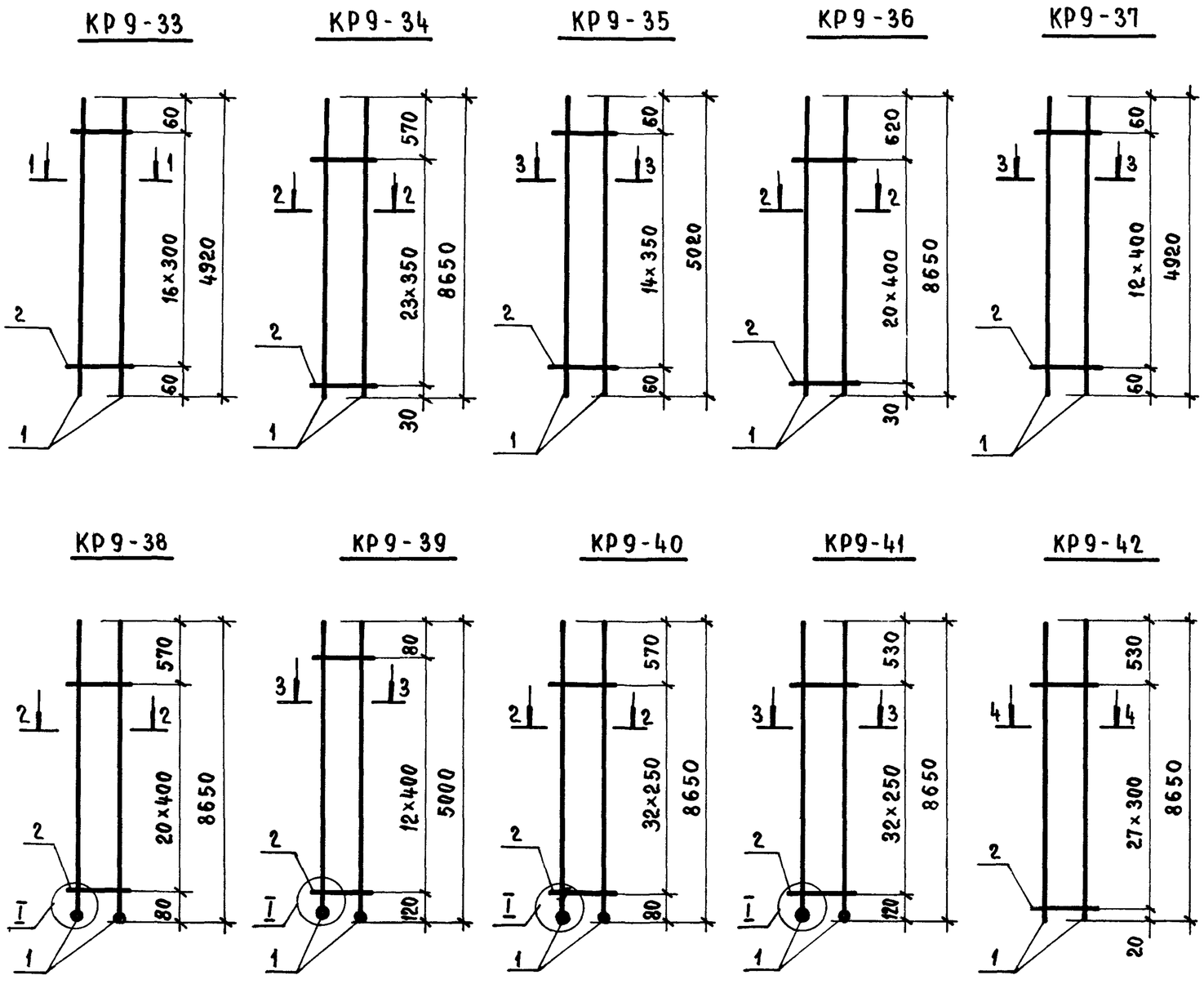

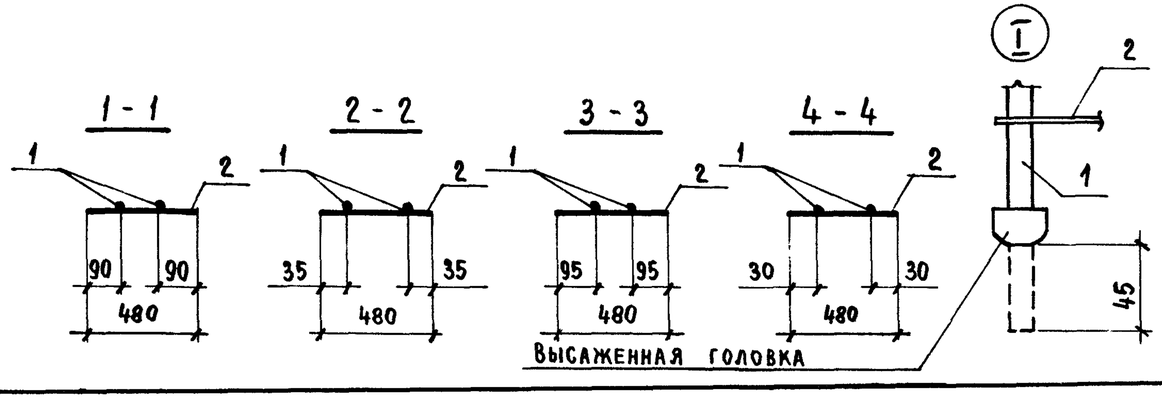

Марка каркаса	Поз.	Наименование		Кол.	Масса ед., кг	Масса каркаса, кг
КР9-33	1	Ф 22 А III	ℓ = 4920	2	14,66	31,1
	2	6 А I	ℓ = 480	17	0,11	
КР9-34	1	Ф 25 А III	ℓ = 8650	2	33,30	71,2
	2	8 А I	ℓ = 480	24	0,19	
КР9-35	1	Ф 25 А III	ℓ = 5020	2	19,33	41,5
	2	8 А I	ℓ = 480	15	0,19	
КР9-36	1	Ф 28 А III	ℓ = 8650	2	41,78	87,6
	2	8 А I	ℓ = 480	21	0,19	
КР9-37	1	Ф 28 А III	ℓ = 4920	2	23,76	50,0
	2	8 А I	ℓ = 480	13	0,19	
КР9-38	1	Ф 32 А III	ℓ = 8695	2	54,87	113,7
	2	8 А I	ℓ = 480	21	0,19	
КР9-39	1	Ф 32 А III	ℓ = 5045	2	31,83	66,1
	2	8 А I	ℓ = 480	13	0,19	
КР9-40	1	Ф 32 А III	ℓ = 8695	2	54,87	116,0
	2	8 А I	ℓ = 480	33	0,19	
КР9-41	1	Ф 32 А III	ℓ = 8695	2	54,87	116,0
	2	8 А I	ℓ = 480	33	0,19	
КР9-42	1	Ф 20 А III	ℓ = 8650	2	21,37	44,7
	2	5 Вр I	ℓ = 480	28	0,07	

Арматура класса А-I, А-III по ГОСТ 5781-82*;
класса Вр-I по ГОСТ 6727-80*

Нач. СКО-1	Михайлов	
Н. контр.	Матвеев	
ГИП	Григорьев	
Рук. бр.	Акишина	
Инженер	Тищенко	
Проверил	Котова	
Рук. бр.	Григорян	
Проверил	Тищенко	

1.423.1-3/88.2-218

Каркас плоский
КР9-33 ... КР9-42

Стадия	Лист	Листов
Р		1

ЛРОМСТРОЙПРОЕКТ

Инв. № подл. | Подпись и дата | Взам. инв. №

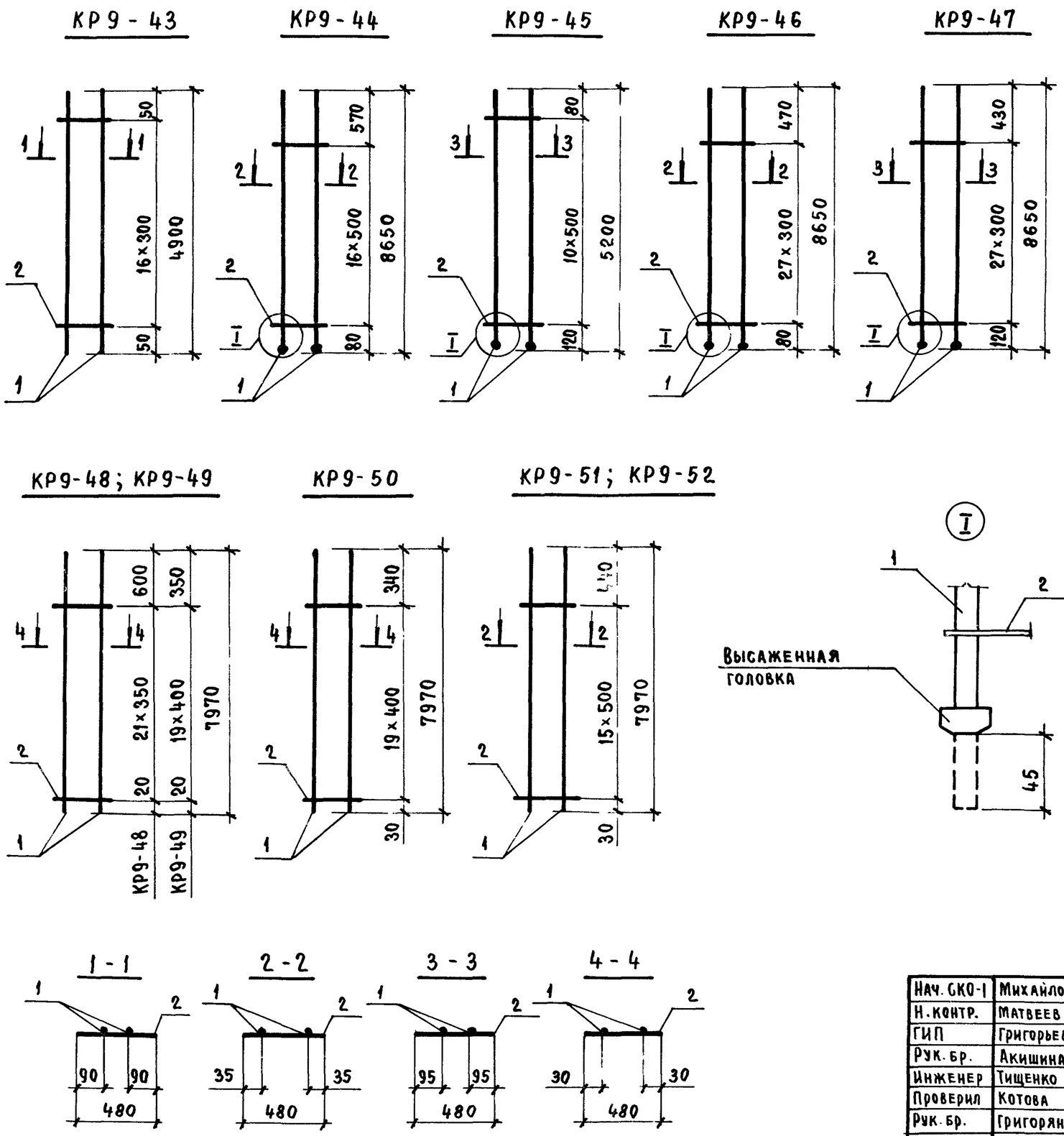

Марка каркаса	Поз.	Наименование		Кол.	Масса ед., кг	Масса каркаса, кг
КР9-43	1	ф 20 А III	ℓ = 4900	2	12,10	25,4
	2	5 Вр I	ℓ = 480	17	0,07	
КР9-44	1	ф 32 А III	ℓ = 8695	2	54,87	113,0
	2	8 А I	ℓ = 480	17	0,19	
КР9-45	1	ф 32 А III	ℓ = 5245	2	33,10	68,3
	2	8 А I	ℓ = 480	11	0,19	
КР9-46	1	ф 32 А III	ℓ = 8695	2	54,87	115,1
	2	8 А I	ℓ = 480	28	0,19	
КР9-47	1	ф 32 А III	ℓ = 8695	2	54,87	115,1
	2	8 А I	ℓ = 480	28	0,19	
КР9-48	1	ф 18 А III	ℓ = 7970	2	15,94	33,4
	2	5 Вр I	ℓ = 480	22	0,07	
КР9-49	1	ф 20 А III	ℓ = 7970	2	19,69	40,8
	2	5 Вр I	ℓ = 480	20	0,07	
КР9-50	1	ф 22 А III	ℓ = 7970	2	23,75	49,6
	2	6 А I	ℓ = 480	20	0,11	
КР9-51	1	ф 25 А III	ℓ = 7970	2	30,68	64,4
	2	8 А I	ℓ = 480	16	0,19	
КР9-52	1	ф 28 А III	ℓ = 7970	2	38,50	80,0
	2	8 А I	ℓ = 480	16	0,19	

Арматура класса А-I, А-III по ГОСТ 5781-82*;
класса Вр-I по ГОСТ 6727-80*

Нач. СКО-1	Михайлов		
Н. контр.	Матвеев		
ГИП	Григорьев		
Рук. бр.	Акишина		
Инженер	Тищенко		
Проверил	Котова		
Рук. бр.	Григорян		
Проверил	Тищенко		

1.423.1-3/88.2-219

Каркас плоский
КР9-43... КР9-52

Стадия	Лист	Листов
Р		1

ПРОМСТРОЙПРОЕКТ

КР9-53

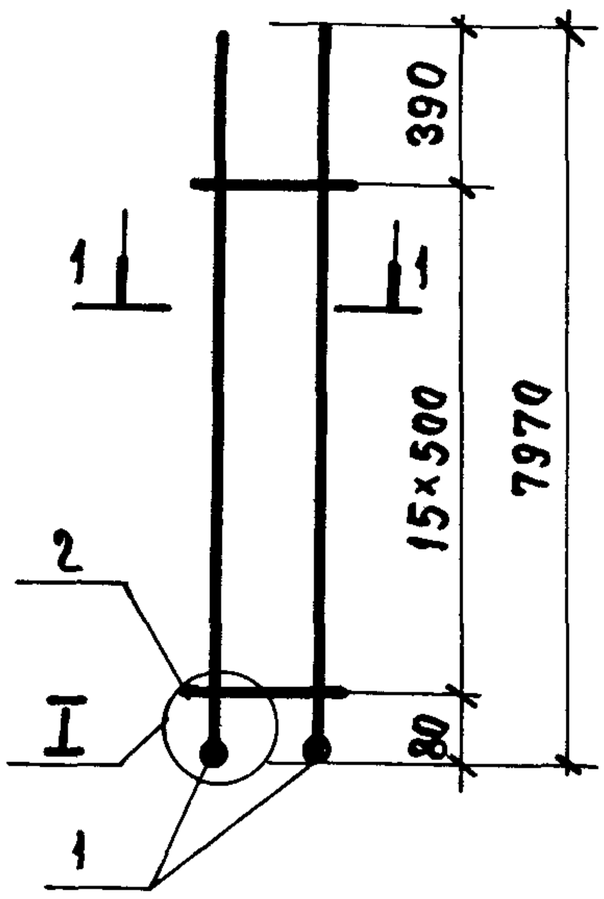

КР9-54

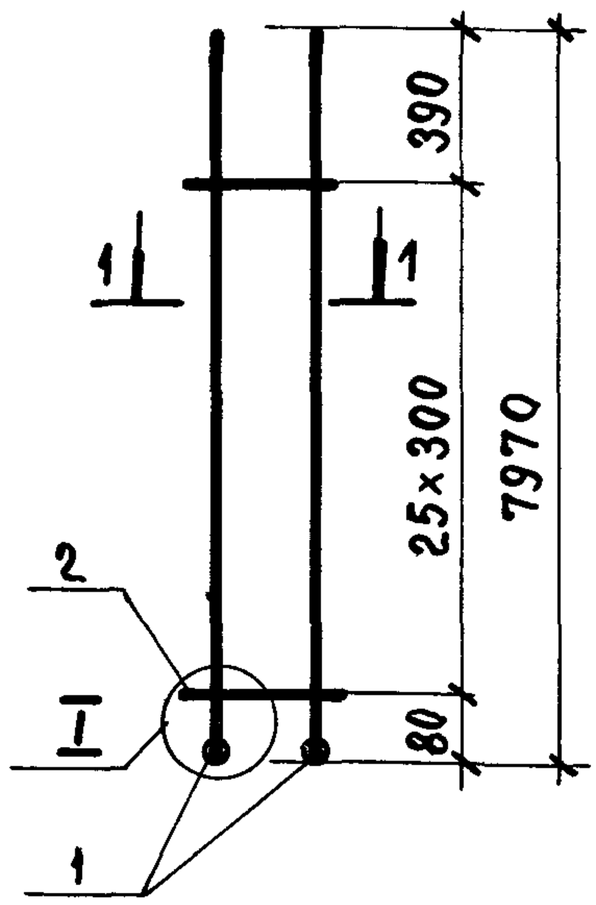

КР9-55

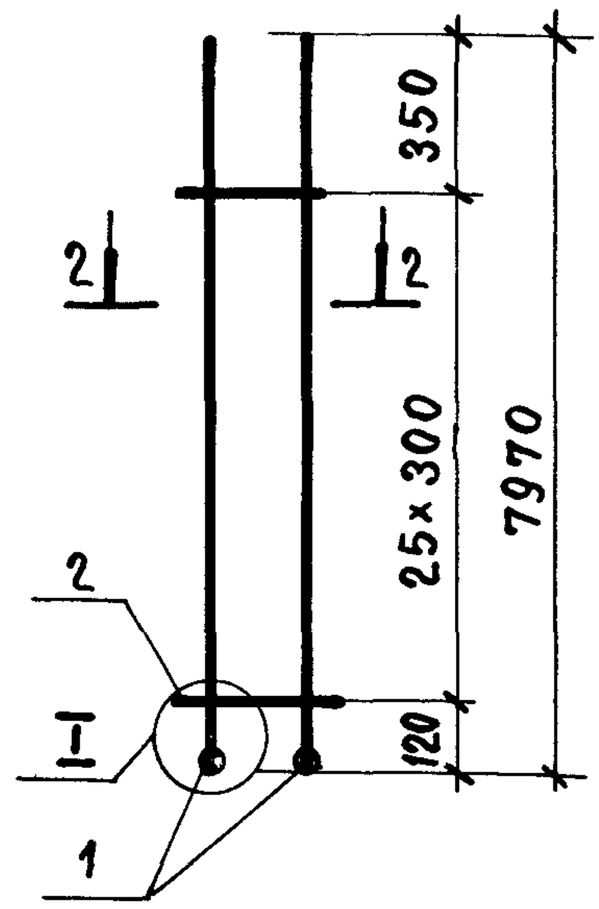

1-1

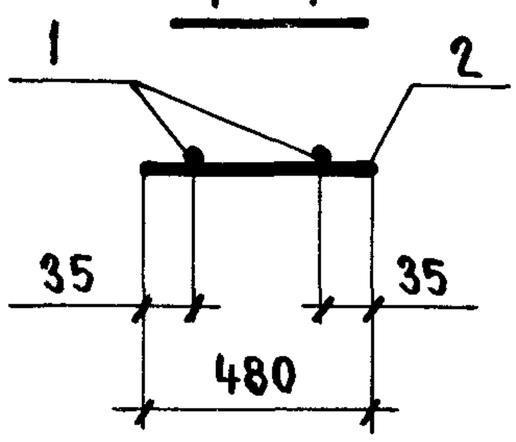

2-2

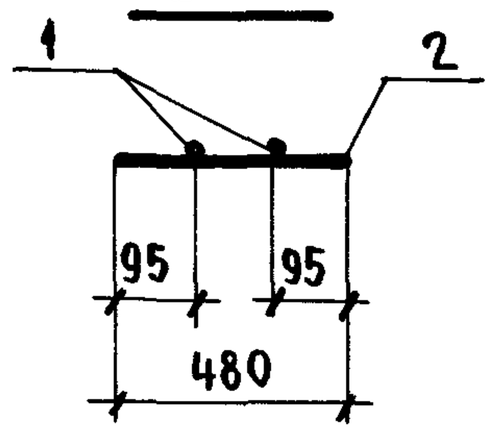

Марка каркаса	Поз.	Наименование		Кол.	Масса ед., кг	Масса каркаса, кг
КР9-53	1	Ф 32 А III	ℓ = 8015	2	50,58	104,2
	2	8 А I	ℓ = 480	16	0,19	
КР9-54	1	Ф32А III	ℓ = 8015	2	50,58	106,1
	2	8 А I	ℓ = 480	26	0,19	
КР9-55	1	Ф32А III	ℓ = 8015	2	50,58	106,1
	2	8 А I	ℓ = 480	26	0,19	

Арматура класса А-I, А-III по ГОСТ 5781-82*.
Узел I см. 1.423.1-3/88.2-219

Нач. СКО-1	Михайлов		
Н. контр.	Матвеев		
ГИП	Григорьев		
Рук. бр.	Акишина		
Инженер	Тищенко		
Проверил	Котова		
Рук. бр.	Григорян		
Проверил	Тищенко		

1.423.1-3/88.2-220

Каркас плоский
КР9-53 ... КР9-55

Стадия	Лист	Листов
Р		1

ПРОМСТРОЙПРОЕКТ

Взам. инв. №
Подпись и дата
Инв. № подл.

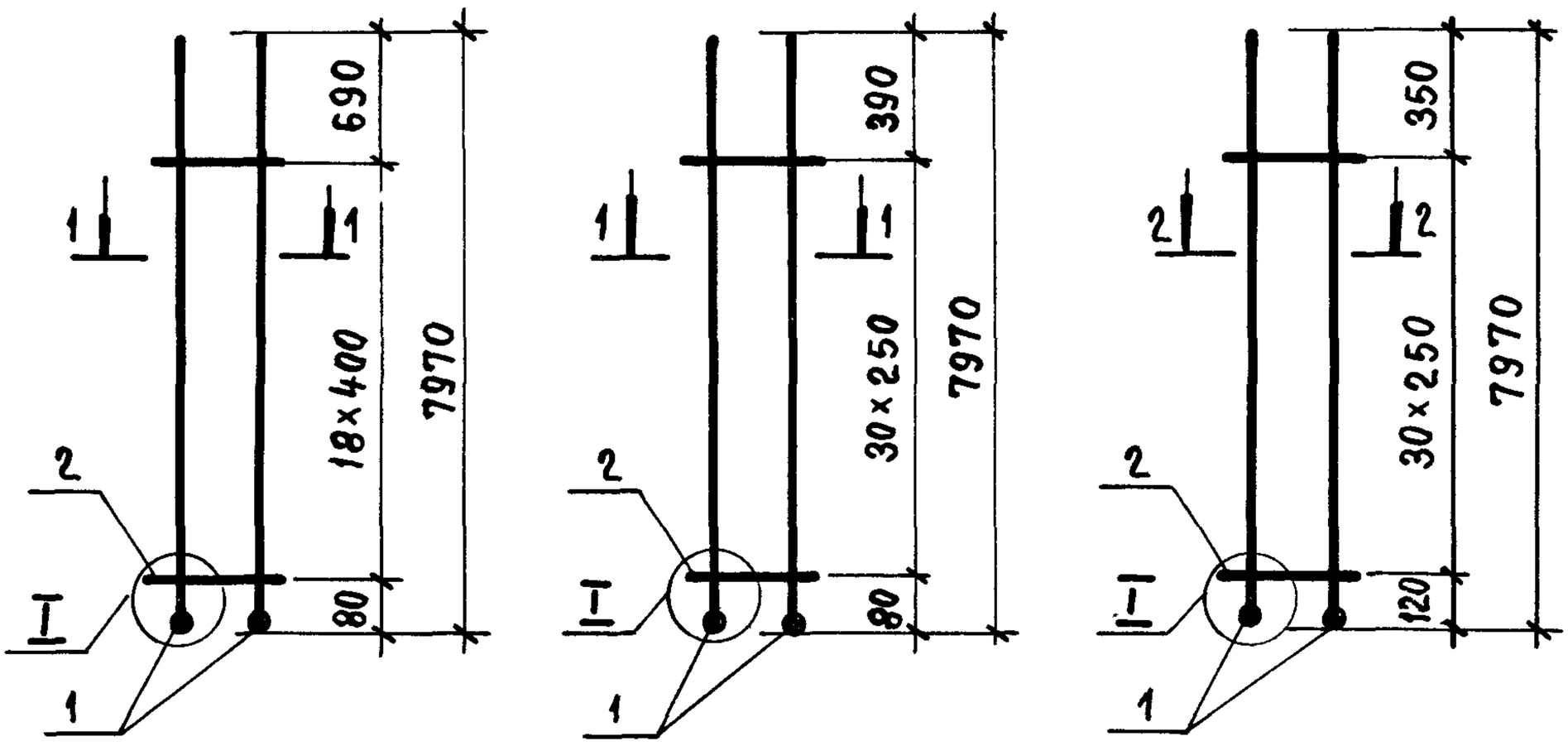

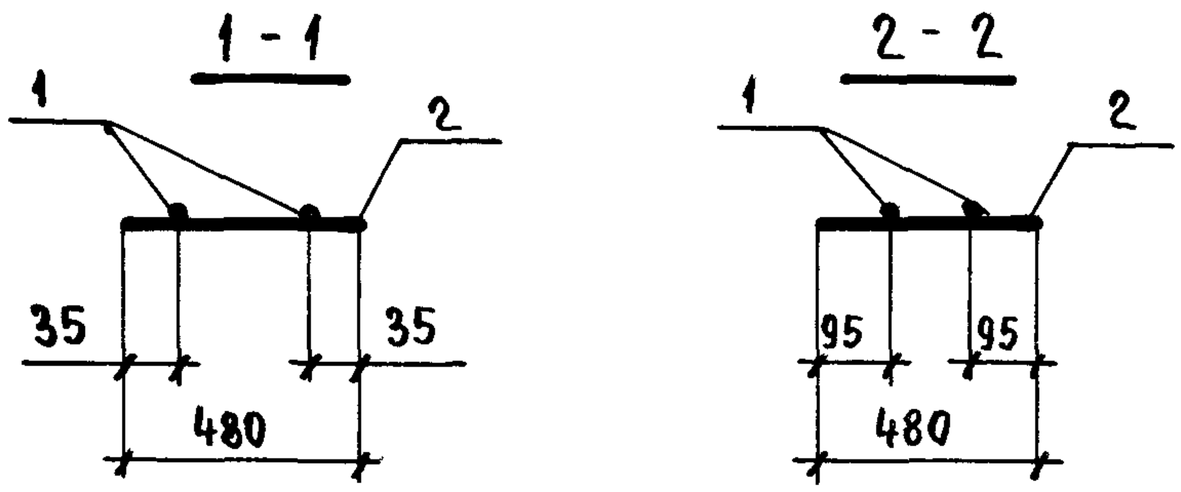

Марка каркаса	Поз.	Наименование	Кол.	Масса ед, кг	Масса каркаса, кг
КР9-56	1	Ф 32 А III ℓ = 8015	2	50,58	104,8
	2	8 А I ℓ = 480	19	0,19	
КР9-57	1	Ф 32 А III ℓ = 8015	2	50,58	107,1
	2	8 А I ℓ = 480	31	0,19	
КР9-58	1	Ф 32 А III ℓ = 8015	2	50,58	107,1
	2	8 А I ℓ = 480	31	0,19	

Арматура класса А-I, А-III по ГОСТ 5781-82*.
Узел I см. 1.423.1-3/88.2-219

Нач. СКО-1	Михайлов		
Н. контр.	Матвеев		
ГИП	Григорьев		
Рук. бр.	Акишина		
Инженер	Тищенко		
Проверил	Котова		
Рук бр.	Григорян		
Проверил	Тищенко		

1.423.1-3/88.2-221

Каркас плоский
КР9-56 ... КР9-58

Стадия	Лист	Листов
Р		1

ПРОМСТРОЙПРОЕКТ

Взам. инв. № | Подпись и дата | Инв. № подл.

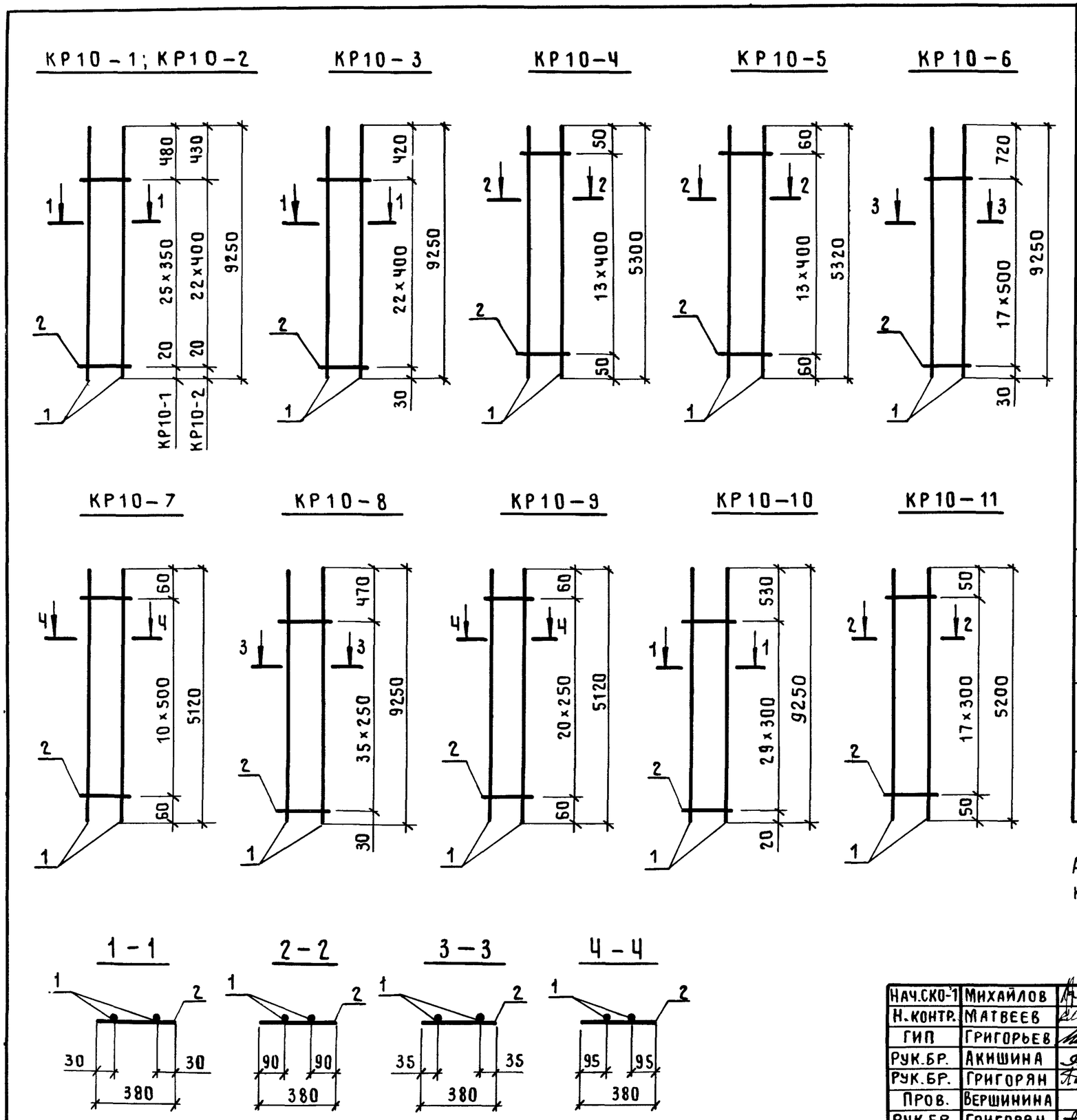

Марка каркаса	Поз.	Наименование		Кол.	Масса ед., кг	Масса каркаса, кг
КР10-1	1	ф 18 А III	ℓ = 9250	2	18,50	38,4
	2	5 Вр I	ℓ = 380	26	0,06	
КР10-2	1	ф 20 А III	ℓ = 9250	2	22,80	46,9
	2	5 Вр I	ℓ = 380	23	0,06	
КР10-3	1	ф 22 А III	ℓ = 9250	2	27,60	57,1
	2	6 А I	ℓ = 380	23	0,08	
КР10-4	1	ф 20 А III	ℓ = 5300	2	13,10	26,9
	2	5 Вр I	ℓ = 380	14	0,06	
КР10-5	1	ф 22 А III	ℓ = 5320	2	15,90	32,9
	2	6 А I	ℓ = 380	14	0,08	
КР10-6	1	ф 25 А III	ℓ = 9250	2	35,60	73,9
	2	8 А I	ℓ = 380	18	0,15	
КР10-7	1	ф 25 А III	ℓ = 5120	2	19,70	41,1
	2	8 А I	ℓ = 380	11	0,15	
КР10-8	1	ф 28 А III	ℓ = 9250	2	44,70	94,8
	2	8 А I	ℓ = 380	36	0,15	
КР10-9	1	ф 28 А III	ℓ = 5120	2	24,70	52,6
	2	8 А I	ℓ = 380	21	0,15	
КР10-10	1	ф 20 А III	ℓ = 9250	2	22,80	47,3
	2	5 Вр I	ℓ = 380	30	0,06	
КР10-11	1	ф 20 А III	ℓ = 5200	2	12,8	26,6
	2	5 Вр I	ℓ = 380	18	0,06	

Арматура класса А-I, А-III по ГОСТ 5781-82*;
класса Вр-I по ГОСТ 6727-80*.

Нач.СКО-1	Михайлов		1.423.1-3/88.2-222
Н.контр.	Матвеев		
ГИП	Григорьев		
Рук.бр.	Акишина		Каркас плоский КР10-1 ... КР10-11
Рук.бр.	Григорян		
Пров.	Вершинина		
Рук.бр.	Григорян		
Пров.	Тищенко		

Стадия	Лист	Листов
Р		1

ПРОМСТРОЙПРОЕКТ

КР10 – 12

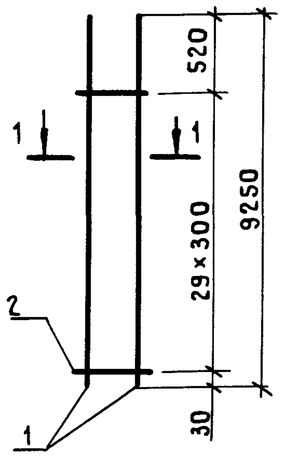

КР10 – 13

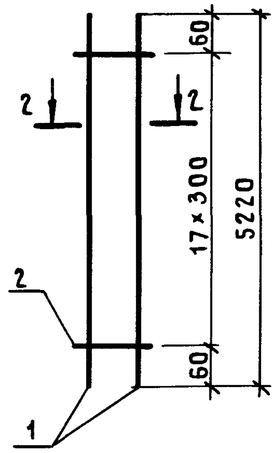

КР10 – 14

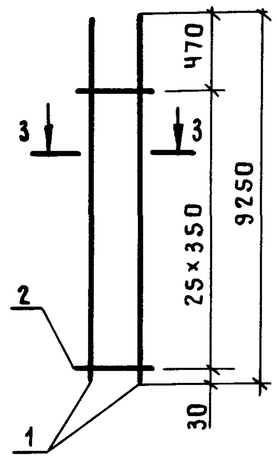

КР10 – 15

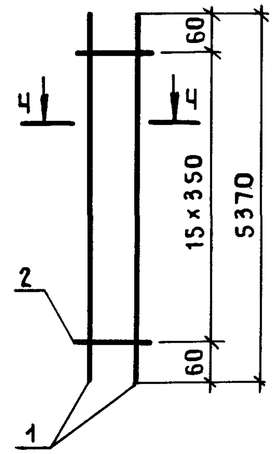

КР10 – 16

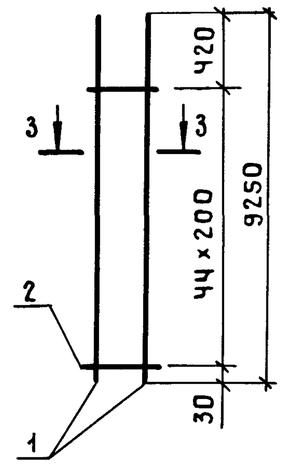

КР10 – 17

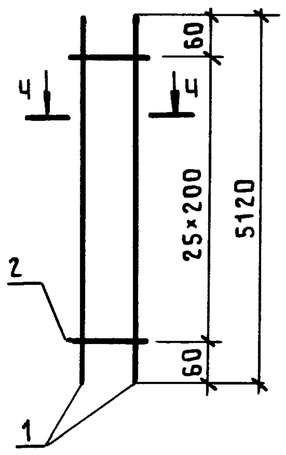

КР10 – 18; КР10 – 19

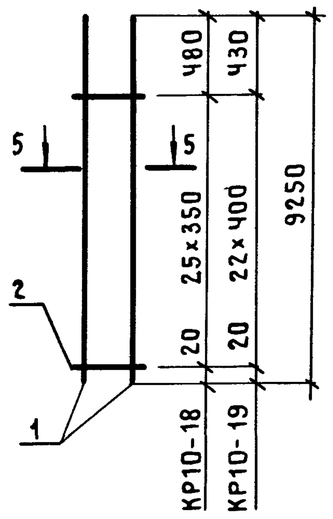

КР10 – 20; КР10 – 21

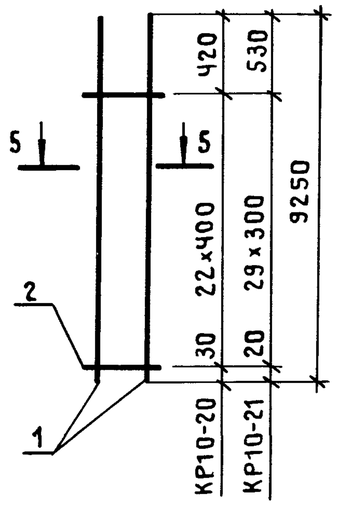

КР10 – 22

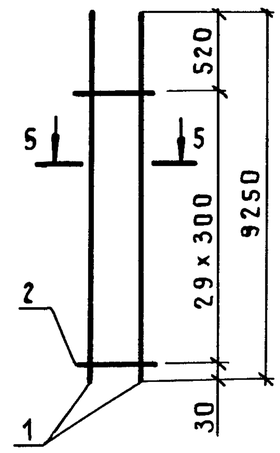

1 – 1

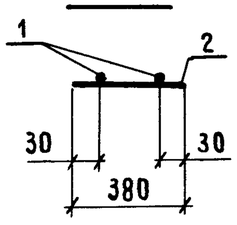

2 – 2

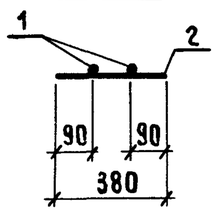

3 – 3

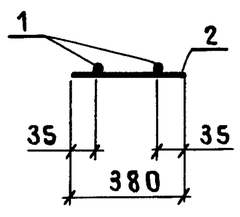

4 – 4

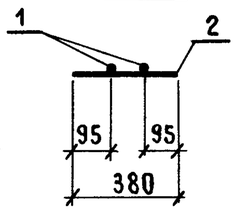

5 – 5

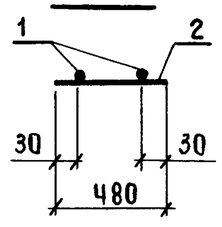

Марка каркаса	Поз.	Наименование		Кол.	Масса ед., кг	Масса каркаса, кг
КР10-12	1	ф 22 А III	ℓ = 9250	2	27,6	57,7
	2	6 А I	ℓ = 380	30	0,08	
КР10-13	1	ф 22 А III	ℓ = 5220	2	15,6	32,7
	2	6 А I	ℓ = 380	18	0,08	
КР10-14	1	ф 25 А III	ℓ = 9250	2	35,6	75,1
	2	8 А I	ℓ = 380	26	0,15	
КР10-15	1	ф 25 А III	ℓ = 5370	2	20,7	43,8
	2	8 А I	ℓ = 380	16	0,15	
КР10-16	1	ф 28 А III	ℓ = 9250	2	44,7	96,1
	2	8 А I	ℓ = 380	45	0,15	
КР10-17	1	ф 28 А III	ℓ = 5160	2	24,9	53,4
	2	8 А I	ℓ = 380	26	0,15	
КР10-18	1	ф 18 А III	ℓ = 9250	2	18,5	38,8
	2	5 Вр I	ℓ = 480	26	0,07	
КР10-19	1	ф 20 А III	ℓ = 9250	2	22,8	47,2
	2	5 Вр I	ℓ = 480	23	0,07	
КР10-20	1	ф 22 А III	ℓ = 9250	2	27,6	57,7
	2	6 А I	ℓ = 480	23	0,11	
КР10-21	1	ф 20 А III	ℓ = 9250	2	22,8	47,7
	2	5 Вр I	ℓ = 480	30	0,07	
КР10-22	1	ф 22 А III	ℓ = 9250	2	27,6	58,4
	2	6 А I	ℓ = 480	30	0,11	

Арматура класса А-I, А-III по ГОСТ 5781-82*;
класса Вр-I по ГОСТ 6727-80*

Нач СКО-1	Михайлов		1.423.1-3/88.2-223
Н. контр.	Матвеев		
ГИП	Григорьев		
Рук. бр.	Акишина		Каркас плоский КР10-12 ... КР10-22
Рук. бр.	Григорян		
Пров	Вершинина		
Рук бр.	Григорян		
Пров.	Тищенко		

Стадия	Лист	Листов
Р		1

ПРОМСТРОЙПРОЕКТ

КР10-23; КР10-24

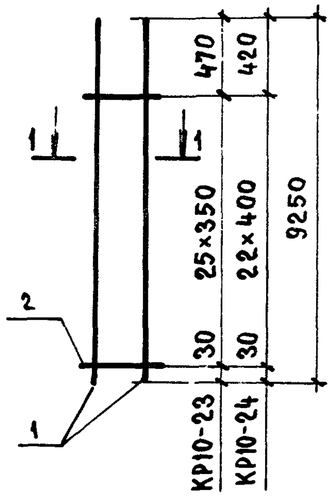

КР10-25

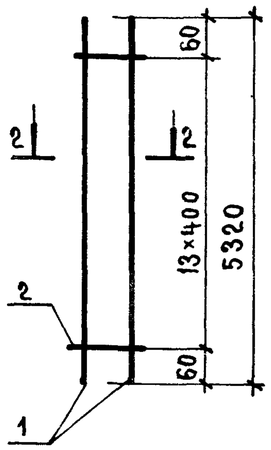

КР10-26

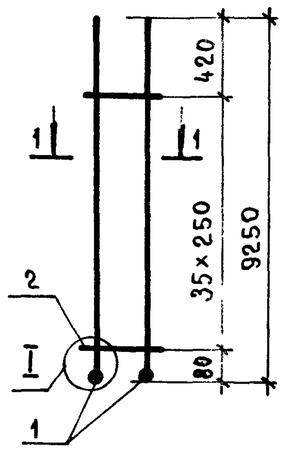

КР10-27

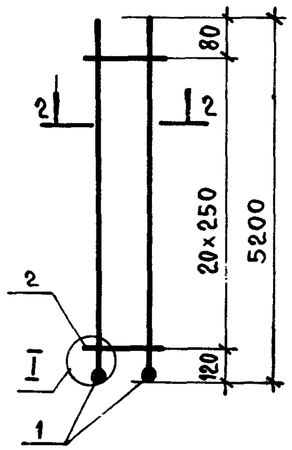

КР10-28

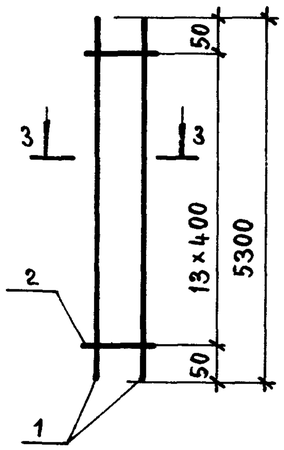

КР10-29

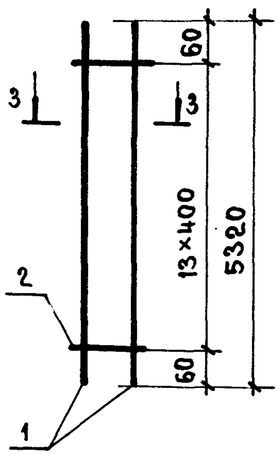

КР10-30

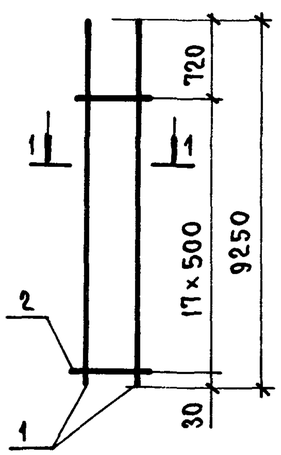

КР10-31

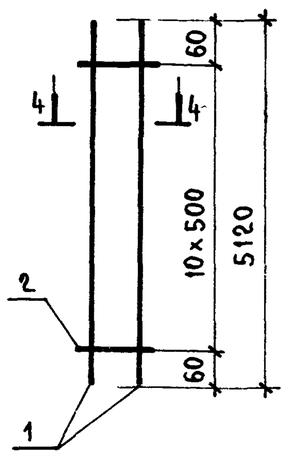

КР10-32

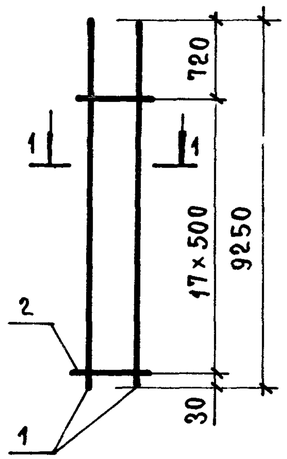

КР10-33

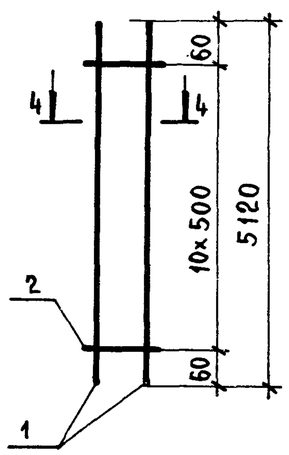

1 - 1

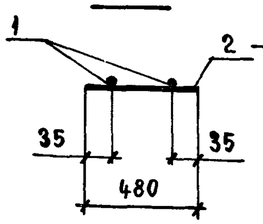

2 - 2

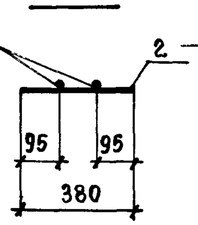

3 - 3

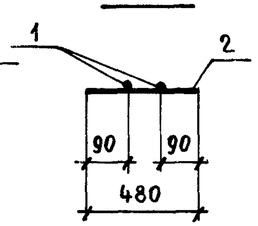

4 - 4

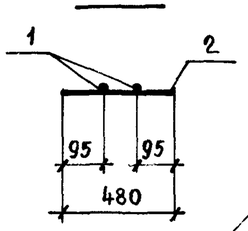

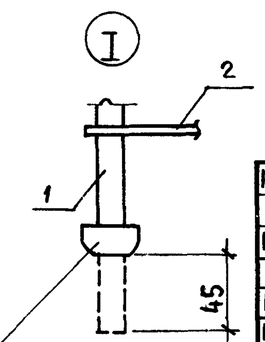

Высаженная головка

Марка каркаса	Поз.	Наименование		Кол.	Масса ед., кг	Масса каркаса, кг
КР10-23	1	ф 25 А III	ℓ = 9250	2	35,6	76,2
	2	8 А I	ℓ = 480	26	0,19	
КР10-24	1	ф 28 А III	ℓ = 9250	2	44,7	93,7
	2	8 А I	ℓ = 480	23	0,19	
КР10-25	1	ф 28 А III	ℓ = 5320	2	25,7	53,5
	2	8 А I	ℓ = 380	14	0,15	
КР10-26	1	ф 32 А III	ℓ = 9295	2	58,7	124,2
	2	8 А I	ℓ = 480	36	0,19	
КР10-27	1	ф 32 А III	ℓ = 5245	2	33,1	69,4
	2	8 А I	ℓ = 380	21	0,15	
КР10-28	1	ф 20 А III	ℓ = 5300	2	13,1	27,1
	2	5 Вр I	ℓ = 480	14	0,07	
КР10-29	1	ф 22 А III	ℓ = 5320	2	15,9	33,2
	2	6 А I	ℓ = 480	14	0,11	
КР10-30	1	ф 25 А III	ℓ = 9250	2	35,6	74,6
	2	8 А I	ℓ = 480	18	0,19	
КР10-31	1	ф 25 А III	ℓ = 5120	2	19,7	41,5
	2	8 А I	ℓ = 480	11	0,19	
КР10-32	1	ф 28 А III	ℓ = 9250	2	44,7	92,8
	2	8 А I	ℓ = 480	18	0,19	
КР10-33	1	ф 28 А III	ℓ = 5120	2	24,7	51,6
	2	8 А I	ℓ = 480	11	0,19	

Арматура класса А-I, А-III по ГОСТ 5781-82*, класса Вр-I по ГОСТ 6727-80*

Нач. СКО-1	Михайлов	
Н. контр	Матвеев	
ГИП	Григорьев	
Рук. бр.	Акишина	
Рук. бр.	Григорян	
Проверил	Вершинина	
Рук. бр.	Григорян	
Проверил	Тищенко	

1.423.1-3/88.2-224

Каркас плоский

КР10-23...КР10-33

Стадия	Лист	Листов
Р		1

ПРОМСТРОЙПРОЕКТ

23584-05 38

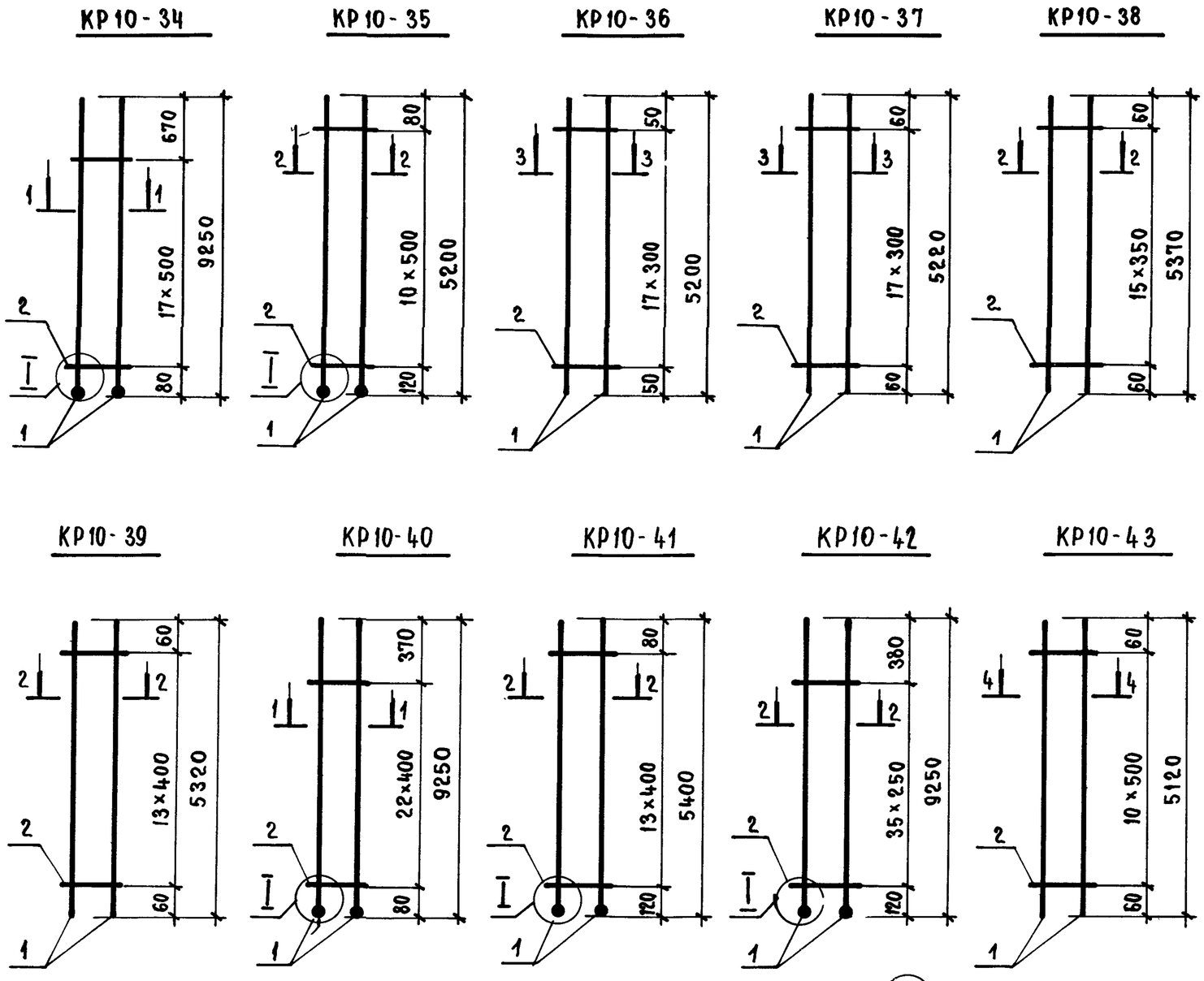

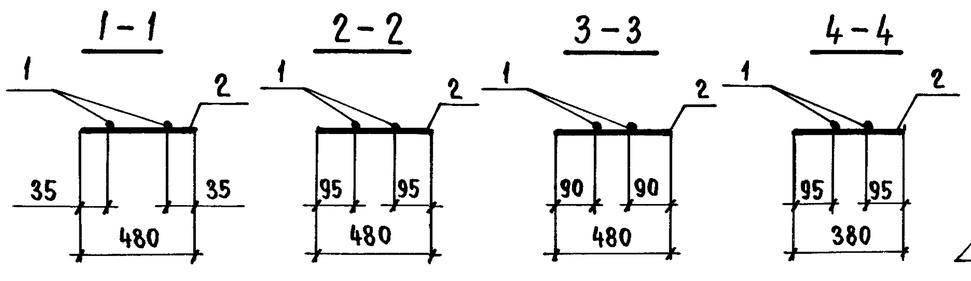

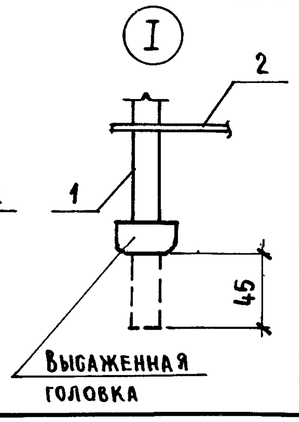

Марка каркаса	Поз.	Наименование		Кол.	Масса ед, кг	Масса каркаса, кг
КР10-34	1	Ф 32 А III	ℓ = 9295	2	58,7	120,8
	2	8 А I	ℓ = 480	18	0,19	
КР10-35	1	Ф 32 А III	ℓ = 5245	2	33,1	68,3
	2	8 А I	ℓ = 480	11	0,19	
КР10-36	1	Ф 20 А III	ℓ = 5200	2	12,8	26,9
	2	5 Вр I	ℓ = 480	18	0,07	
КР10-37	1	Ф 22 А III	ℓ = 5220	2	15,6	33,1
	2	6 А I	ℓ = 480	18	0,11	
КР10-38	1	Ф 25 А III	ℓ = 5370	2	20,7	44,4
	2	8 А I	ℓ = 480	16	0,19	
КР10-39	1	Ф 28 А III	ℓ = 5320	2	25,7	54,1
	2	8 А I	ℓ = 480	14	0,19	
КР10-40	1	Ф 32 А III	ℓ = 9295	2	58,7	121,8
	2	8 А I	ℓ = 480	23	0,19	
КР10-41	1	Ф 32 А III	ℓ = 5445	2	34,4	71,5
	2	8 А I	ℓ = 480	14	0,19	
КР10-42	1	Ф 32 А III	ℓ = 9295	2	58,7	124,2
	2	8 А I	ℓ = 480	36	0,19	
КР10-43	1	Ф 28 А III	ℓ = 5120	2	24,7	51,1
	2	8 А I	ℓ = 380	11	0,15	

Арматура класса А-I, А-III по ГОСТ 5781-82*;
класса Вр-I по ГОСТ 6727-80*.

Нач. СКО-1	Михайлов	
Н. контр.	Матвеев	
ГИП	Григорьев	
Рук. бр.	Акишина	
Рук. бр.	Григорян	
Проверил	Вершинина	
Рук. бр.	Григорян	
Проверил	Тищенко	

1.423.1-3/88.2-225

Каркас плоский
КР10-34 ... КР10-43

Стадия	Лист	Листов
Р		1

ПРОМСТРОЙПРОЕКТ

23584-05 29

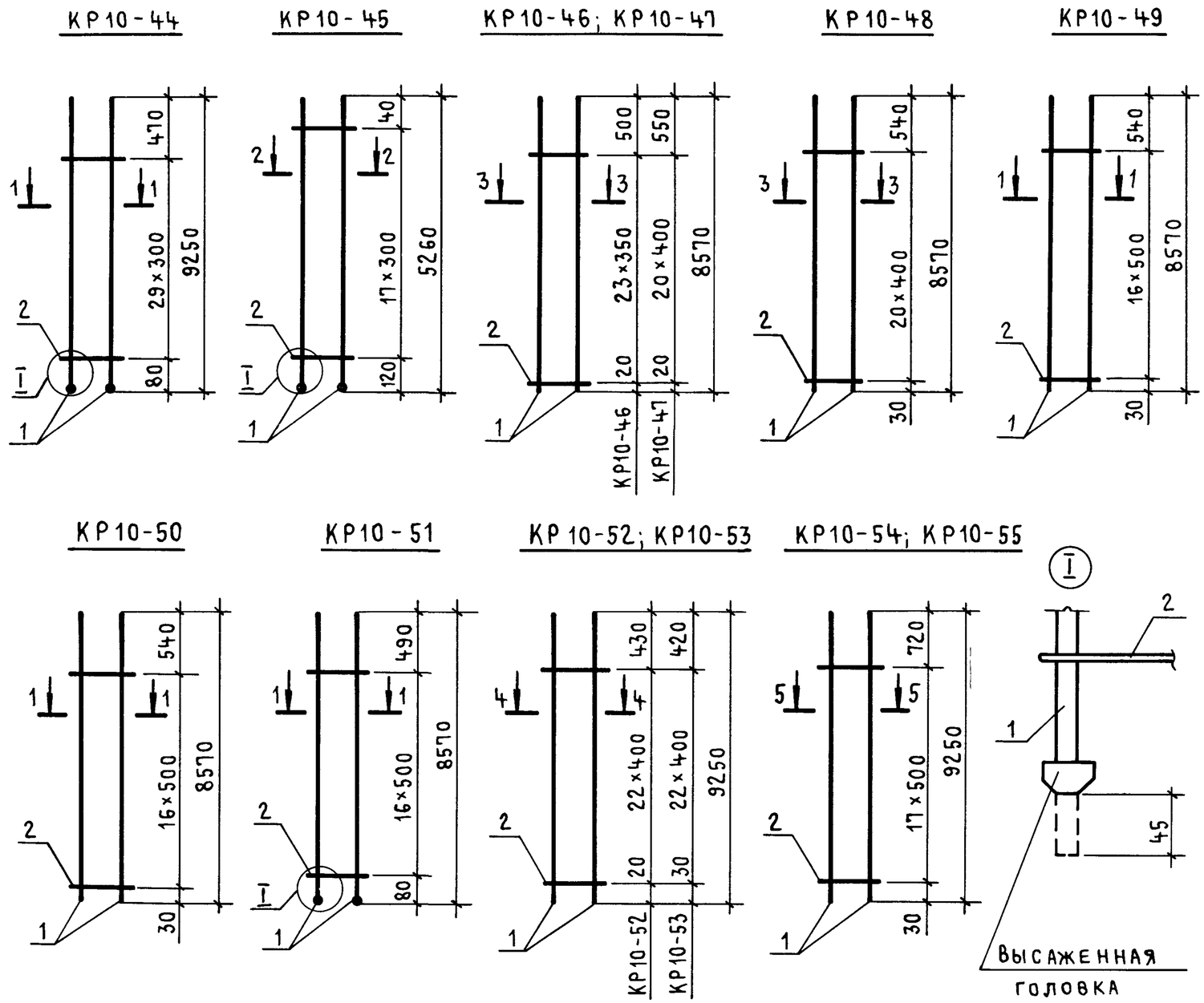

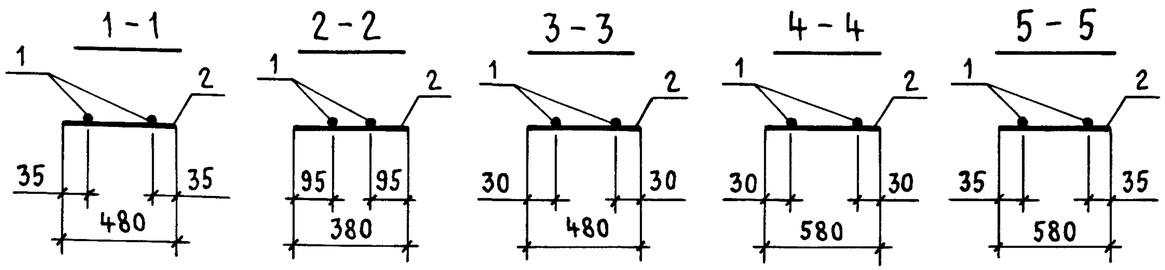

Марка каркаса	Поз.	Наименование		Кол.	Масса ед., кг	Масса каркаса, кг
КР10-44	1	ф 32 А III	ℓ = 9295	2	58,7	123,1
	2	8 А I	ℓ = 480	30	0,19	
КР10-45	1	ф 32 А III	ℓ = 5305	2	33,5	69,7
	2	8 А I	ℓ = 380	18	0,15	
КР10-46	1	ф 18 А III	ℓ = 8570	2	17,1	35,9
	2	5 Вр I	ℓ = 480	24	0,07	
КР10-47	1	ф 20 А III	ℓ = 8570	2	21,1	43,7
	2	5 Вр I	ℓ = 480	21	0,07	
КР10-48	1	ф 22 А III	ℓ = 8570	2	25,6	53,4
	2	6 А I	ℓ = 480	21	0,11	
КР10-49	1	ф 25 А III	ℓ = 8570	2	33,0	69,2
	2	8 А I	ℓ = 480	17	0,19	
КР10-50	1	ф 28 А III	ℓ = 8570	2	41,4	86,0
	2	8 А I	ℓ = 480	17	0,19	
КР10-51	1	ф 32 А III	ℓ = 8615	2	54,4	112,0
	2	8 А I	ℓ = 480	17	0,19	
КР10-52	1	ф 20 А III	ℓ = 9250	2	22,8	47,5
	2	5 Вр I	ℓ = 580	23	0,08	
КР10-53	1	ф 22 А III	ℓ = 9250	2	27,6	58,2
	2	6 А I	ℓ = 580	23	0,13	
КР10-54	1	ф 25 А III	ℓ = 9250	2	35,6	75,4
	2	8 А I	ℓ = 580	18	0,23	
КР10-55	1	ф 28 А III	ℓ = 9250	2	44,7	93,5
	2	8 А I	ℓ = 580	18	0,23	

Арматура класса А-I, А-III по ГОСТ 5781-82*;
класса Вр-I по ГОСТ 6727-80*

Нач.СКО-1	Михайлов	
Н. контр.	Матвеев	
ГИП	Григорьев	
Рук. бр.	Акишина	
Рук. бр.	Григорян	
Проверил	Вершинина	
Рук. бр.	Григорян	
Проверил	Тищенко	

1.423.1-3/88.2-226

Каркас плоский
КР10-44 ... КР10-55

Стадия	Лист	Листов
Р		1

ПРОМСТРОЙПРОЕКТ

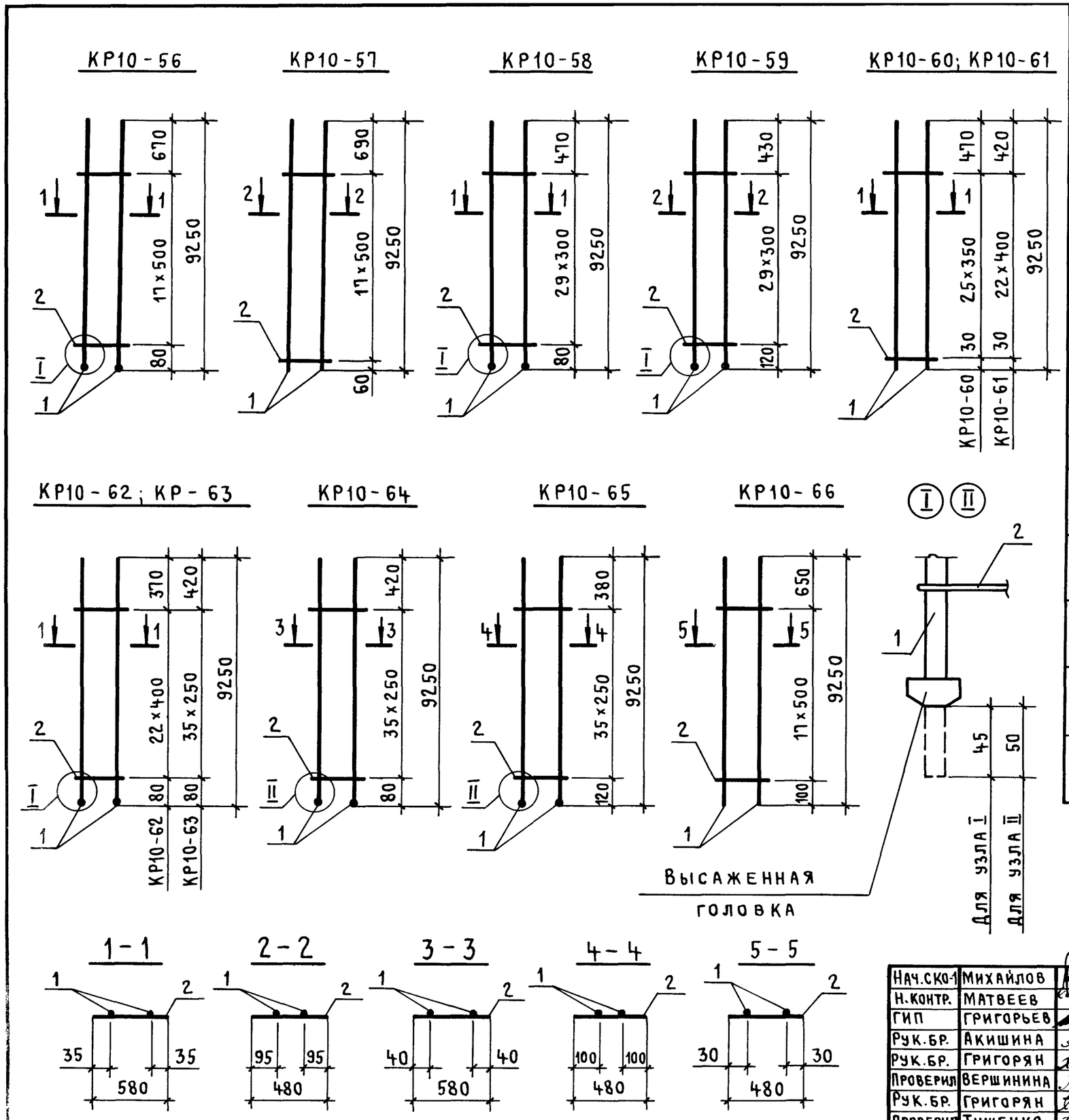

Марка каркаса	Поз.	Наименование	Кол.	Масса ед., кг	Масса каркаса, кг
КР10-56	1	ф 32 А III ℓ = 9295	2	58,7	121,5
	2	8 А I ℓ = 580	18	0,23	
КР10-57	1	ф 28 А III ℓ = 9250	2	44,7	92,8
	2	8 А I ℓ = 480	18	0,19	
КР10-58	1	ф 32 А III ℓ = 9295	2	58,7	124,3
	2	8 А I ℓ = 580	30	0,23	
КР10-59	1	ф 32 А III ℓ = 9295	2	58,7	123,1
	2	8 А I ℓ = 480	30	0,19	
КР10-60	1	ф 25 А III ℓ = 9250	2	35,6	77,2
	2	8 А I ℓ = 580	26	0,23	
КР10-61	1	ф 28 А III ℓ = 9250	2	44,7	94,7
	2	8 А I ℓ = 580	23	0,23	
КР10-62	1	ф 32 А III ℓ = 9295	2	58,7	122,7
	2	8 А I ℓ = 580	23	0,23	
КР10-63	1	ф 32 А III ℓ = 9295	2	58,7	125,6
	2	8 А I ℓ = 580	36	0,23	
КР10-64	1	ф 36 А III ℓ = 9300	2	74,3	161,5
	2	10 А I ℓ = 580	36	0,36	
КР10-65	1	ф 36 А III ℓ = 9300	2	74,3	159,3
	2	10 А I ℓ = 480	36	0,3	
КР10-66	1	ф 12 А III ℓ = 9250	2	8,2	17,2
	2	4 Вр I ℓ = 480	18	0,04	

Арматура класса А-I, А-III по ГОСТ 5781-82*;
класса Вр-I по ГОСТ 6727-80*

Нач.СКО-1	Михайлов	
Н.контр.	Матвеев	
ГИП	Григорьев	
Рук.бр.	Акишина	
Рук.бр.	Григорян	
Проверил	Вершинина	
Рук.бр.	Григорян	
Проверил	Тищенко	

1.423.1-3/88.2-227

Каркас плоский
КР10-56 ... КР10-66

Стадия	Лист	Листов
Р		1

ПРОМСТРОЙПРОЕКТ

23584-05 41

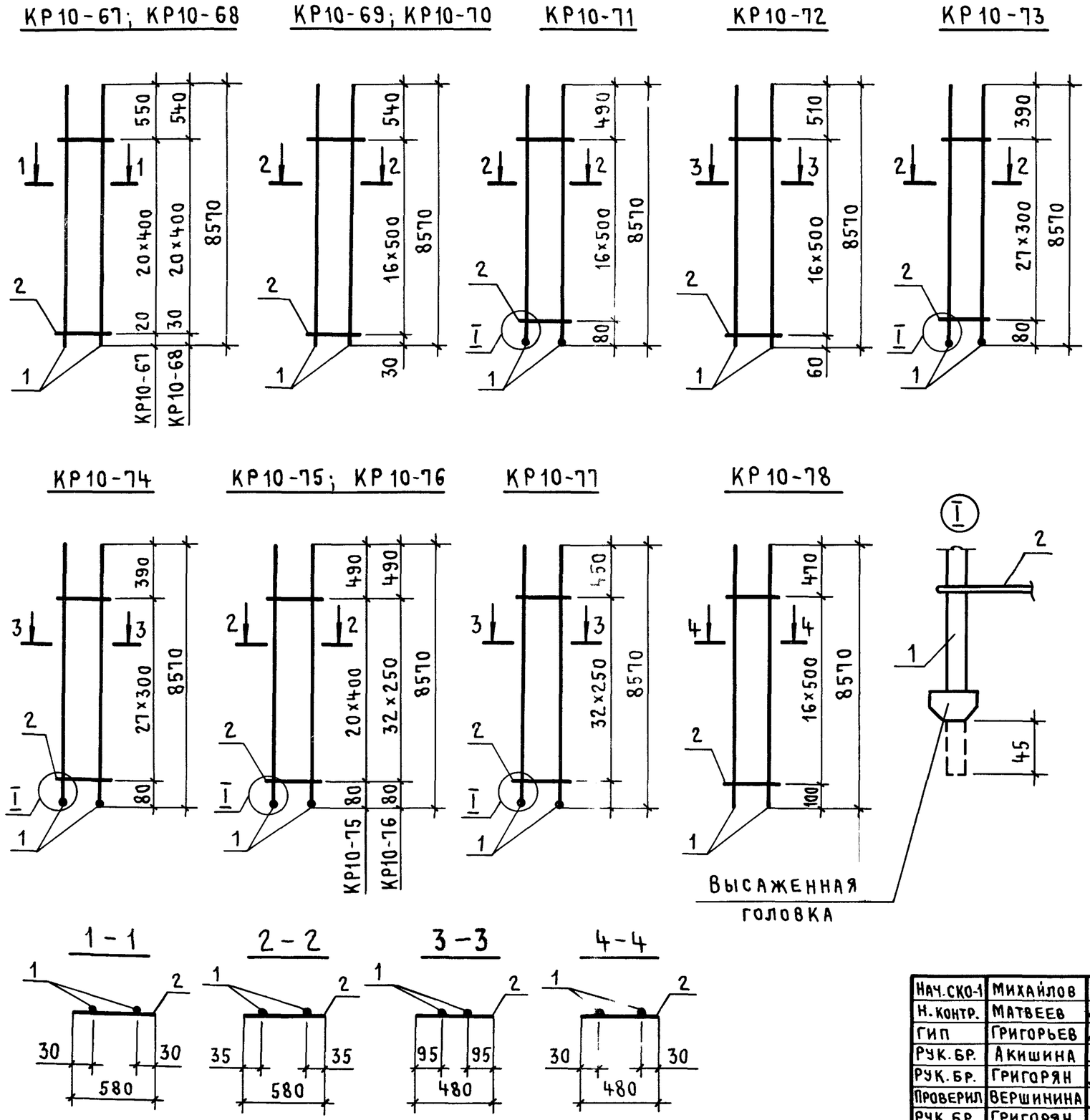

Марка каркаса	Поз.	Наименование	Кол.	Масса ед., кг	Масса каркаса, кг
КР10-67	1	ф 20 А III ℓ=8570	2	21,1	44,0
	2	5 Вр I ℓ=580	21	0,08	
КР10-68	1	ф 22 А III ℓ=8570	2	25,6	53,9
	2	6 А I ℓ=580	21	0,13	
КР10-69	1	ф 25 А III ℓ=8570	2	33,0	70,1
	2	8 А I ℓ=580	17	0,23	
КР10-70	1	ф 28 А III ℓ=8570	2	41,4	86,7
	2	8 А I ℓ=580	17	0,23	
КР10-71	1	ф 32 А III ℓ=8615	2	54,4	112,7
	2	8 А I ℓ=580	17	0,23	
КР10-72	1	ф 28 А III ℓ=8570	2	41,4	86,0
	2	8 А I ℓ=480	17	0,19	
КР10-73	1	ф 32 А III ℓ=8615	2	54,4	115,2
	2	8 А I ℓ=580	28	0,23	
КР10-74	1	ф 32 А III ℓ=8615	2	54,4	114,1
	2	8 А I ℓ=480	28	0,19	
КР10-75	1	ф 32 А III ℓ=8615	2	54,4	113,6
	2	8 А I ℓ=580	21	0,23	
КР10-76	1	ф 32 А III ℓ=8615	2	54,4	116,4
	2	8 А I ℓ=580	33	0,23	
КР10-77	1	ф 32 А III ℓ=8615	2	54,4	115,1
	2	8 А I ℓ=480	33	0,19	
КР10-78	1	ф 12 А III ℓ=8570	2	7,6	16,0
	2	4 Вр I ℓ=480	17	0,04	

Арматура класса А-I, А-III по ГОСТ 5781-82*;
класса Вр-I по ГОСТ 6727-80*

Нач.СКО-1	Михайлов	
Н.контр.	Матвеев	
ГИП	Григорьев	
Рук.бр.	Акишина	
Рук.бр.	Григорян	
Проверил	Вершинина	
Рук.бр.	Григорян	
Проверил	Тищенко	

1.423.1-3/88.2-228

Каркас плоский
КР10-67... КР10-78

Стадия	Лист	Листов
Р		1

ПРОМСТРОЙПРОЕКТ

Инв.№ подл. | Подпись и дата | Взам.инв.№

КР11-1; КР11-2

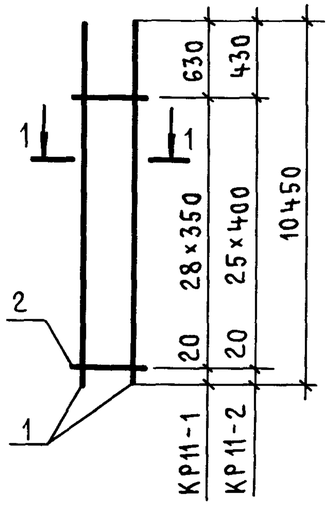

КР 11-3

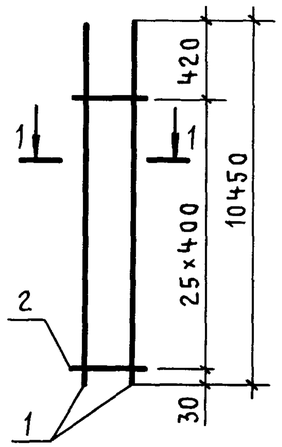

КР 11-4

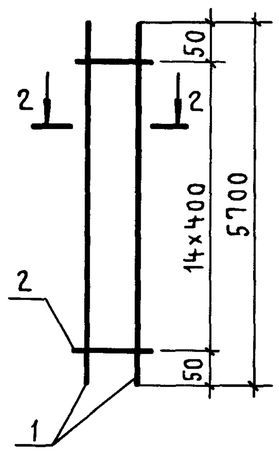

КР 11-5

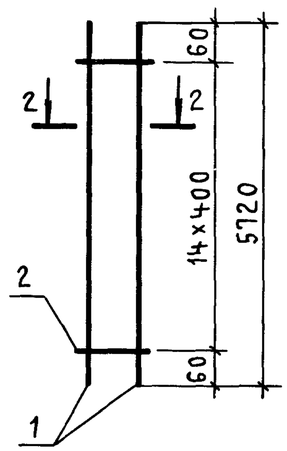

КР 11-6

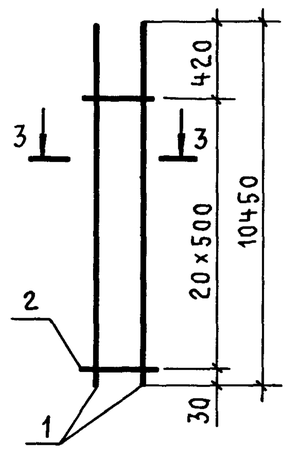

КР 11-7

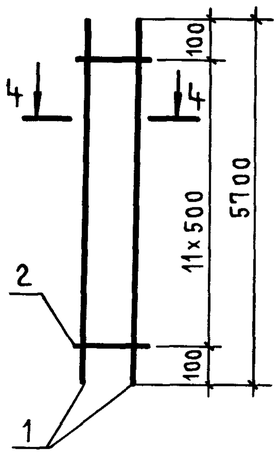

КР 11-8

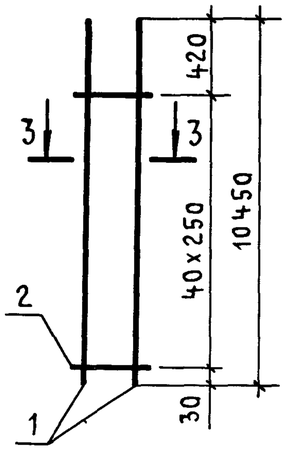

КР 11-9

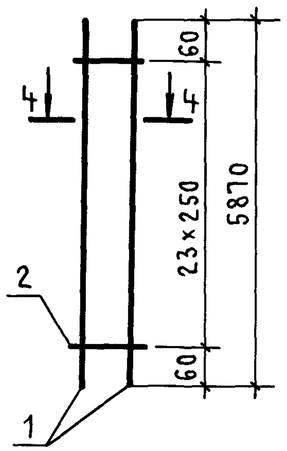

КР 11-10

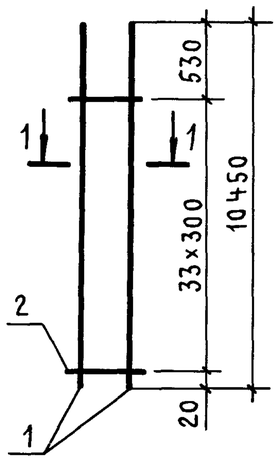

КР 11-11

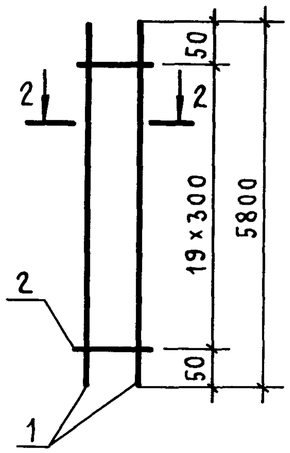

1-1

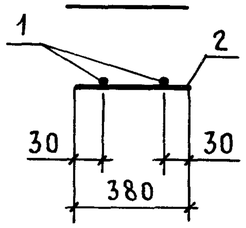

2-2

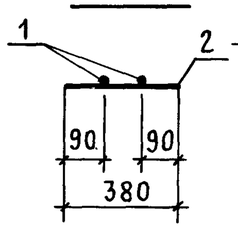

3-3

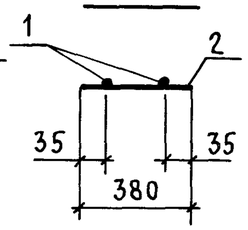

4-4

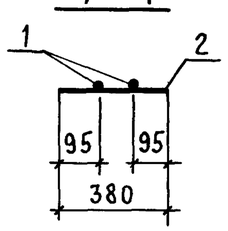

Марка каркаса	Поз.	Наименование	Кол.	Масса ед., кг	Масса каркаса, кг
КР11-1	1	ф 18 А III ℓ = 10450	2	20,88	43,4
	2	5 Вр I ℓ = 380	29	0,06	
КР11-2	1	ф 20 А III ℓ = 10450	2	25,77	53,0
	2	5 Вр I ℓ = 380	26	0,06	
КР11-3	1	ф 22 А III ℓ = 10450	2	31,18	64,6
	2	6 А I ℓ = 380	26	0,08	
КР11-4	1	ф 20 А III ℓ = 5700	2	14,06	29,0
	2	5 Вр I ℓ = 380	15	0,06	
КР11-5	1	ф 22 А III ℓ = 5720	2	17,07	35,4
	2	6 А I ℓ = 380	15	0,08	
КР11-6	1	ф 25 А III ℓ = 10450	2	40,23	83,6
	2	8 А I ℓ = 380	21	0,15	
КР11-7	1	ф 25 А III ℓ = 5700	2	21,95	45,7
	2	8 А I ℓ = 380	12	0,15	
КР11-8	1	ф 28 А III ℓ = 10450	2	50,47	107,1
	2	8 А I ℓ = 380	41	0,15	
КР11-9	1	ф 28 А III ℓ = 5870	2	28,35	60,3
	2	8 А I ℓ = 380	24	0,15	
КР11-10	1	ф 20 А III ℓ = 10450	2	25,77	53,4
	2	5 Вр I ℓ = 380	34	0,06	
КР11-11	1	ф 20 А III ℓ = 5800	2	14,30	29,7
	2	ф 5 Вр I ℓ = 380	20	0,06	

Арматура класса А-I, А-III по ГОСТ 5781-82*;
класса Вр-I по ГОСТ 6727-80*

Нач. СКО-1	Михайлов	
Н. контр.	Матвеев	
ГИП	Григорьев	
Рук. бр.	Акишина	
Ст. инж.	Поляков	
Проверил	Григорян	
Рук. бр.	Григорян	
Проверил	Тищенко	

1.423.1-3/88.2-229

Каркас плоский
КР 11-1 ... КР 11-11

Стадия	Лист	Листов
Р		1

ПРОМСТРОЙПРОЕКТ

23584-05 43

КР11-12

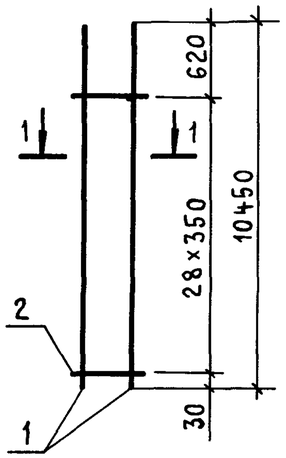

КР11-13

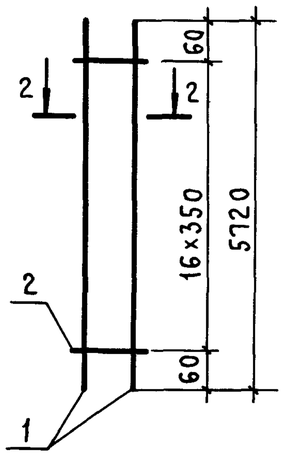

КР11-14

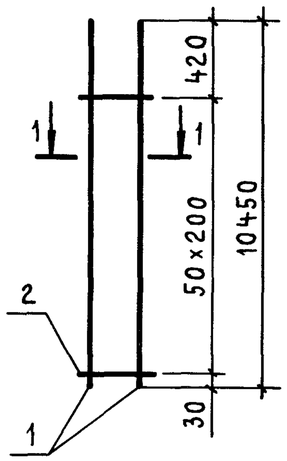

КР11-15

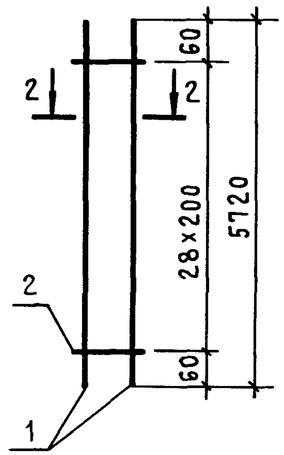

КР11-16 ; КР11-17

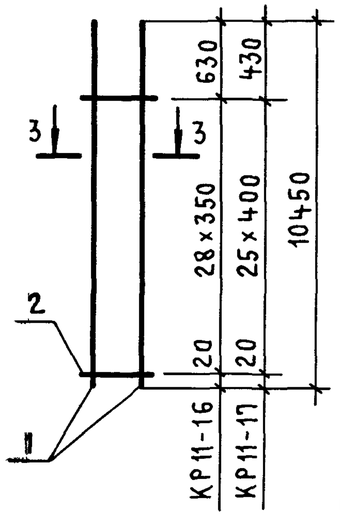

КР11-18

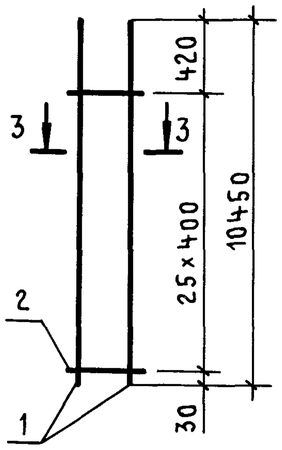

КР11-19 ; КР11-20

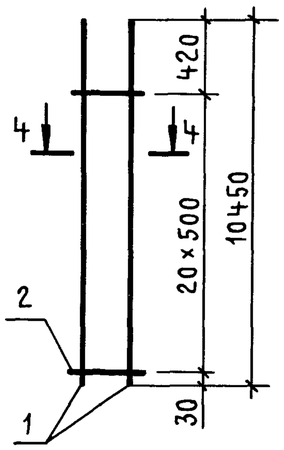

КР11-21

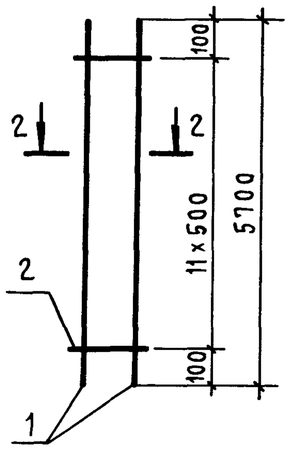

Арматура класса А-I, А-III по ГОСТ 5781-82*; класса Вр-I по ГОСТ 6727-80*.

Марка каркаса	Поз.	Наименование		Кол.	Масса ед., кг	Масса каркаса, кг
КР11-12	1	ф 25 А III	ℓ = 10450	2	40,23	84,8
	2	8 А I	ℓ = 380	29	0,15	
КР11-13	1	ф 25 А III	ℓ = 5720	2	22,02	46,6
	2	8 А I	ℓ = 380	17	0,15	
КР11-14	1	ф 28 А III	ℓ = 10450	2	50,47	108,6
	2	8 А I	ℓ = 380	51	0,15	
КР-15	1	ф 28 А III	ℓ = 5720	2	27,63	59,6
	2	8 А I	ℓ = 380	29	0,15	
КР-16	1	ф 18 А III	ℓ = 10450	2	20,88	43,8
	2	5 Вр I	ℓ = 480	29	0,07	
КР11-17	1	ф 20 А III	ℓ = 10450	2	25,77	53,4
	2	5 Вр I	ℓ = 480	26	0,07	
КР11-18	1	ф 22 А III	ℓ = 10450	2	31,18	65,2
	2	6 А I	ℓ = 480	26	0,11	
КР11-19	1	ф 25 А III	ℓ = 10450	2	40,23	84,5
	2	8 А I	ℓ = 480	21	0,19	
КР11-20	1	ф 28 А III	ℓ = 10450	2	50,47	105,0
	2	8 А I	ℓ = 480	21	0,19	
КР11-21	1	ф 28 А III	ℓ = 5700	2	27,53	56,9
	2	8 А I	ℓ = 380	12	0,15	

1-1

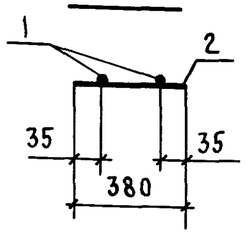

2-2

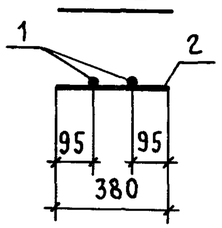

3-3

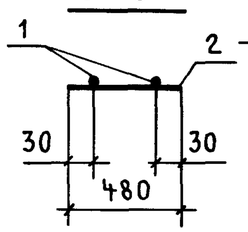

4-4

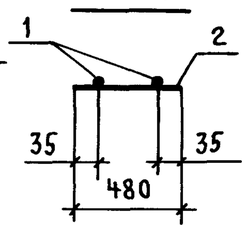

Нач.СКО-1	Михайлов	
Н.контр.	Матвеев	
ГИП	Григорьев	
Рук.бр.	Акишина	
Ст.инж.	Поляков	
Проверил	Григорян	
Рук.бр.	Григорян	
Проверил	Тищенко	

1.423.1-3/88.2-230

Каркас плоский КР11-12 ... КР11-21

Стадия	Лист	Листов
Р		1

ПРОМСТРОЙПРОЕКТ

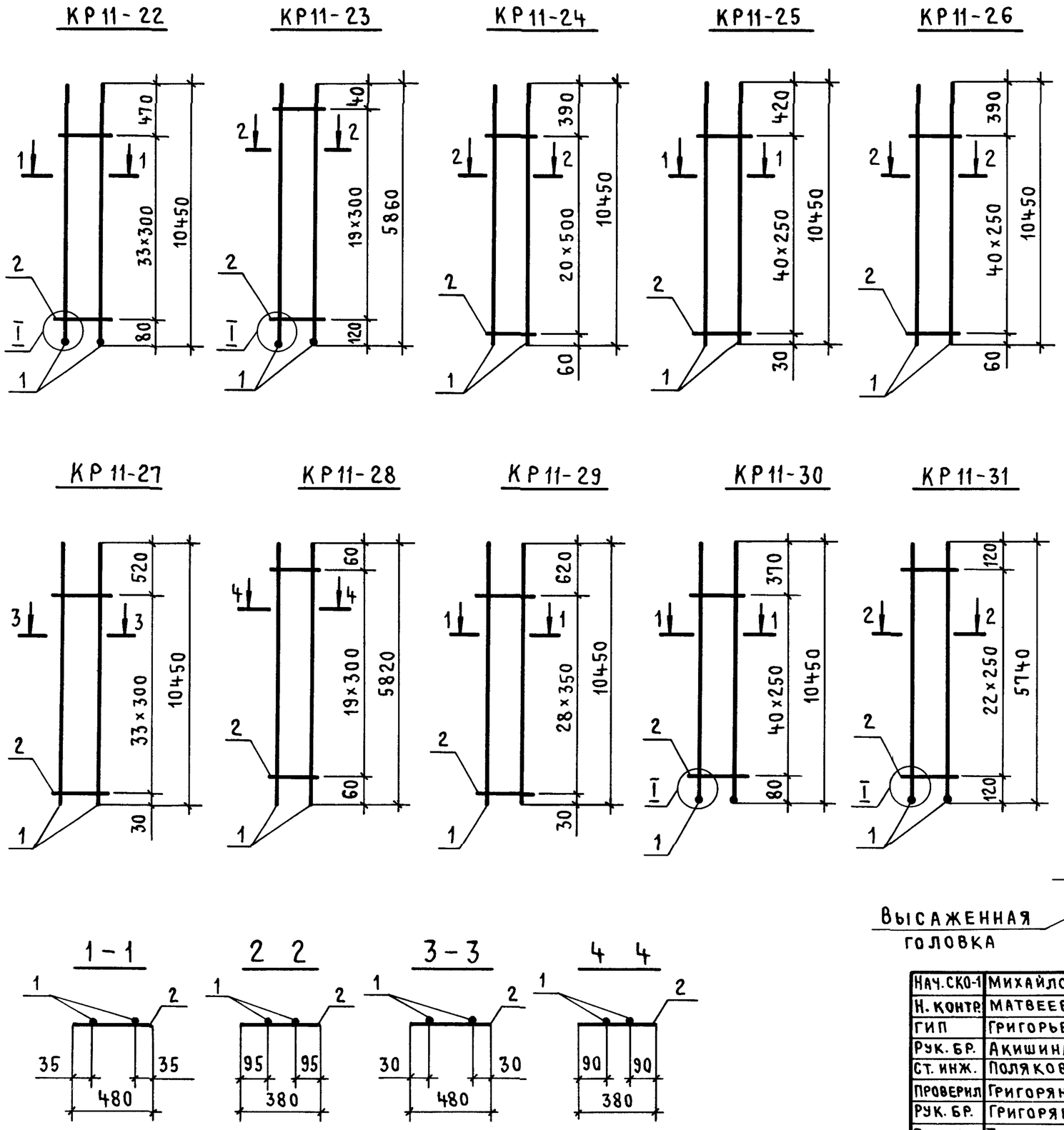

МАРКА КАРКАСА	Поз.	НАИМЕНОВАНИЕ	Кол.	МАССА ЕД., КГ	МАССА КАРКАСА, КГ
КР11-22	1	ϕ 32 А III ℓ = 10495	2	66,22	138,9
	2	8 А I ℓ = 480	34	0,19	
КР11-23	1	ϕ 32 А III ℓ = 5905	2	37,26	77,5
	2	8 А I ℓ = 380	20	0,15	
КР11-24	1	ϕ 25 А III ℓ = 10450	2	40,23	83,6
	2	8 А I ℓ = 380	21	0,15	
КР11-25	1	ϕ 28 А III ℓ = 10450	2	50,47	108,8
	2	8 А I ℓ = 480	41	0,19	
КР11-26	1	ϕ 28 А III ℓ = 10450	2	50,47	107,1
	2	8 А I ℓ = 380	41	0,15	
КР11-27	1	ϕ 22 А III ℓ = 10450	2	31,18	66,0
	2	6 А I ℓ = 480	34	0,11	
КР11-28	1	ϕ 22 А III ℓ = 5820	2	17,37	36,5
	2	6 А I ℓ = 380	20	0,08	
КР11-29	1	ϕ 25 А III ℓ = 10450	2	40,23	86,0
	2	8 А I ℓ = 480	29	0,19	
КР11-30	1	ϕ 32 А III ℓ = 10495	2	66,22	140,2
	2	8 А I ℓ = 480	41	0,19	
КР11-31	1	ϕ 32 А III ℓ = 5785	2	36,50	76,5
	2	8 А I ℓ = 380	23	0,15	

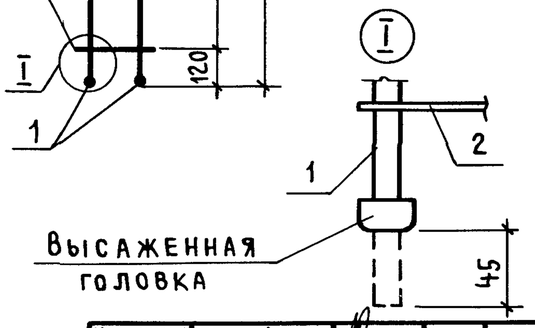

Арматура класса А-I, А-III по ГОСТ 5781-82*

Нач. СКО-1	Михайлов		
Н. контр.	Матвеев		
ГИП	Григорьев		
Рук. бр.	Акишина		
Ст. инж.	Поляков		
Проверил	Григорян		
Рук. бр.	Григорян		
Проверил	Тищенко		

1.423.1-3/88.2-231

Каркас плоский КР11-22 ... КР11-31

Стадия	Лист	Листов
Р		1

ПРОМСТРОЙПРОЕКТ

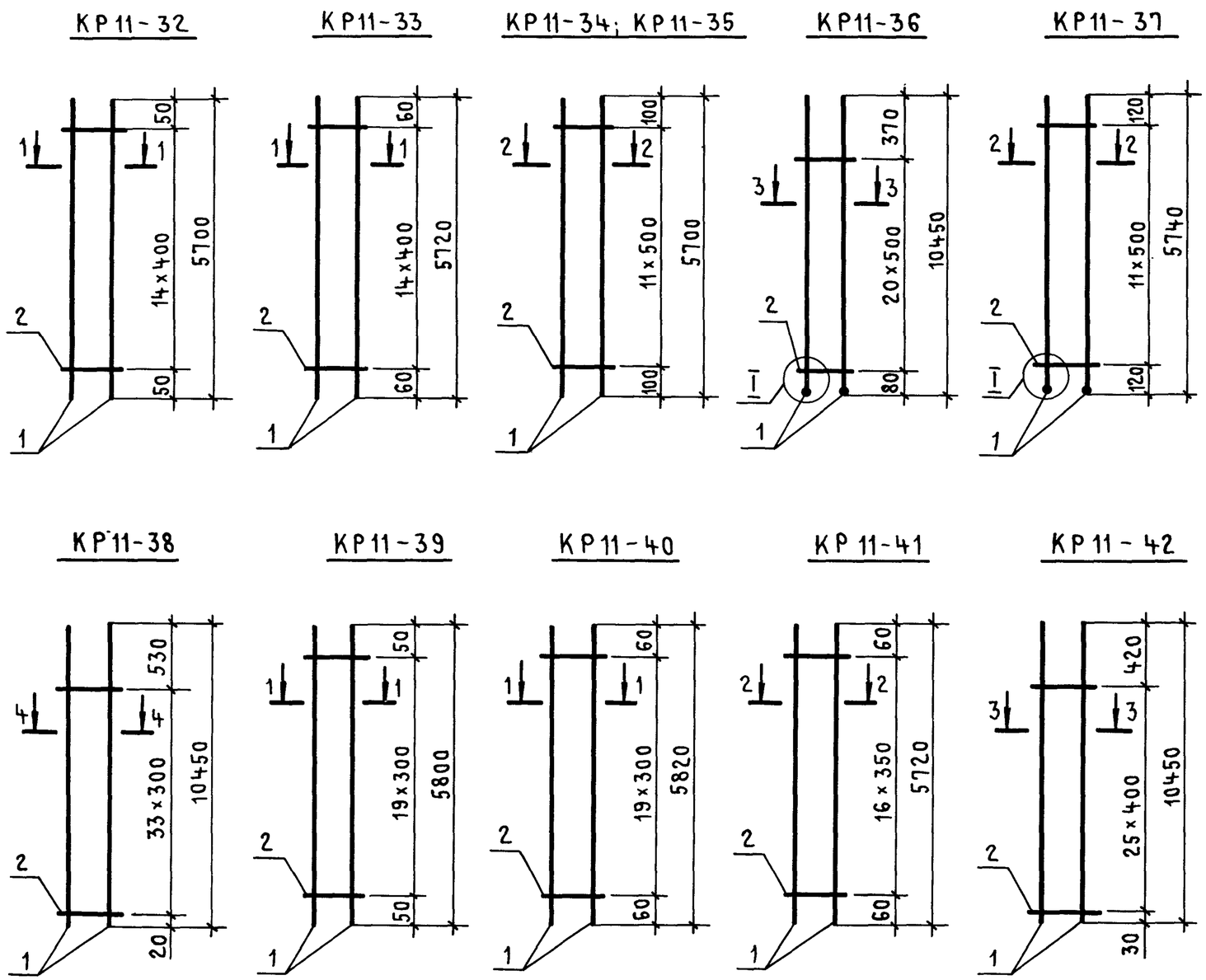

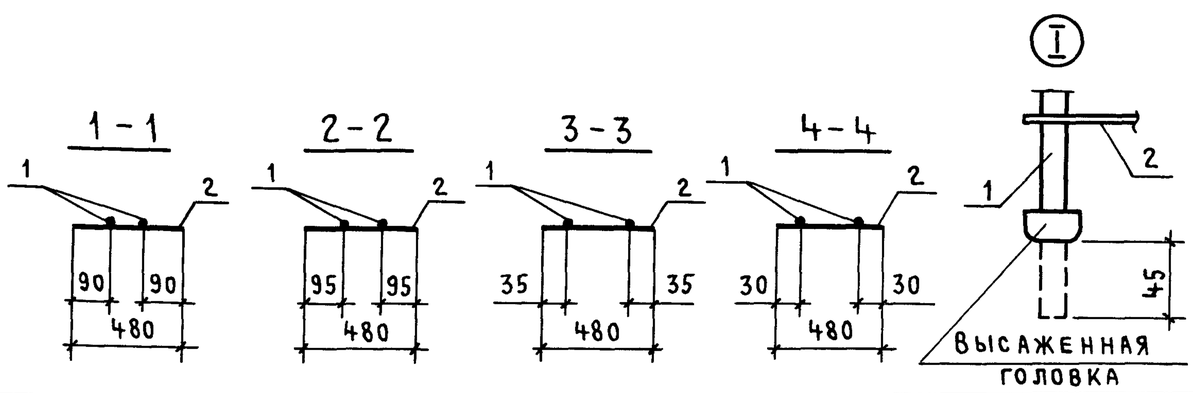

МАРКА КАРКАСА	ПОЗ.	НАИМЕНОВАНИЕ		КОЛ.	МАССА ЕД., КГ	МАССА КАРКАСА, КГ
КР11-32	1	ф 20 А III	ℓ = 5700	2	14,06	29,2
	2	5 Вр I	ℓ = 480	15	0,07	
КР11-33	1	ф 22 А III	ℓ = 5720	2	17,07	35,8
	2	6 А I	ℓ = 480	15	0,11	
КР11-34	1	ф 25 А III	ℓ = 5700	2	21,95	46,2
	2	8 А I	ℓ = 480	12	0,19	
КР11-35	1	ф 28 А III	ℓ = 5700	2	27,53	57,4
	2	8 А I	ℓ = 480	12	0,19	
КР11-36	1	ф 32 А III	ℓ = 10495	2	66,22	136,4
	2	8 А I	ℓ = 480	21	0,19	
КР11-37	1	ф 32 А III	ℓ = 5785	2	36,5	75,3
	2	8 А I	ℓ = 480	12	0,19	
КР11-38	1	ф 20 А III	ℓ = 10450	2	25,77	53,9
	2	5 Вр I	ℓ = 480	34	0,07	
КР11-39	1	ф 20 А III	ℓ = 5800	2	14,30	30,0
	2	5 Вр I	ℓ = 480	20	0,07	
КР11-40	1	ф 22 А III	ℓ = 5820	2	17,37	36,9
	2	6 А I	ℓ = 480	20	0,11	
КР11-41	1	ф 25 А III	ℓ = 5720	2	22,02	47,3
	2	8 А I	ℓ = 480	17	0,19	
КР11-42	1	ф 28 А III	ℓ = 10450	2	50,47	105,9
	2	8 А I	ℓ = 480	26	0,19	

Арматура класса А-I, А-III по ГОСТ 5781-82*;
класса Вр-I по ГОСТ 6727-80*

НАЧ.СКО-1	МИХАЙЛОВ	
Н.КОНТР.	МАТВЕЕВ	
ГИП	ГРИГОРЬЕВ	
РУК.БР.	АКИШИНА	
СТ.ИНЖ.	ПОЛЯКОВ	
ПРОВЕРИЛ	ГРИГОРЯН	
РУК.БР.	ГРИГОРЯН	
ПРОВЕРИЛ	ТИЩЕНКО	

1.423.1-3/88.2-232

КАРКАС ПЛОСКИЙ
КР11-32 .... КР11-42

СТАДИЯ	ЛИСТ	ЛИСТОВ
Р		1

ПРОМСТРОЙПРОЕКТ

23584-05 46

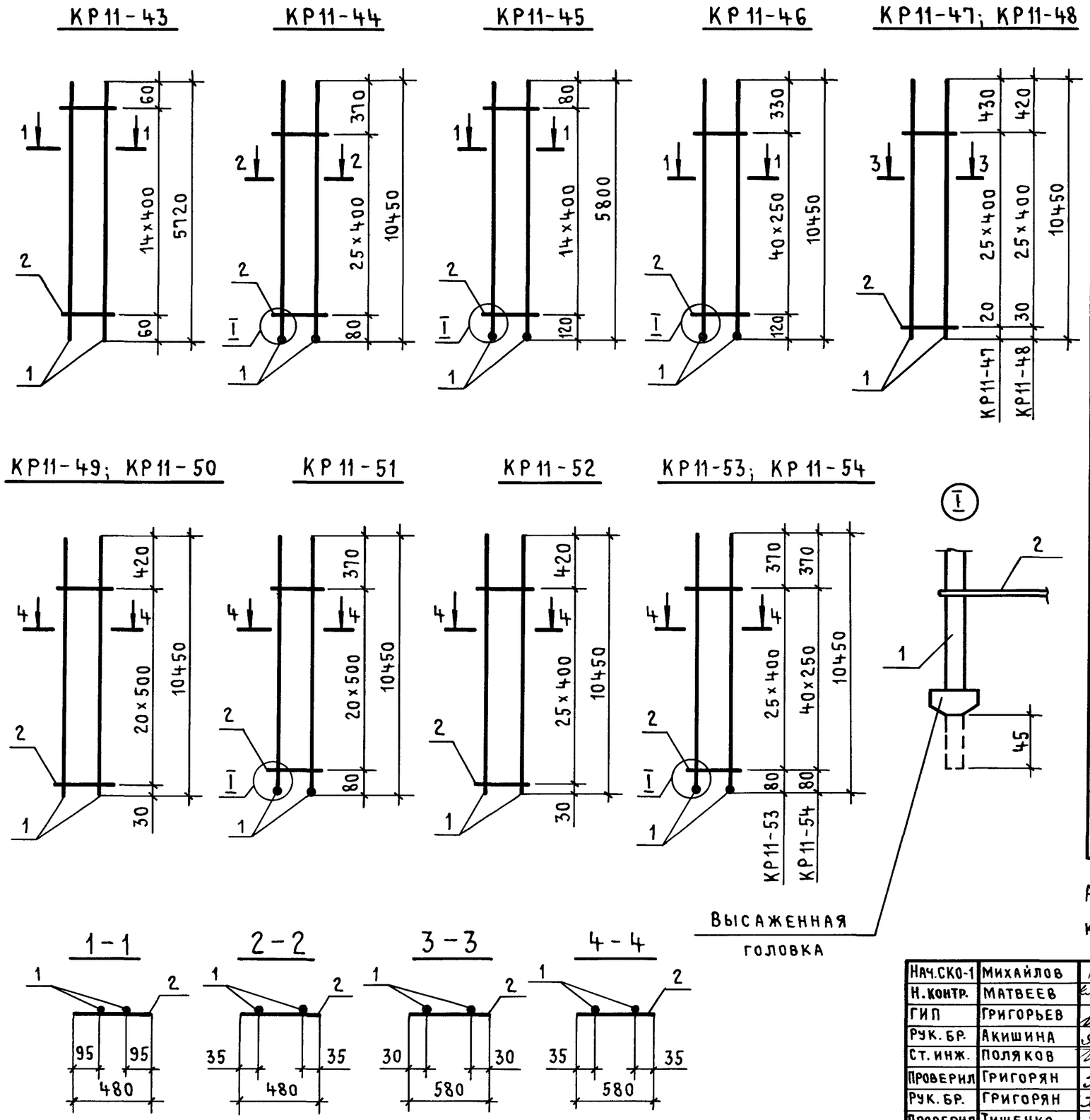

Марка каркаса	Поз.	Наименование	Кол.	Масса ед., кг	Масса каркаса, кг
КР11-43	1	ϕ 28 А III ℓ=5720	2	27,63	58,1
	2	8 А I ℓ=480	15	0,19	
КР11-44	1	ϕ 32 А III ℓ=10495	2	66,22	137,4
	2	8 А I ℓ=480	26	0,19	
КР11-45	1	ϕ 32 А III ℓ=5845	2	36,88	76,6
	2	8 А I ℓ=480	15	0,19	
КР11-46	1	ϕ 32 А III ℓ=10495	2	66,22	140,2
	2	8 А I ℓ=480	41	0,19	
КР11-47	1	ϕ 20 А III ℓ=10450	2	25,77	53,8
	2	5 Вр I ℓ=580	26	0,08	
КР11-48	1	ϕ 22 А III ℓ=10450	2	31,18	65,7
	2	6 А I ℓ=580	26	0,13	
КР11-49	1	ϕ 25 А III ℓ=10450	2	40,23	85,3
	2	8 А I ℓ=580	21	0,23	
КР11-50	1	ϕ 28 А III ℓ=10450	2	50,47	105,8
	2	8 А I ℓ=580	21	0,23	
КР11-51	1	ϕ 32 А III ℓ=10495	2	66,22	137,3
	2	8 А I ℓ=580	21	0,23	
КР11-52	1	ϕ 28 А III ℓ=10450	2	50,47	106,9
	2	8 А I ℓ=580	26	0,23	
КР11-53	1	ϕ 32 А III ℓ=10495	2	66,22	138,4
	2	8 А I ℓ=580	26	0,23	
КР11-54	1	ϕ 32 А III ℓ=10495	2	66,22	141,8
	2	8 А I ℓ=580	41	0,23	

Арматура класса А-I, А-III по ГОСТ 5781-82*;
класса Вр-I по ГОСТ 6727-80*

Нач.СКО-1	Михайлов	
Н.контр.	Матвеев	
ГИП	Григорьев	
Рук.бр.	Акишина	
Ст.инж.	Поляков	
Проверил	Григорян	
Рук.бр.	Григорян	
Проверил	Тищенко	

1.423.1-3/88.2-233

Каркас плоский КР11-43... КР11-54

Стадия	Лист	Листов
Р		1

ПРОМСТРОЙПРОЕКТ

Инв.№ подл. | Подпись и дата | Взам.инв.№

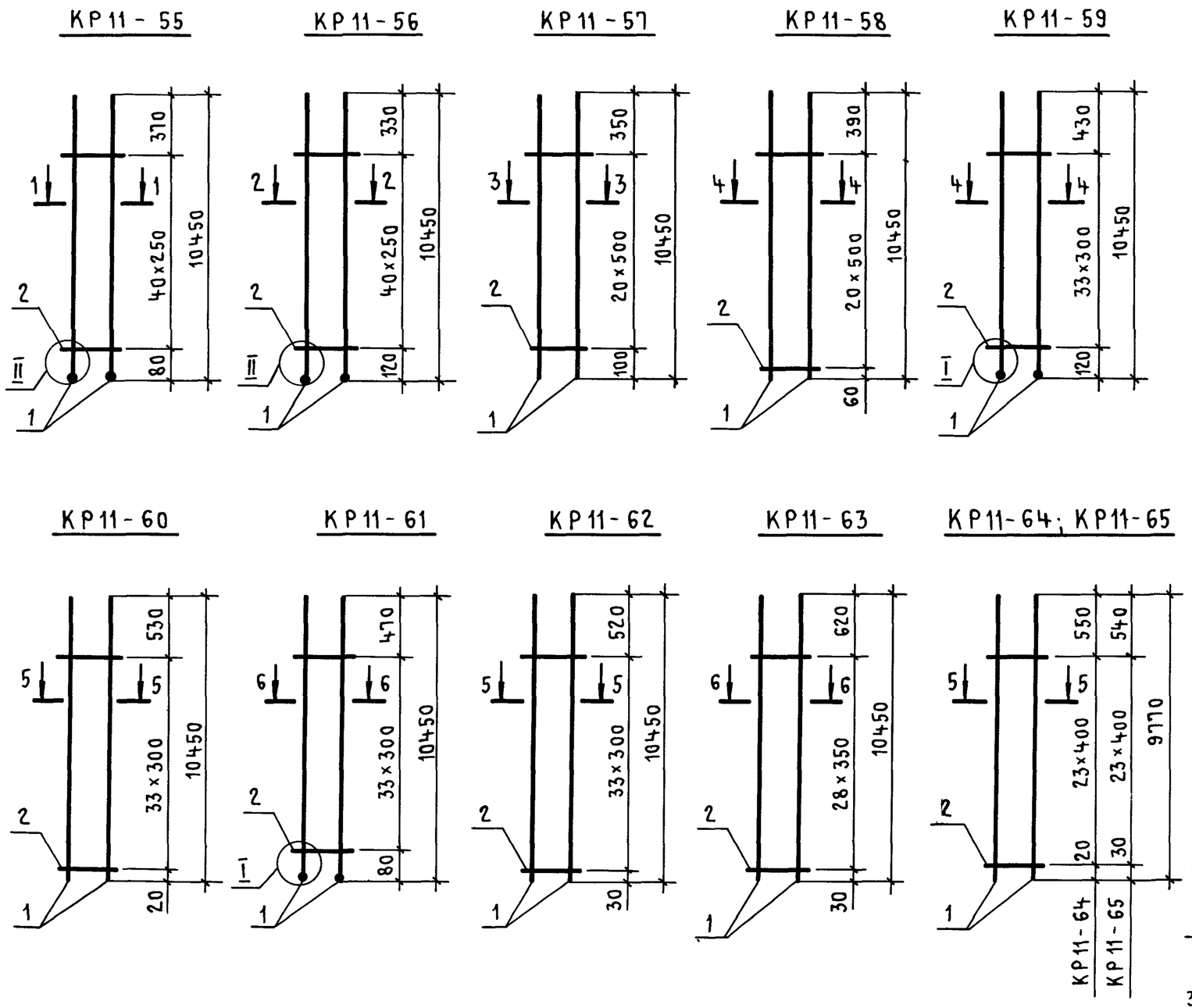

Марка каркаса	Поз.	Наименование	Кол.	Масса, ед., кг	Масса каркаса, кг
КР11-55	1	ф 36 А III ℓ=10500	2	83,9	182,5
	2	10 А I ℓ=580	41	0,36	
КР11-56	1	ф 36 А III ℓ=10500	2	83,90	179,9
	2	10 А I ℓ=480	41	0,30	
КР11-57	1	ф 12 А III ℓ=10450	2	9,28	19,5
	2	4 Вр I ℓ=480	21	0,04	
КР11-58	1	ф 28 А III ℓ=10450	2	50,47	105,0
	2	8 А I ℓ=480	21	0,19	
КР11-59	1	ф 32 А III ℓ=10495	2	66,22	138,9
	2	8 А I ℓ=480	34	0,19	
КР11-60	1	ф 20 А III ℓ=10450	2	25,77	54,4
	2	5 Вр I ℓ=580	34	0,08	
КР11-61	1	ф 32 А III ℓ=10495	2	66,22	140,2
	2	8 А I ℓ=580	34	0,23	
КР11-62	1	ф 22 А III ℓ=10450	2	31,18	66,8
	2	6 А I ℓ=580	34	0,13	
КР11-63	1	ф 25 А III ℓ=10450	2	40,23	87,1
	2	8 А I ℓ=580	29	0,23	
КР11-64	1	ф 20 А III ℓ=9770	2	24,09	50,2
	2	5 Вр I ℓ=580	24	0,08	
КР11-65	1	ф 22 А III ℓ=9770	2	29,15	61,4
	2	6 А I ℓ=580	24	0,13	

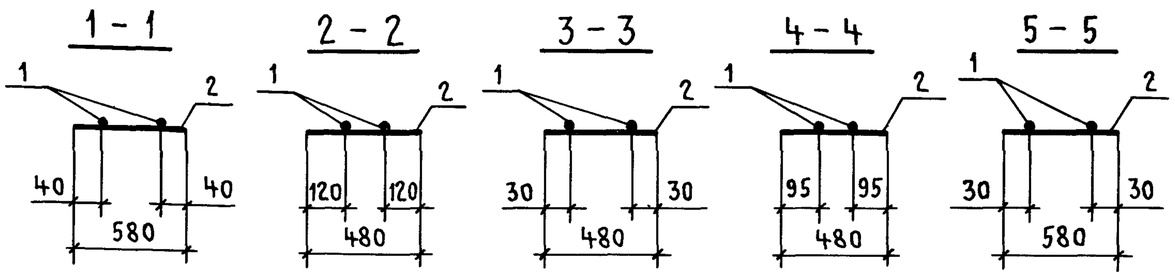

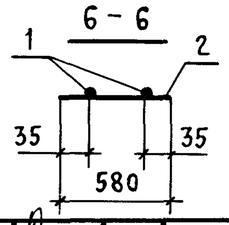

Арматура класса А-I, А-III по ГОСТ 5781-82*; класса Вр-I по ГОСТ 6727-80*

Узлы I, II см. 1.423.1-3/88.2-244

Нач.СКО-1	Михайлов	
Н.контр.	Матвеев	
ГИП	Григорьев	
Рук. бр.	Акишина	
Ст. инж.	Поляков	
Проверил	Григорян	
Рук. бр.	Григорян	
Проверил	Тищенко	

1.423.1-3/88.2-234

Каркас плоский КР11-55... КР11-65

Стадия	Лист	Листов
Р		1

ПРОМСТРОЙПРОЕКТ

23584-05 48

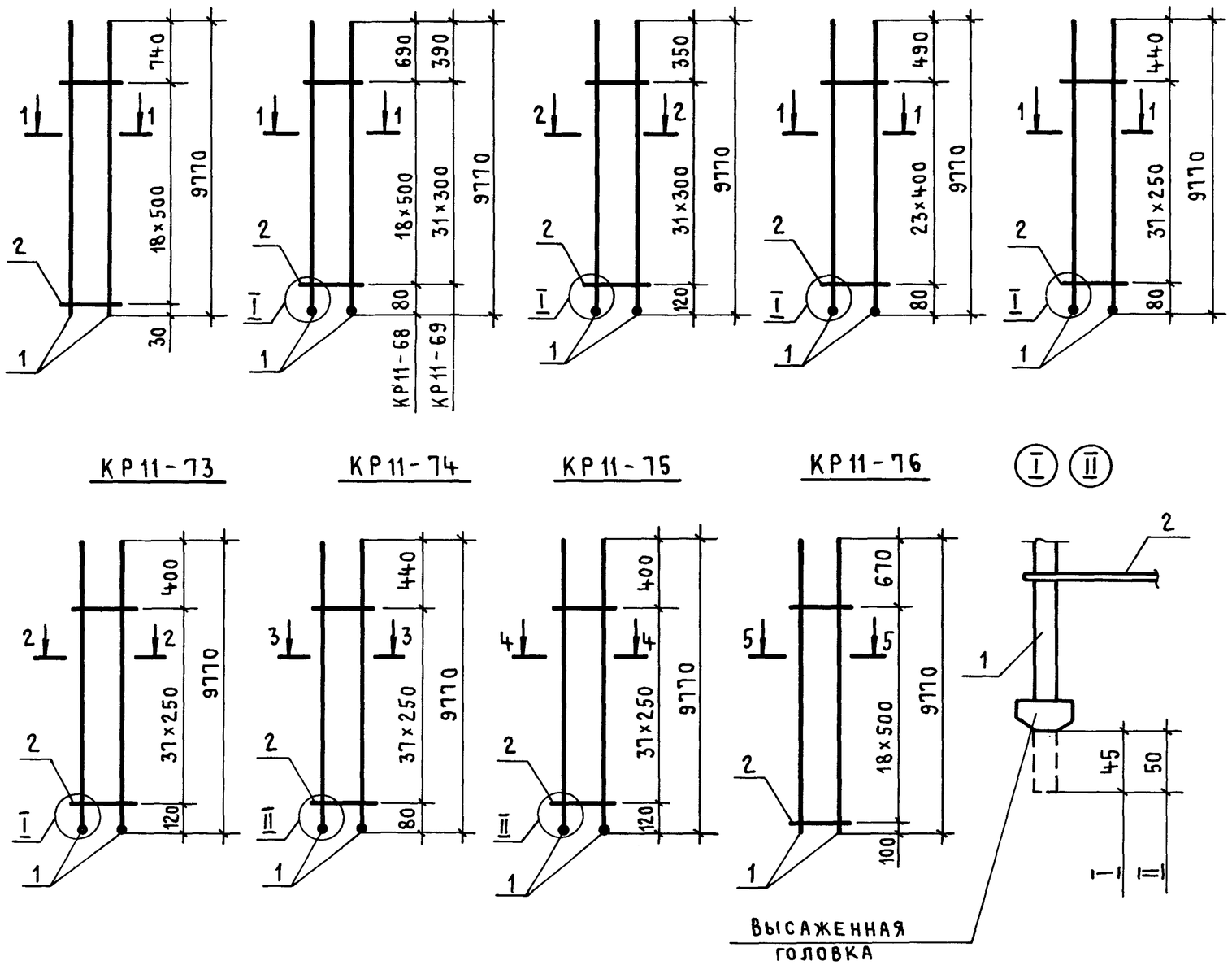

Марка каркаса	Поз.	Наименование	Кол.	Масса, ед., кг	Масса каркаса, кг
КР11-66	1	ф 25 А III ℓ = 9770	2	37,61	79,6
	2	8 А I ℓ = 580	19	0,229	
КР11-67	1	ф 28 А III ℓ = 9770	2	47,19	98,8
	2	8 А I ℓ = 580	19	0,229	
КР11-68	1	ф 32 А III ℓ = 9815	2	61,93	128,2
	2	8 А I ℓ = 580	19	0,229	
КР11-69	1	ф 32 А III ℓ = 9815	2	61,93	131,2
	2	8 А I ℓ = 580	32	0,229	
КР11-70	1	ф 32 А III ℓ = 9815	2	61,93	129,9
	2	8 А I ℓ = 480	32	0,190	
КР11-71	1	ф 32 А III ℓ = 9815	2	61,93	129,4
	2	8 А I ℓ = 580	24	0,229	
КР11-72	1	ф 32 А III ℓ = 9815	2	61,93	132,6
	2	8 А I ℓ = 580	38	0,229	
КР11-73	1	ф 32 А III ℓ = 9815	2	61,93	131,1
	2	8 А I ℓ = 480	38	0,190	
КР11-74	1	ф 36 А III ℓ = 9820	2	78,46	170,5
	2	10 А I ℓ = 580	38	0,358	
КР11-75	1	ф 36 А III ℓ = 9820	2	78,46	168,2
	2	10 А I ℓ = 480	38	0,296	
КР11-76	1	ф 12 А III ℓ = 9770	2	8,68	18,2
	2	4 Вр I ℓ = 480	19	0,044	

Арматура класса А-I, А-III по ГОСТ 5781-82*; класса Вр-I по ГОСТ 6727-80*

Нач. СКО-1	Михайлов	
Н. контр.	Матвеев	
ГИП	Григорьев	
Рук. бр.	Акишина	
Ст. инж.	Поляков	
Проверил	Григорян	
Рук. бр.	Григорян	
Проверил	Тищенко	

1.423.1-3/88.2-235

Каркас плоский КР11-66 ... КР11-76

Стадия	Лист	Листов
Р		1

ПРОМСТРОЙПРОЕКТ

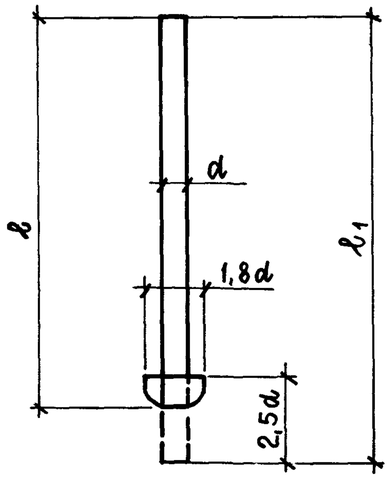

Обозначение	Ф, мм класс стали	Длина ℓ, мм	Длина заготов. ℓ1, мм	Масса, кг	Примечание
1.423.1-3/88.2-236	28 А III	5550	5590	27,00	ГОСТ 5781-82*
-01	28 А III	3440	3480	16,81	
-02	32 А III	5650	5695	35,94	
-03	32 А III	3440	3485	21,99	
-04	28 А III	6750	6790	32,80	
-05	28 А III	3970	4010	19,37	
-06	32 А III	6850	6895	43,51	
-07	32 А III	6170	6215	39,22	
-08	32 А III	3950	3995	25,21	
-09	28 А III	7350	7390	35,69	
-10	28 А III	4220	4260	20,58	
-11	32 А III	7450	7495	47,29	
-12	32 А III	4200	4245	26,79	
-13	32 А III	8050	8095	51,08	
-14	32 А III	7370	7415	46,79	
-15	32 А III	4660	4705	25,70	
-16	32 А III	4600	4645	29,31	
1.423.1-3/88.2-236 -17	32 А III	8650	8695	54,87	
-18	32 А III	7970	8015	50,58	
-19	32 А III	4240	4285	27,04	
-20	32 А III	5000	5045	31,83	
-21	32 А III	9250	9295	58,65	
-22	32 А III	8570	8615	54,36	
-23	32 А III	5400	5445	34,36	
-24	32 А III	5310	5355	33,79	
-25	32 А III	5260	5305	33,48	
-26	32 А III	5200	5245	33,10	
-27	36 А III	9250	9300	74,31	
-28	36 А III	8400	8450	67,52	
-29	36 А III	5500	5550	44,34	
-30	32 А III	10450	10495	66,22	
-31	32 А III	5860	5905	37,26	
-32	32 А III	5800	5845	36,88	
-33	32 А III	5740	5785	36,50	
-34	32 А III	9770	9815	61,93	
-35	36 А III	10450	10500	83,90	
-36	36 А III	9770	9820	78,46	
-37	36 А III	5800	5850	46,74	
-38	32 А III	4240	4285	27,04	
-39	28 А III	5700	5740	27,72	

Технологию изготовления высаженных головок см. „Руководство по технологии изготовления преднапряженных железобетонных конструкций."

Н.контр.	Михайлов	
Нач.СКО-1	Михайлов	
Гл.констр.	Матвеев	
ГИП	Григорьев	
Рук.бр.	Акишина	
Рук. бр.	Григорян	
Инженер	Тищенко	

1.423.1-3/88.2-236

Стержень арматурный

Стадия	Лист	Листов
Р		1

ПРОМСТРОЙПРОЕКТ

С 1

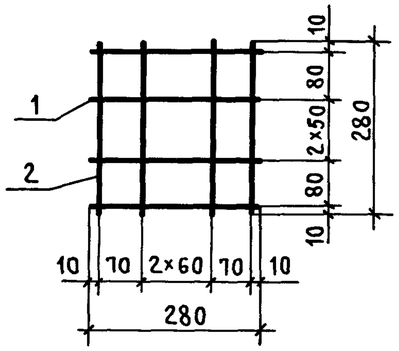

С 2

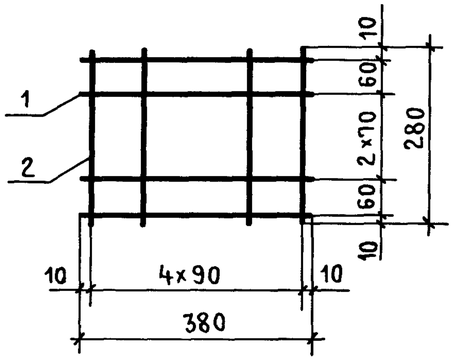

С 3

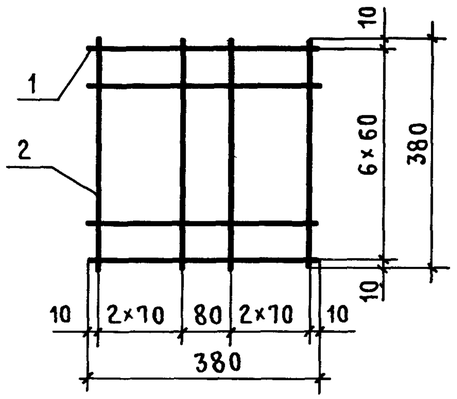

С 4

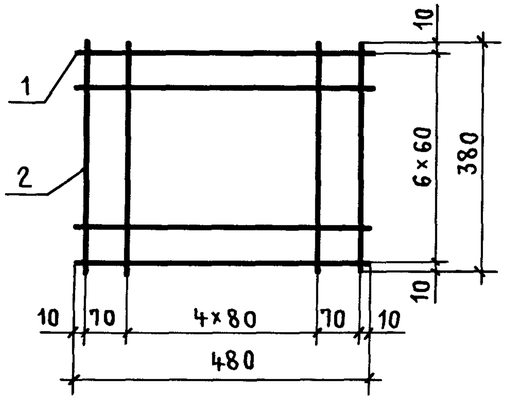

С 5

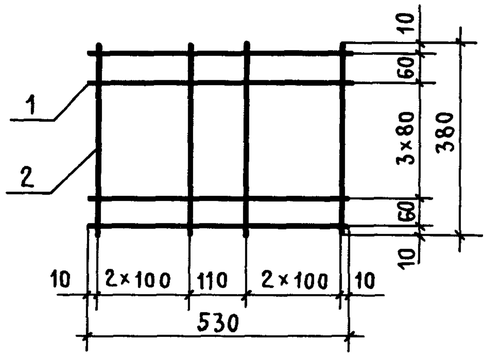

С 6

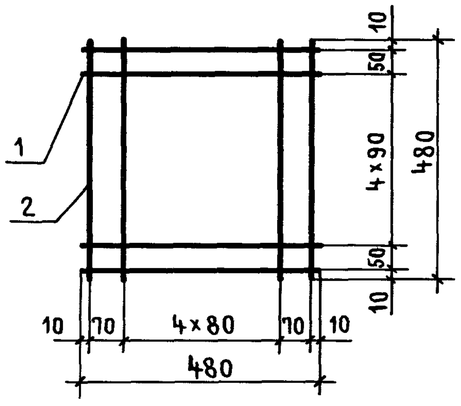

С 7

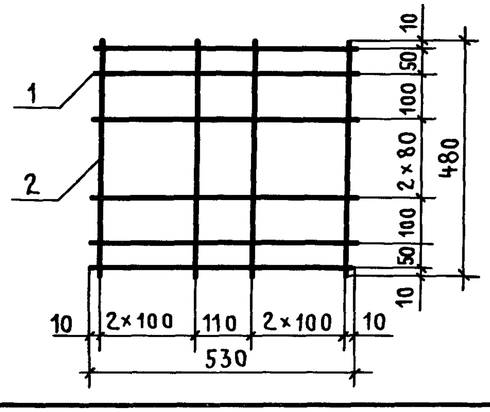

С 8

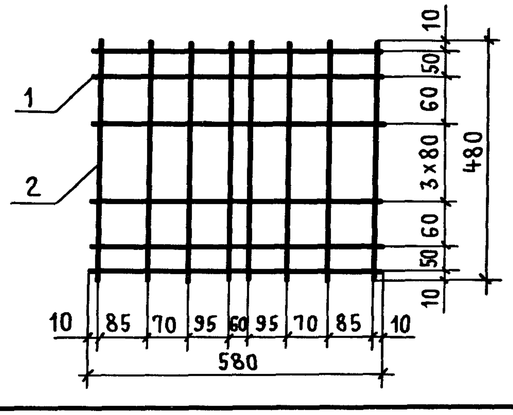

Марка сетки	Поз.	Наименование	Кол.	Масса ед., кг	Общая масса, кг
С1	1	ϕ 8 А I ℓ = 280	5	0,11	1,1
	2	8 А I ℓ = 280	5	0,11	
С2	1	ϕ 8 А I ℓ = 380	5	0,15	1,3
	2	8 А I ℓ = 280	5	0,11	
С3	1	ϕ 8 А I ℓ = 380	7	0,15	1,9
	2	8 А I ℓ = 380	6	0,15	
С4	1	ϕ 8 А I ℓ = 480	7	0,189	2,4
	2	8 А I ℓ = 380	7	0,15	
С5	1	ϕ 8 А I ℓ = 530	6	0,209	2,2
	2	8 А I ℓ = 380	6	0,15	
С6	1	ϕ 8 А I ℓ = 480	7	0,189	2,7
	2	8 А I ℓ = 480	7	0,189	
С7	1	ϕ 8 А I ℓ = 530	7	0,209	2,6
	2	8 А I ℓ = 480	6	0,189	
С8	1	ϕ 8 А I ℓ = 580	8	0,229	3,4
	2	8 А I ℓ = 480	8	0,189	

Арматура класса А-I по ГОСТ 5781-82*

Нач.СКО-1	Михайлов	
Н. контр	Матвеев	
ГИП	Григорьев	
Рук. бр.	Акишина	
Инженер	Михеева	
Рук. бр.	Григорян	
Ст. инж.	Никонова	
Проверил	Григорян	

1.423.1-3/88.2-237

Сетка С1... С8

Стадия	Лист	Листов
Р		1

ПРОМСТРОЙПРОЕКТ

Марка сетки	Поз.	Наименование	Кол.	Масса ед., кг	Общая масса, кг
С 9	1	ф 8 А I ℓ = 380	5	0,15	1,4
	2	8 А I ℓ = 280	6	0,11	
С 10	1	ф 8 А I ℓ = 580	5	0,229	2,0
	2	8 А I ℓ = 280	8	0,11	
С 11	1	ф 8 А I ℓ = 580	6	0,229	2,6
	2	8 А I ℓ = 380	8	0,15	
С 12	1	ф 8 А I ℓ = 580	6	0,229	2,6
	2	8 А I ℓ = 380	8	0,15	
С 13	1	ф 8 А I ℓ = 580	6	0,229	2,9
	2	8 А I ℓ = 480	8	0,183	

С 9

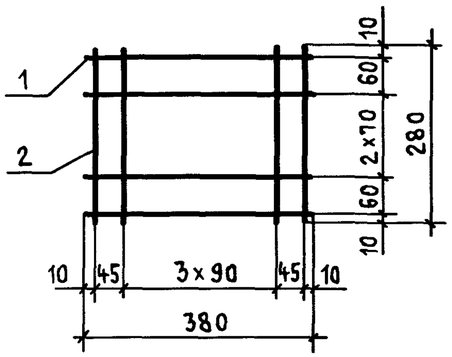

С 10

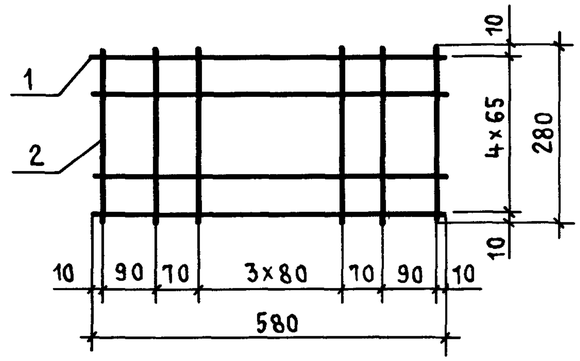

С 11

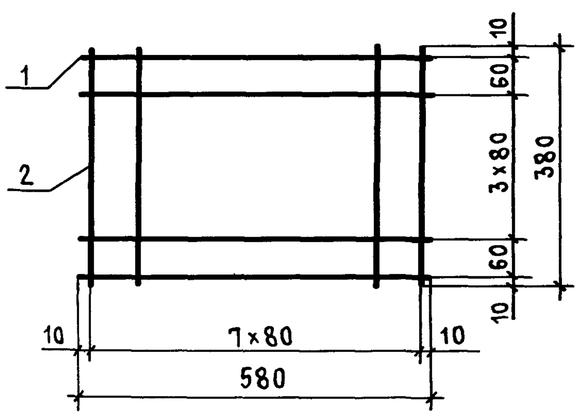

С 12

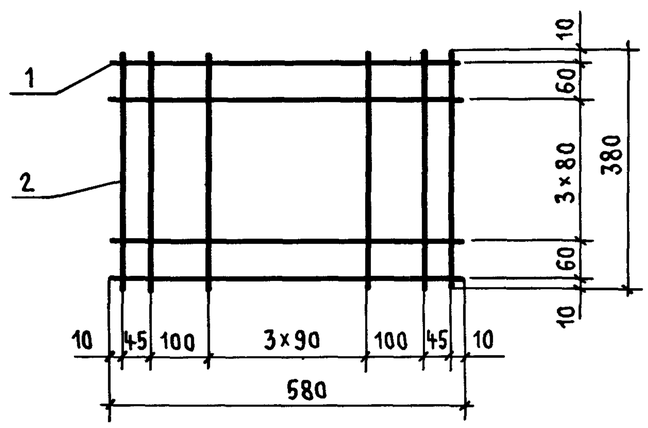

С 13

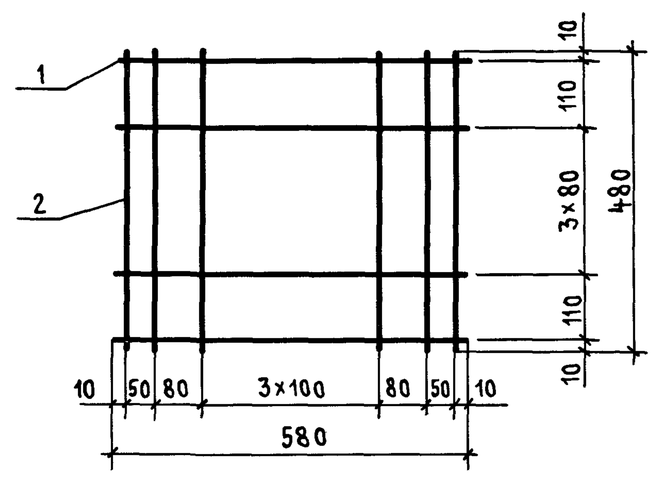

Арматура класса А-I по ГОСТ 5781-82*

Нач.СКО-1	Михайлов		1.423.1-3/88.2-238
Н. контр.	Матвеев		
ГИП	Григорьев		
Рук. бр.	Акишина		Сетка С9... С13
Инженер	Михеева		
Рук. бр.	Григорян		
Ст. инж.	Никонова		
Проверил	Григорян		

Стадия	Лист	Листов
Р		1

ПРОМСТРОЙПРОЕКТ

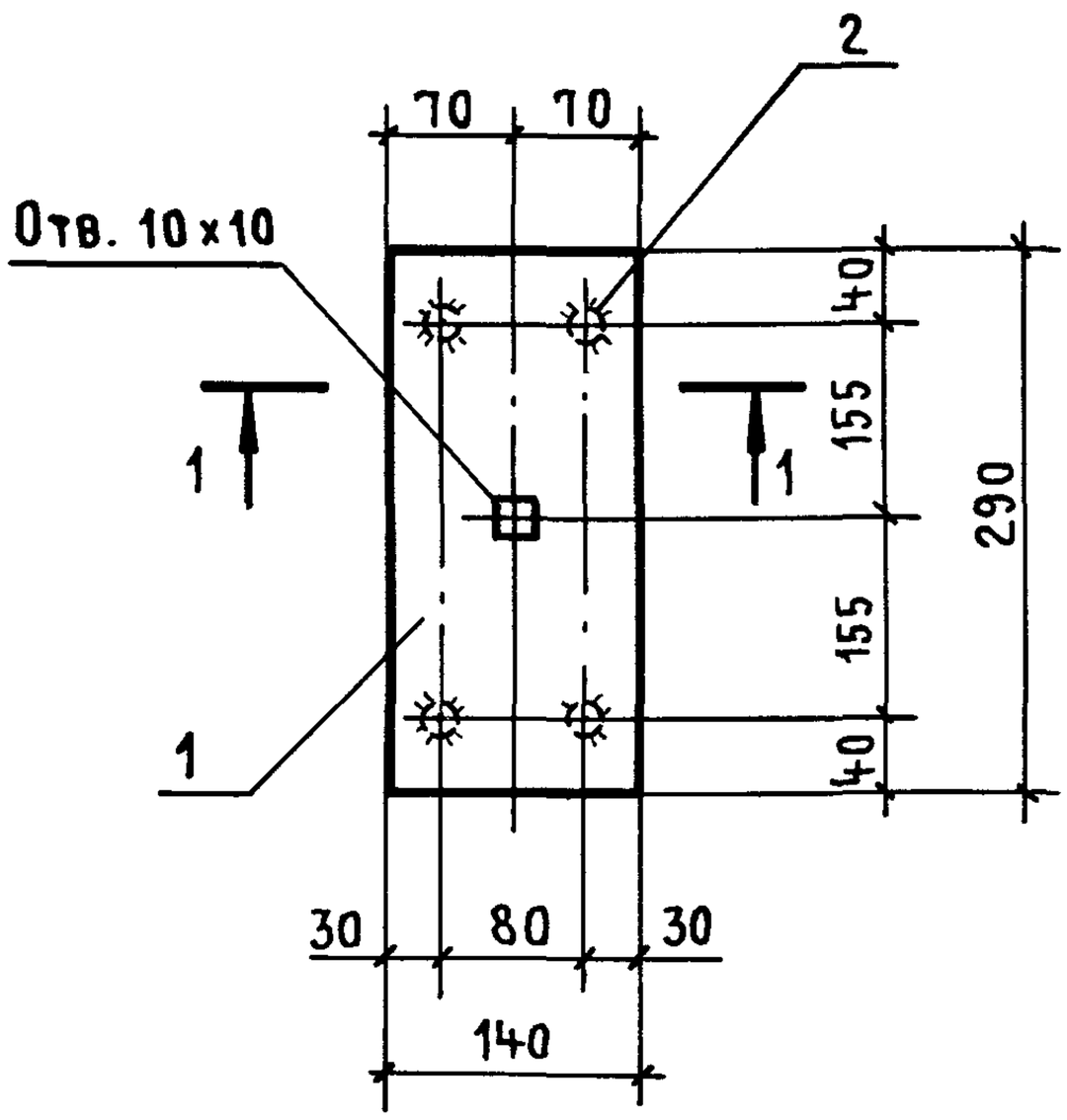

1 – 1

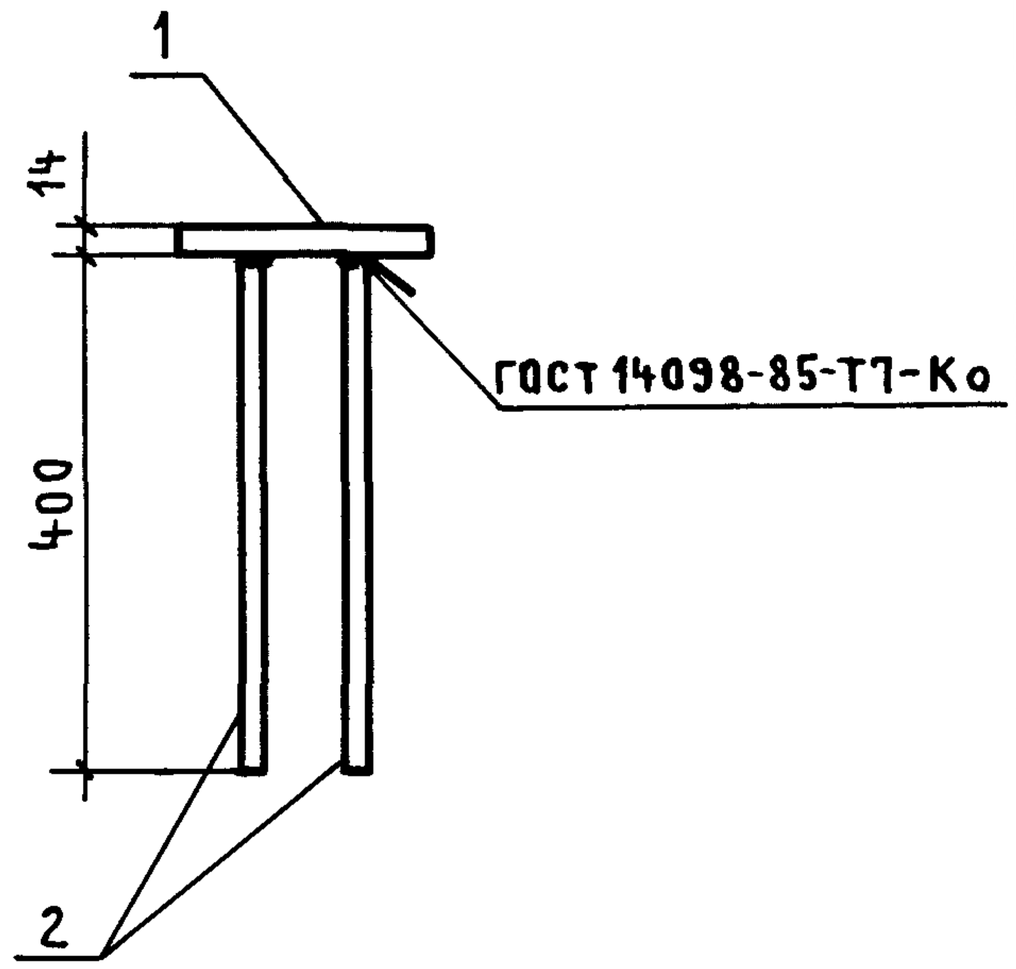

Марка	Поз.	Наименование	Кол.	Масса ед., кг	Общая масса, кг
МН1	1	Полоса $\frac{Б\text{-}2\ 14\times140\ ГОСТ\ 103\text{-}76}{ВСт3пс6\text{-}1\ ТУ\ 14\text{-}1\text{-}3023\text{-}80}$ $\ell=290$	1	4,5	5,9
	2	⌀ 12 А III $\ell=400$	4	0,36	

Арматура класса А-III по ГОСТ 5781-82*

Нач. СКО-1	Михайлов	
Н. контр.	Матвеев	
ГИП	Григорьев	
Рук. бр.	Акишина	
Рук. бр.	Григорян	
Ст. инж.	Никонова	
Проверил	Акишина	

1.423.1-3/88.2-239

Изделие закладное МН1

Стадия	Лист	Листов
Р		1

ПРОМСТРОЙПРОЕКТ

Инв. № подл. | Подпись и дата | Взам. инв. №

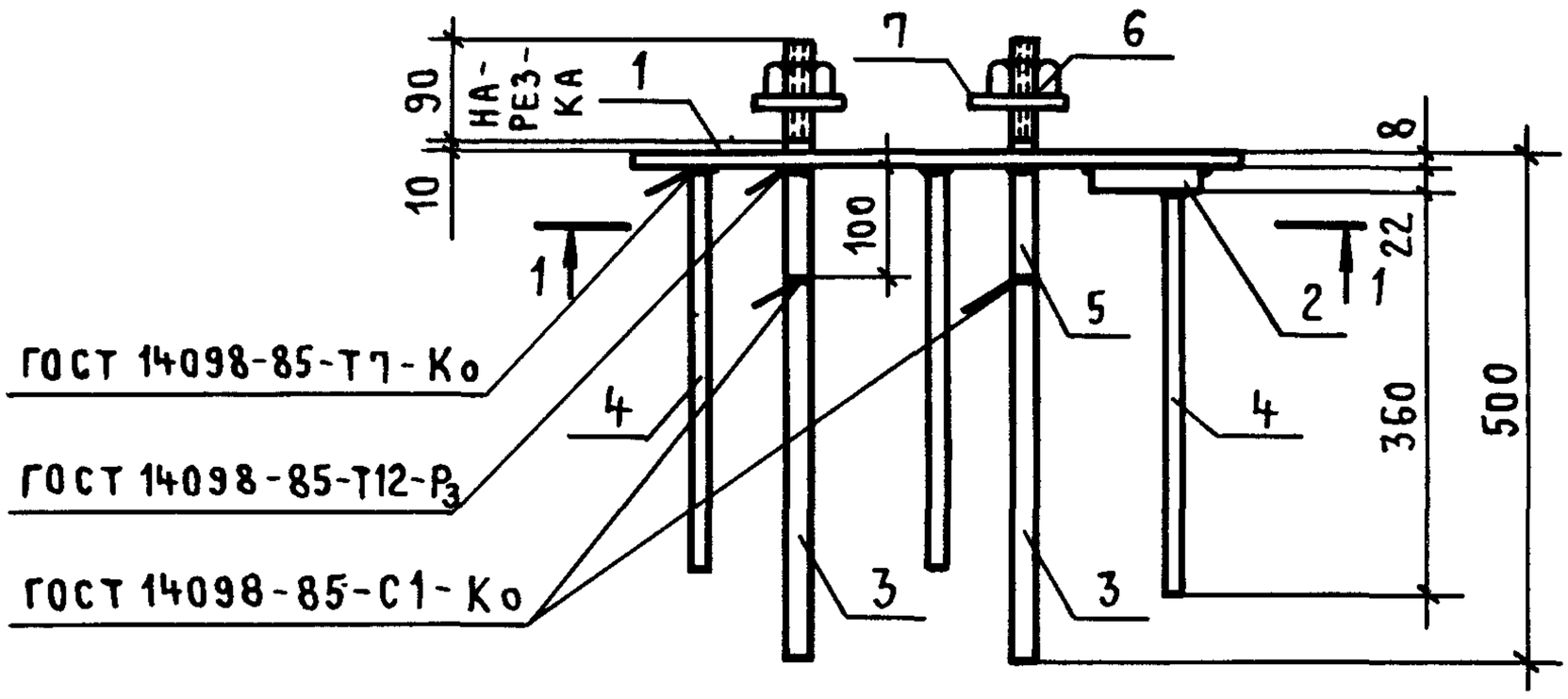

1 - 1

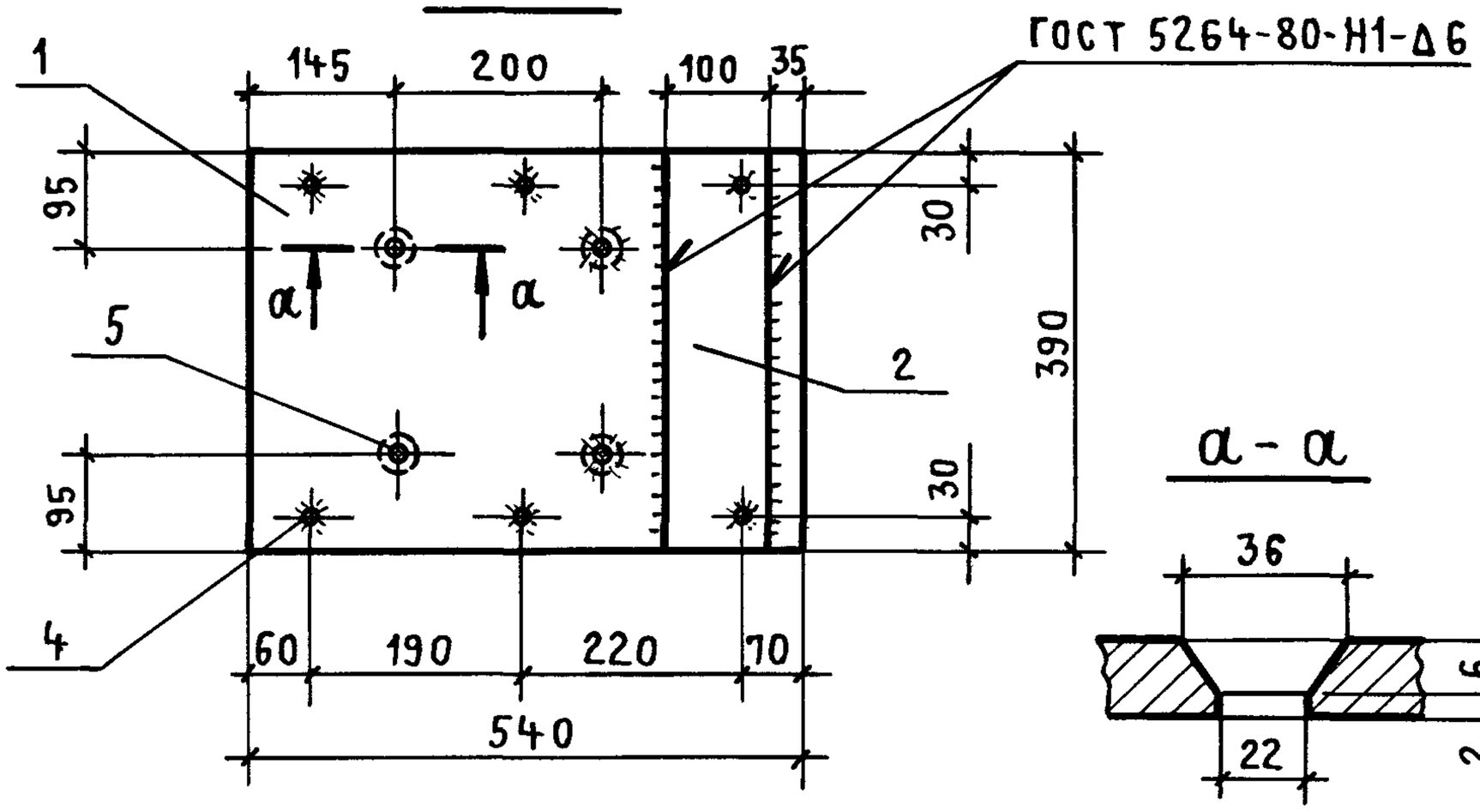

Марка	Поз.	Наименование	Кол.	Масса ед., кг	Общая масса, кг
МН2	1	Полоса $\frac{Б\text{-}2\ 8\times390\ ГОСТ\ 82\text{-}70}{ВСТ3пс6\text{-}1\ ТУ14\text{-}1\text{-}3023\text{-}80}$ $\ell=540$	1	14,9	29,8
	2	Полоса $\frac{Б\text{-}2\ 22\times100\ ГОСТ\ 103\text{-}76}{ВСТ3сп5\ ГОСТ\ 380\text{-}71*}$ $\ell=390$	1	6,8	
	3	ф 20 А III $\ell=400$	4	1,0	
	4	12 А III $\ell=360$	6	0,32	
	5	20 А I $\ell=200$	4	0,5	
	6	ГАЙКА М20 ГОСТ 5915-70	4	0,02	
	7	ШАЙБА 20.01.019 ГОСТ 11371-78	4	0,02	

Арматура класса А-III по ГОСТ 5781-82*

Нач. СКО-1	Михайлов		
Н. контр.	Матвеев		
ГИП	Григорьев		
Рук. бр.	Акишина		
Рук. бр.	Григорян		
Ст. инж.	Никонова		
Проверил	Акишина		

1.423.1-3/88.2-240

Изделие закладное МН2

Стадия	Лист	Листов
Р		1

ПРОМСТРОЙПРОЕКТ

Взам. инв. № | Подпись и дата | Инв. № подл.

23584-05 53

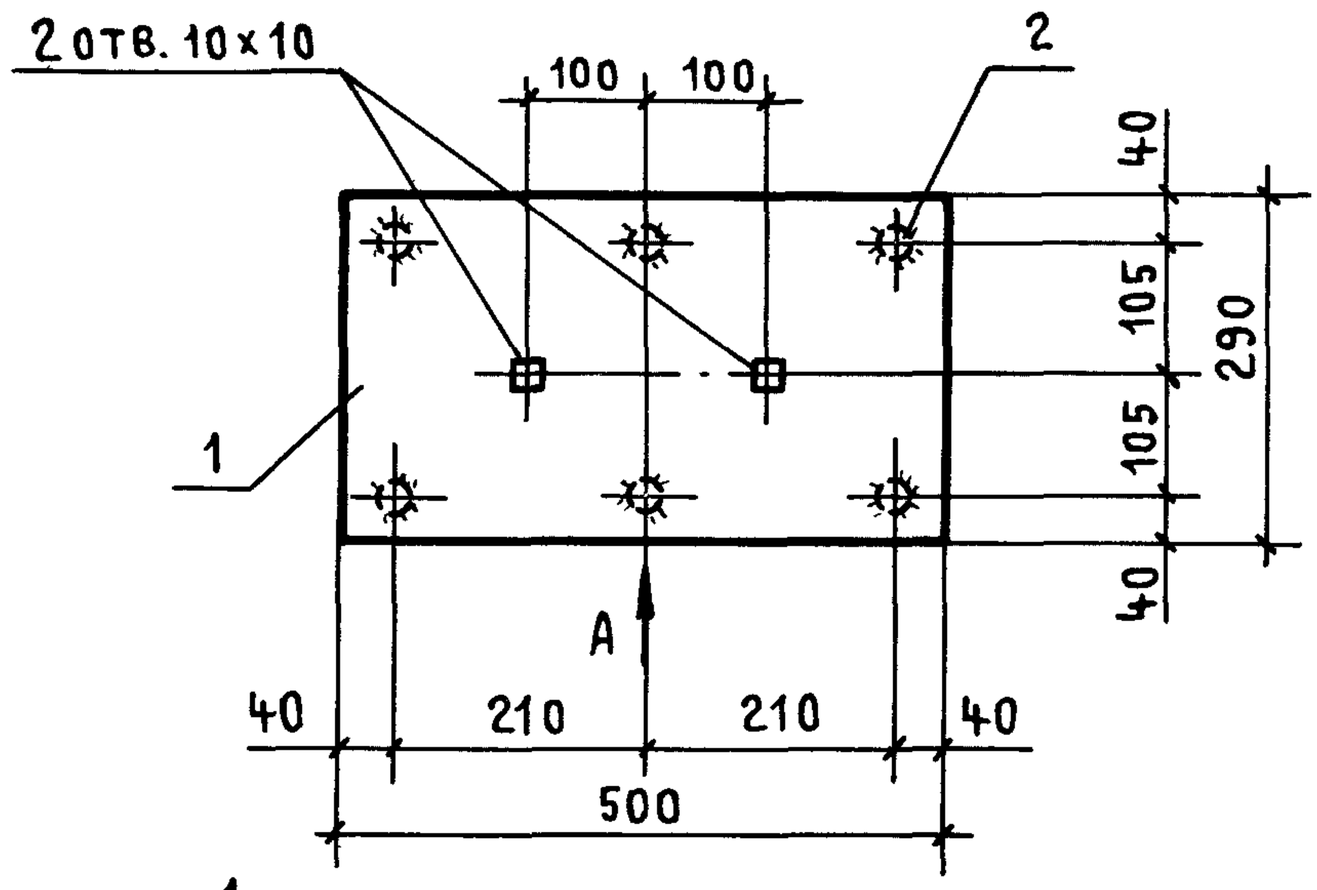

Вид А

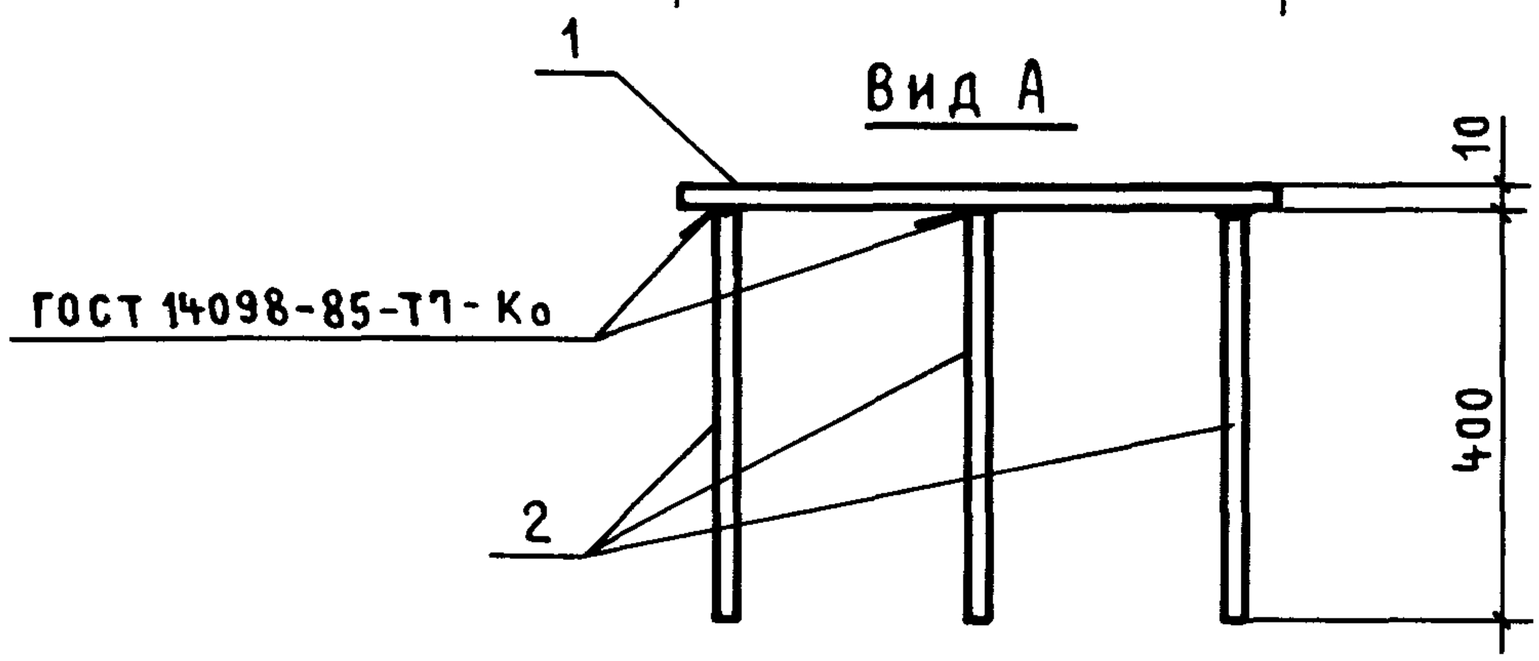

Марка	Поз.	Наименование	Кол.	Масса ед., кг	Общая масса, кг
МН3	1	Полоса $\frac{Б\text{-}2\ 10\times290\ ГОСТ\ 82\text{-}70}{ВСт3пс6\text{-}1\ ТУ\ 14\text{-}1\text{-}3023\text{-}80}$ $\ell=500$	1	11,4	14,3
	2	⌀14 А III $\ell=400$	6	0,48	

Арматура класса А-III по ГОСТ 5781-82*

Нач. СКО-1	Михайлов		
Н. контр.	Матвеев		
ГИП	Григорьев		
Рук. бр.	Акишина		
Рук. бр.	Григорян		
Ст. инж.	Никонова		
Проверил	Акишина		

1.423.1-3/88.2-241

Изделие закладное МН3

Стадия	Лист	Листов
Р		1

ПРОМСТРОЙПРОЕКТ

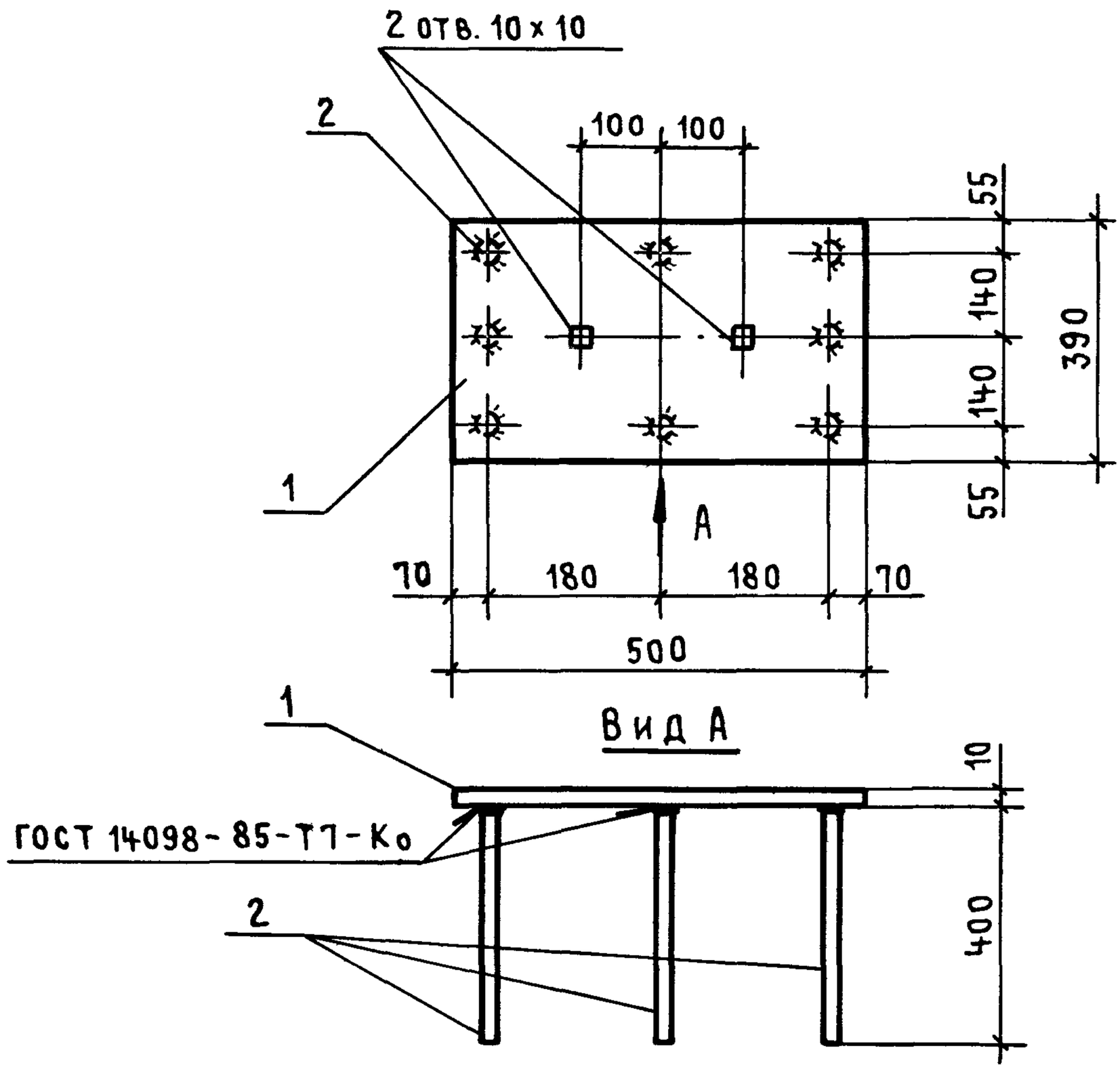

Марка	Поз.	Наименование	Кол.	Масса ед., кг	Общая масса, кг
МН4	1	Полоса $\frac{Б\text{-}2\ 10\times390\ ГОСТ\ 82\text{-}70}{ВСт3пс6\text{-}1\ ТУ\ 14\text{-}1\text{-}3023\text{-}80}$ $\ell=500$	1	15,3	20,4
	2	⌀ 16 А III $\ell=400$	8	0,63	

Арматура класса А-III по ГОСТ 5781-82*

Нач.СКО-1	Михайлов		1.423.1-3/88.2-242
Н. контр.	Матвеев		
ГИП	Григорьев		Изделие закладное МН4
Рук. бр.	Акишина		
Рук. бр.	Григорян		
Ст. инж.	Никонова		
Проверил	Акишина		

Стадия	Лист	Листов
Р		1

ПРОМСТРОЙПРОЕКТ

Взам. инв. № | Подпись и дата | Инв. № подл.

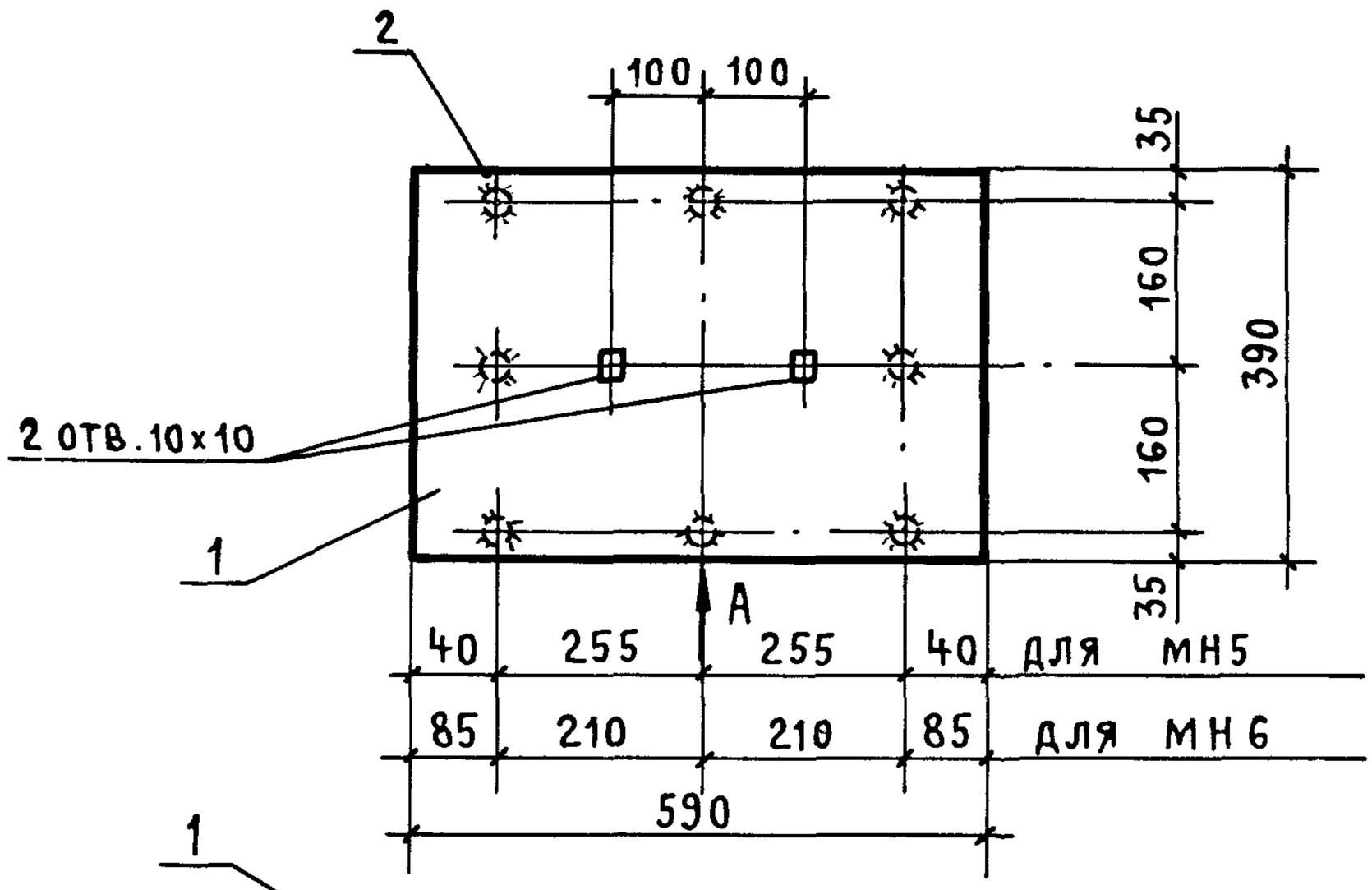

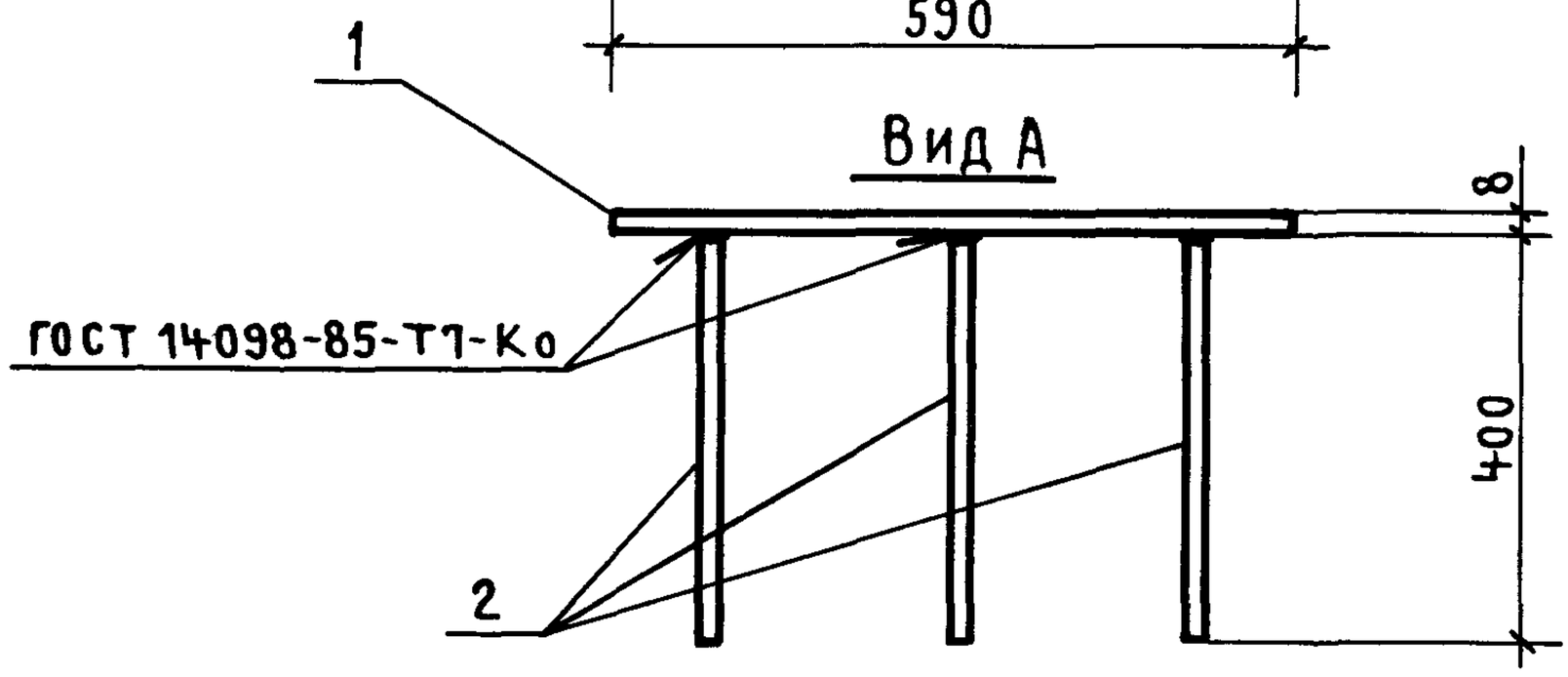

Марка	Поз.	Наименование	Кол.	Масса ед., кг	Общая масса, кг
МН5 МН6	1	Полоса $\frac{Б\text{-}2\ 8\times390\ ГОСТ\ 82\text{-}70}{ВСт3пс6\text{-}1\ ТУ\ 14\text{-}1\text{-}3023\text{-}80}$ $\ell=590$	1	14,5	19,3
	2	⌀ 16 А III $\ell=400$	8	0,63	

Арматура класса А-III по ГОСТ 5781-82*

Нач. СКО-1	Михайлов		
Н. контр.	Матвеев		
ГИП	Григорьев		
Рук. бр.	Акишина		
Рук. бр.	Григорян		
Ст. инж.	Никонова		
Проверил	Акишина		

1.423.1-3/88.2-243

Изделие закладное МН5; МН6

Стадия	Лист	Листов
Р		1

ПРОМСТРОЙПРОЕКТ

МНТ-1

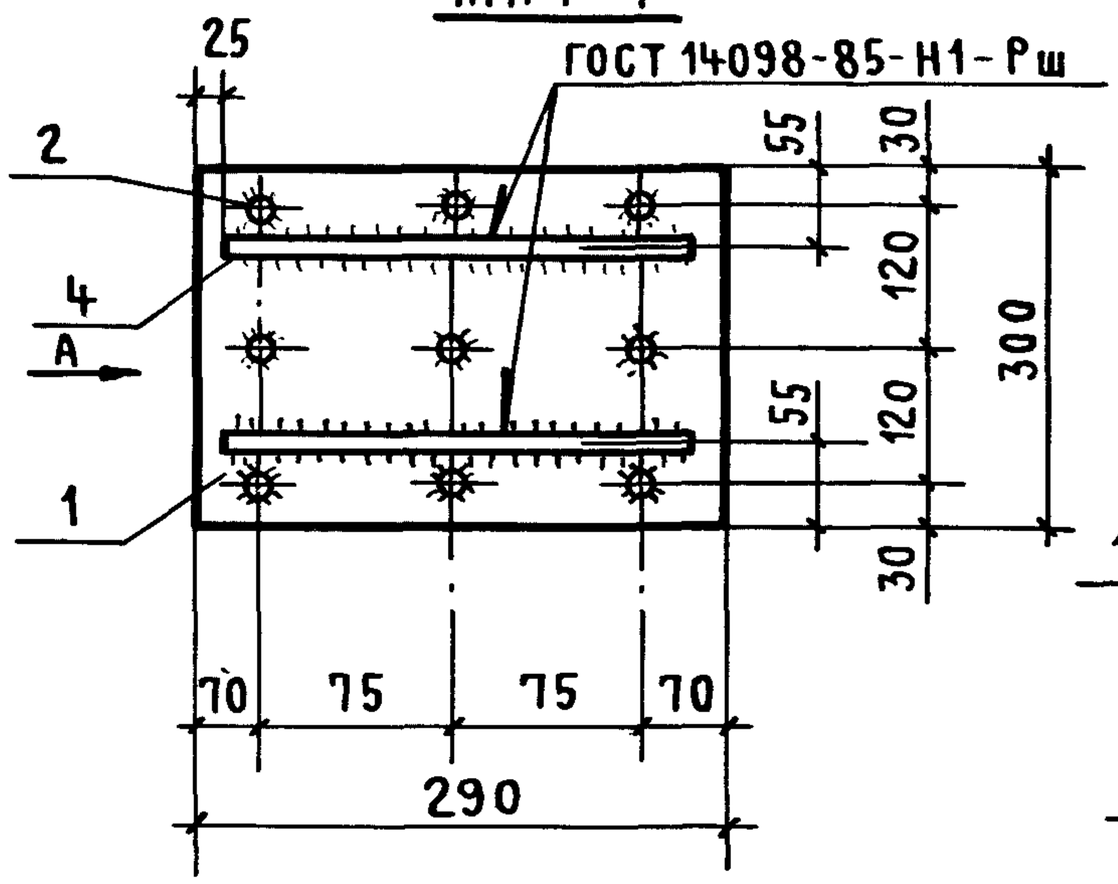

ВИД А

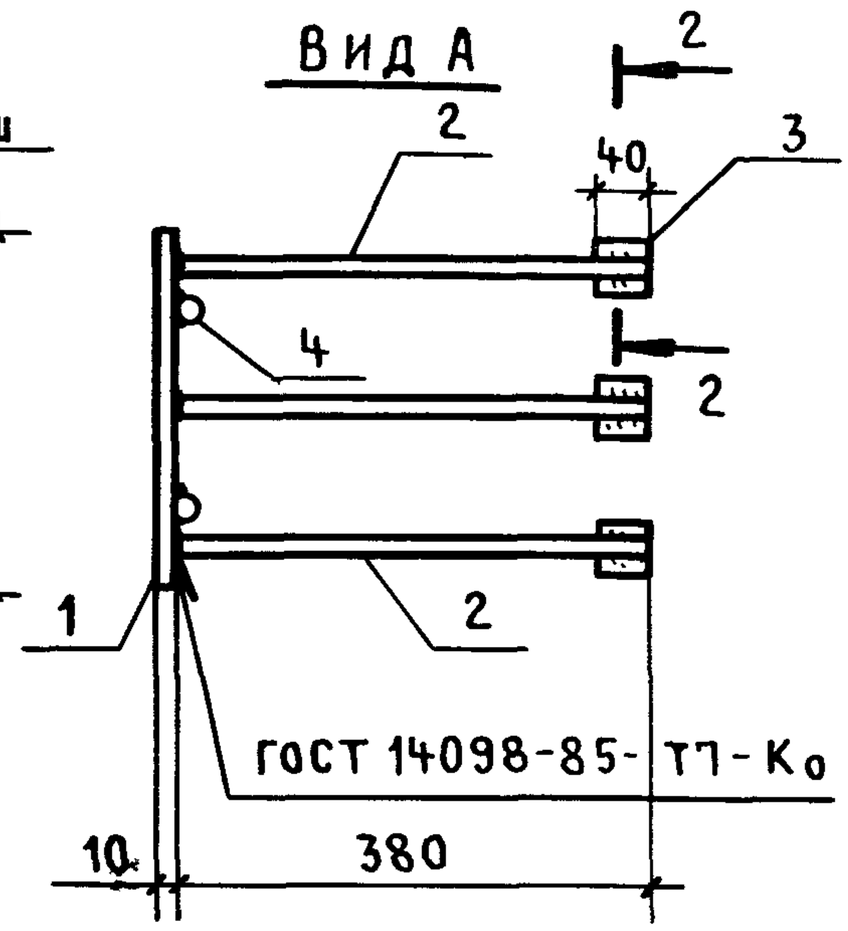

МНТ-2

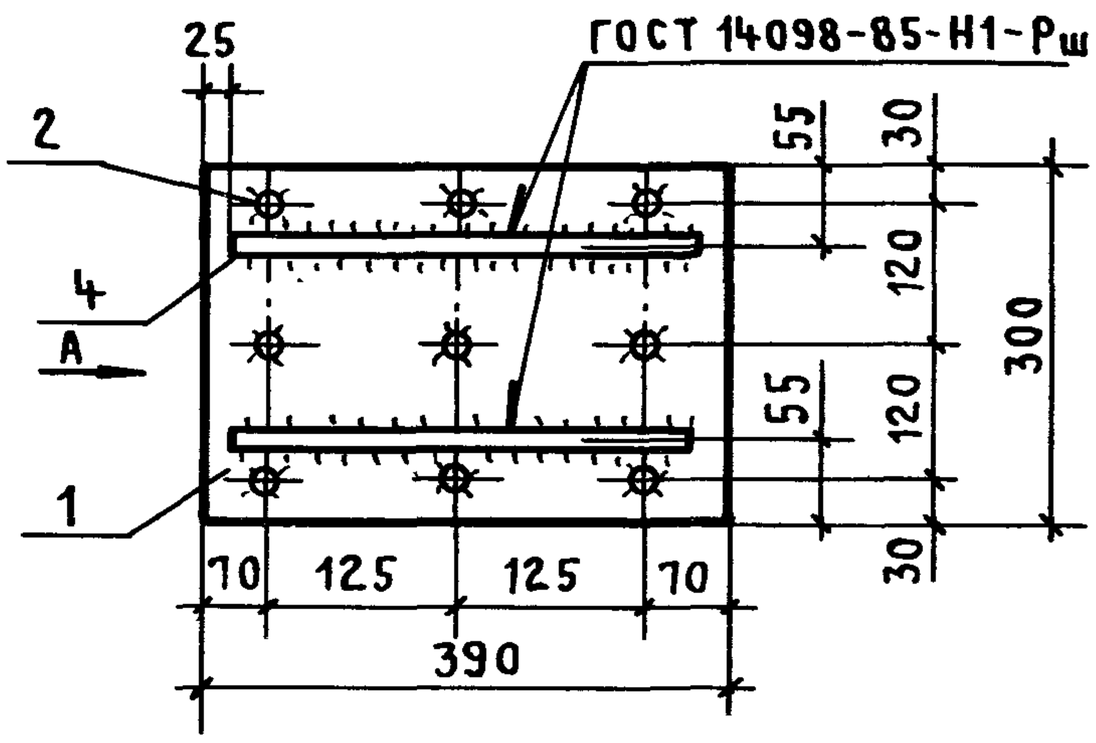

2-2

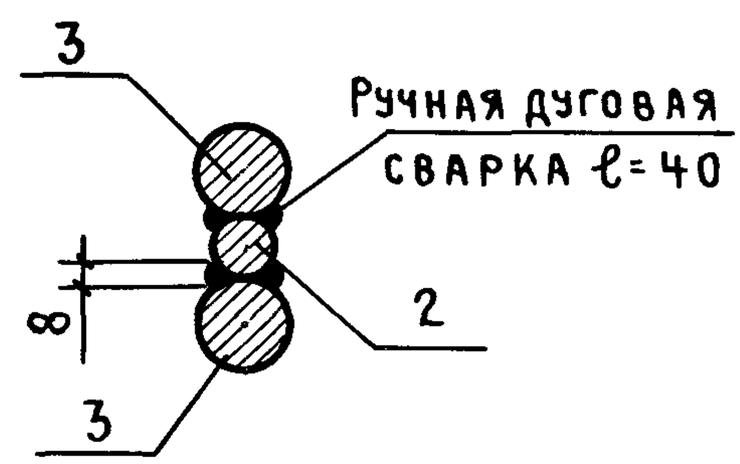

Марка	Поз.	Наименование	Кол.	Масса ед., кг	Общая масса, кг
МНТ-1	1	Полоса $\frac{Б\text{-}2\ 10\times300\ ГОСТ\ 82\text{-}70}{ВСт3пс6\text{-}1\ ТУ\ 14\text{-}1\text{-}3023\text{-}80}$ ℓ=290	1	6,8	15,1
	2	ф 16 А III ℓ=380	9	0,6	
	3	22 А III ℓ=40	18	0,12	
	4	16 А I ℓ=240	2	0,38	
МНТ-2	1	Полоса $\frac{Б\text{-}2\ 10\times300\ ГОСТ\ 82\text{-}70}{ВСт3пс6\text{-}1\ ТУ\ 14\text{-}1\text{-}3023\text{-}80}$ ℓ=390	1	9,2	17,8
	2	ф 16 А III ℓ=380	9	0,6	
	3	22 А III ℓ=40	18	0,12	
	4	16 А I ℓ=340	2	0,54	

Арматура класса А-I; А-III по ГОСТ 5781-82*

Нач.СКО-1	Михайлов	
Н. контр.	Матвеев	
ГИП	Григорьев	
Рук. бр.	Акишина	
Рук. бр.	Григорян	
Ст. инж.	Никонова	
Проверил	Акишина	

1.423.1-3/88.2-244

Изделие закладное МНТ-1; МНТ-2

Стадия	Лист	Листов
Р		1

ПРОМСТРОЙПРОЕКТ

Взам. инв. № | Подпись и дата | Инв. № подл.

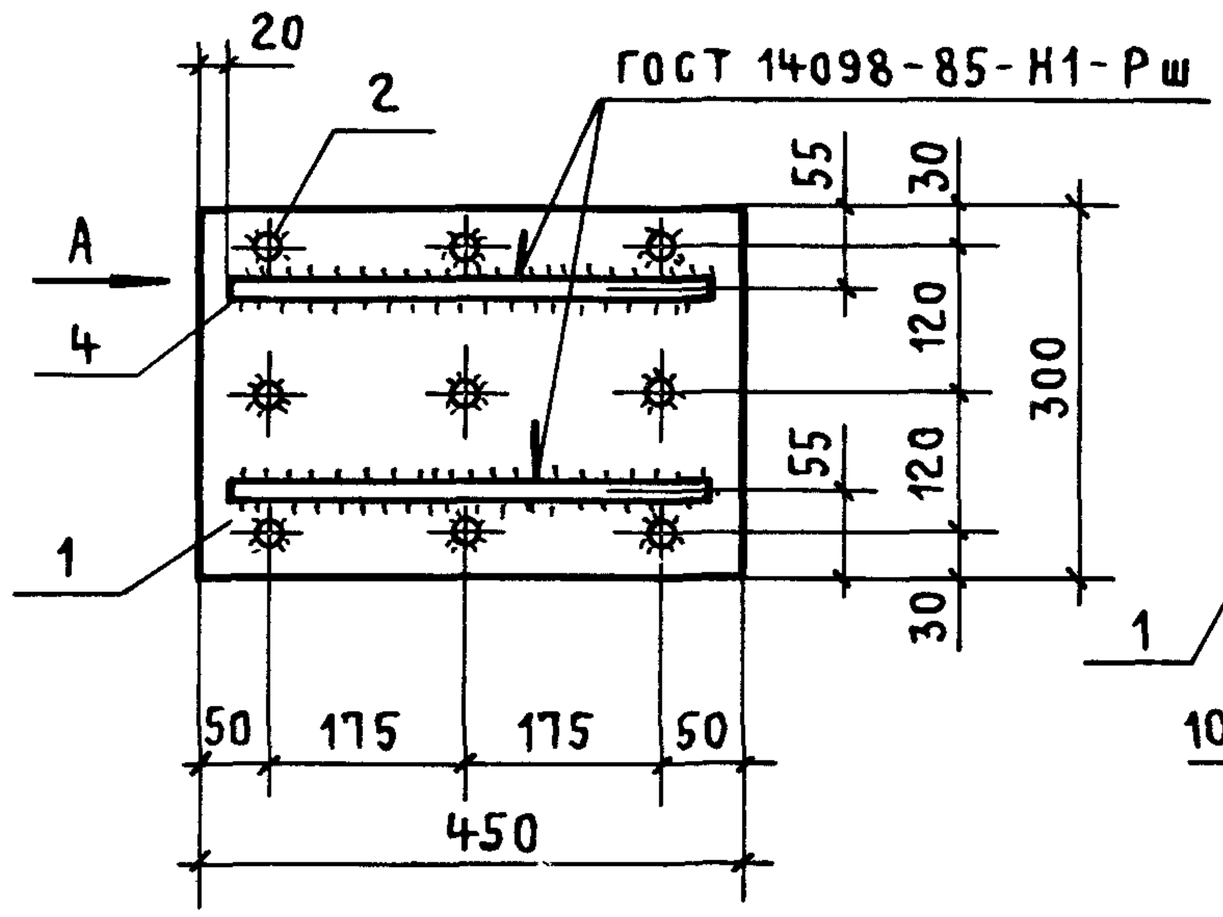

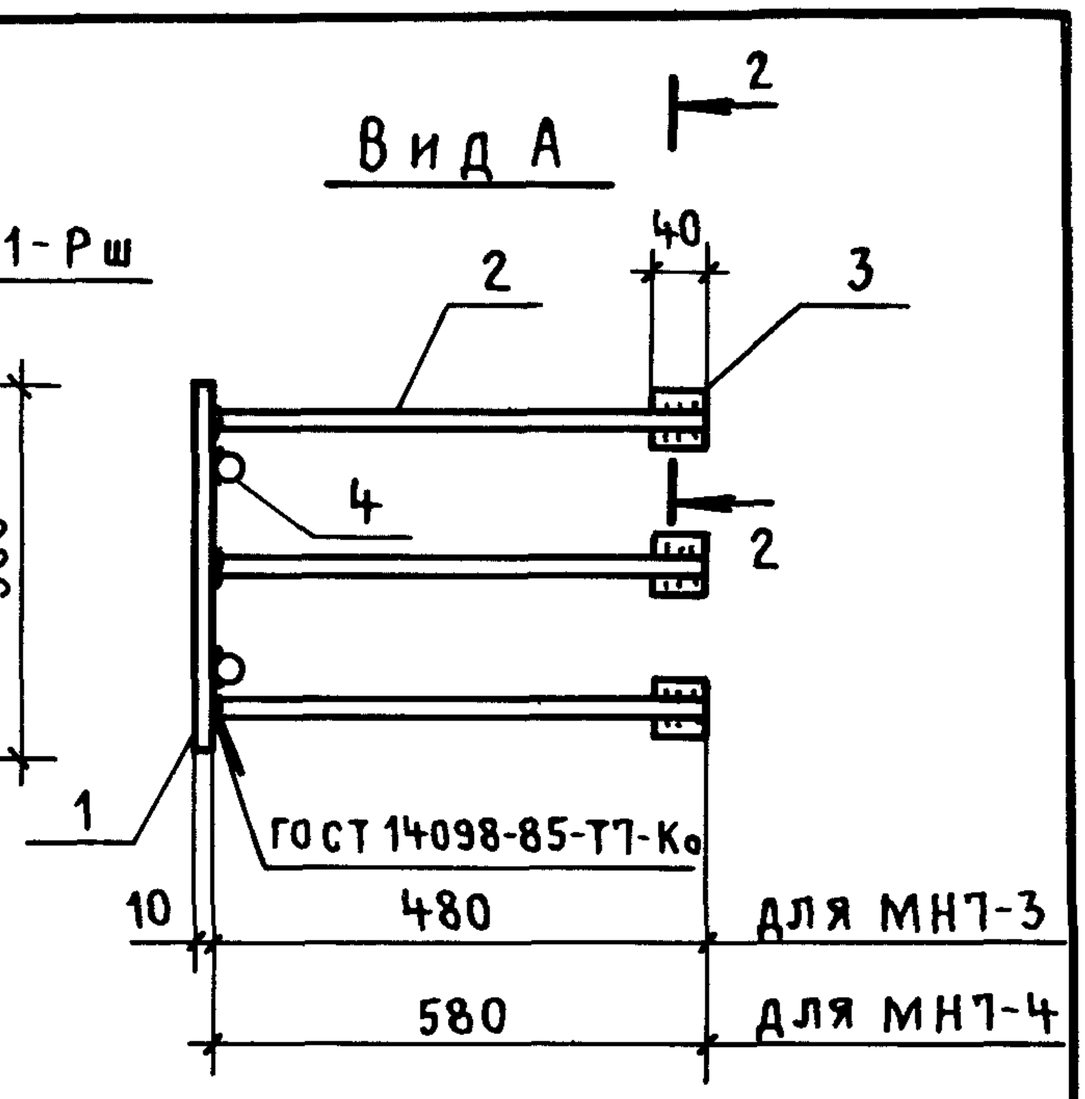

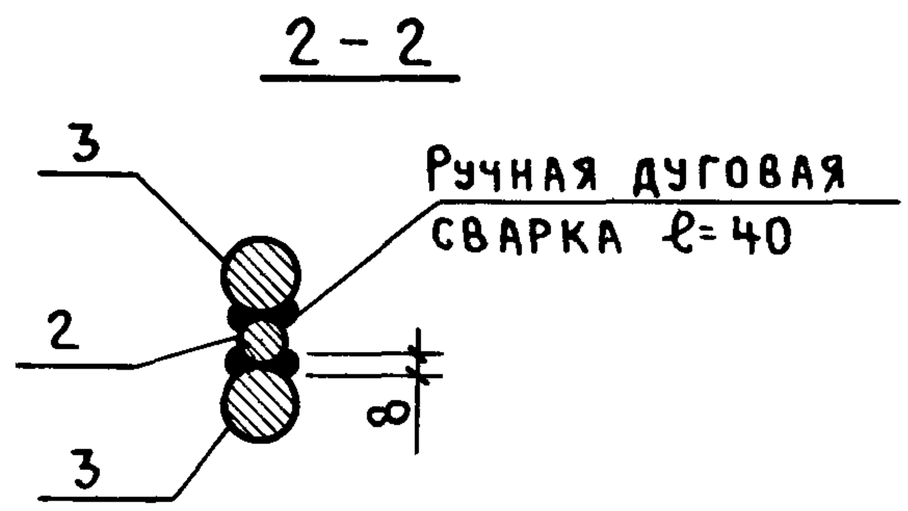

	Марка	Поз.	Наименование	Кол.	Масса, ед., кг	Общая масса, кг
Арматура класса А-I, А-III по ГОСТ 5781-82*	МН7-3	1	Полоса $\frac{Б\text{-}2\ 10\times300\ ГОСТ\ 82\text{-}70}{Вст3пс6\text{-}1\ ТУ\ 14\text{-}1\text{-}3023\text{-}80}$ ℓ=450	1	10,6	20,9
		2	⌀ 16 А III ℓ=480	9	0,76	
		3	22 А III ℓ=40	18	0,12	
		4	16 А I ℓ=410	2	0,65	
	МН7-4	1	Полоса $\frac{Б\text{-}2\ 10\times300\ ГОСТ\ 82\text{-}70}{Вст3пс6\text{-}1\ ТУ\ 14\text{-}1\text{-}3023\text{-}80}$ ℓ=450	1	10,6	22,4
		2	⌀ 16 А III ℓ=580	9	0,92	
		3	22 А III ℓ=40	18	0,12	
		4	16 А I ℓ=410	2	0,65	

Нач. СКО-1	Михайлов	
Н. контр.	Матвеев	
ГИП	Григорьев	
Рук. бр.	Акишина	
Рук. бр.	Григорян	
Ст. инж.	Никонова	
Проверил	Акишина	

1.423.1-3/88.2-245

Изделие закладное МН7-3; МН7-4

Стадия	Лист	Листов
Р		1

ПРОМСТРОЙПРОЕКТ

МН 8 – 1

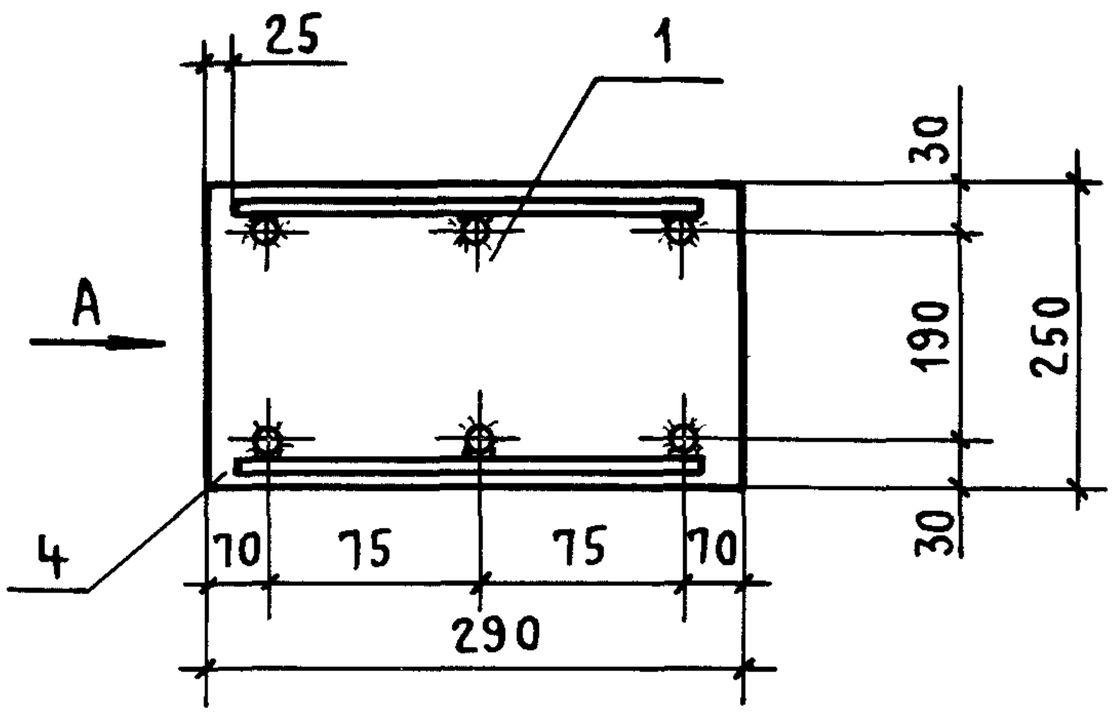

Вид А

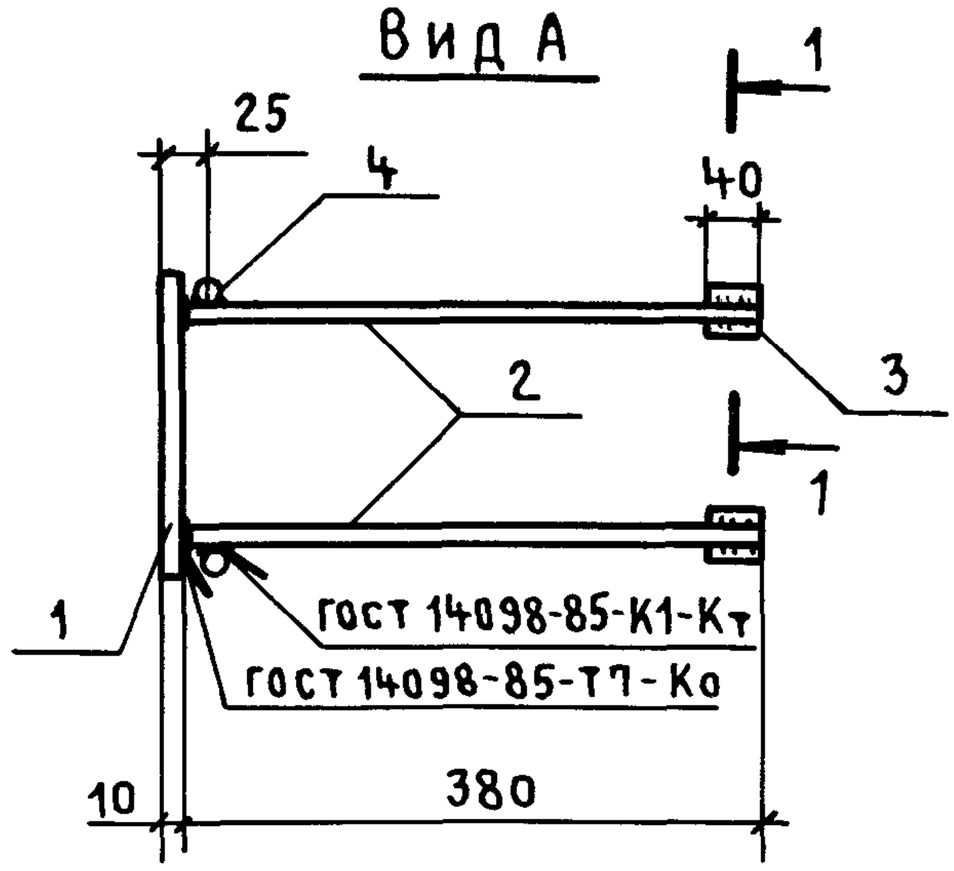

МН 8-2

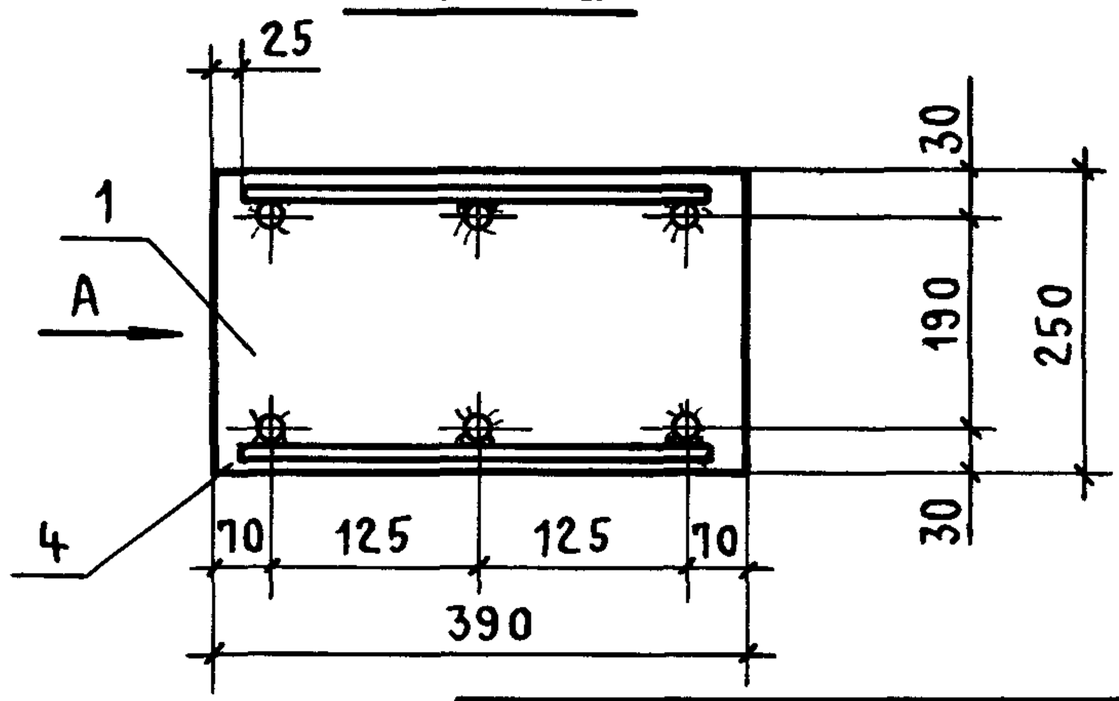

1 – 1

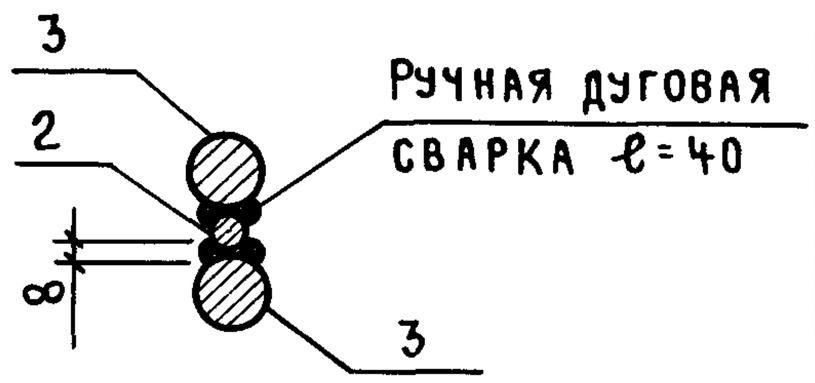

1. Стержни поз.4 предназначены для фиксации закладных изделий.

2. Арматура класса А-I и А-III по ГОСТ 5781-82*

Марка	Поз.	Наименование	Кол.	Масса, ед., кг	Общая масса, кг
МН8-1	1	Полоса $\frac{\text{Б-2 10×250 ГОСТ 82-70}}{\text{ВСт3пс6-1 ТУ14-1-3023-80}}$ ℓ=290	1	5,7	11,5
	2	ф 16 А III ℓ = 380	6	0,6	
	3	22 А III ℓ = 40	12	0,12	
	4	16 А I ℓ = 240	2	0,38	
МН8-2	1	Полоса $\frac{\text{Б-2 10×250 ГОСТ 82-70}}{\text{ВСт3пс6-1 ТУ14-1-3023-80}}$ ℓ=390	1	7,6	13,7
	2	ф 16 А III ℓ = 380	6	0,6	
	3	22 А III ℓ = 40	12	0,12	
	4	16 А I ℓ = 340	2	0,54	

Нач.СКО-1	Михайлов	
Н. контр.	Матвеев	
ГИП	Григорьев	
Рук. бр.	Акишина	
Рук. бр.	Григорян	
Ст. инж.	Никонова	
Проверил	Акишина	

1.423.1-3/88.2-246

Изделие закладное МН8-1; МН8-2

Стадия	Лист	Листов
Р		1

Промстройпроект

Взам. инв. № | Подпись и дата | Инв. № подл.

23584-05 56

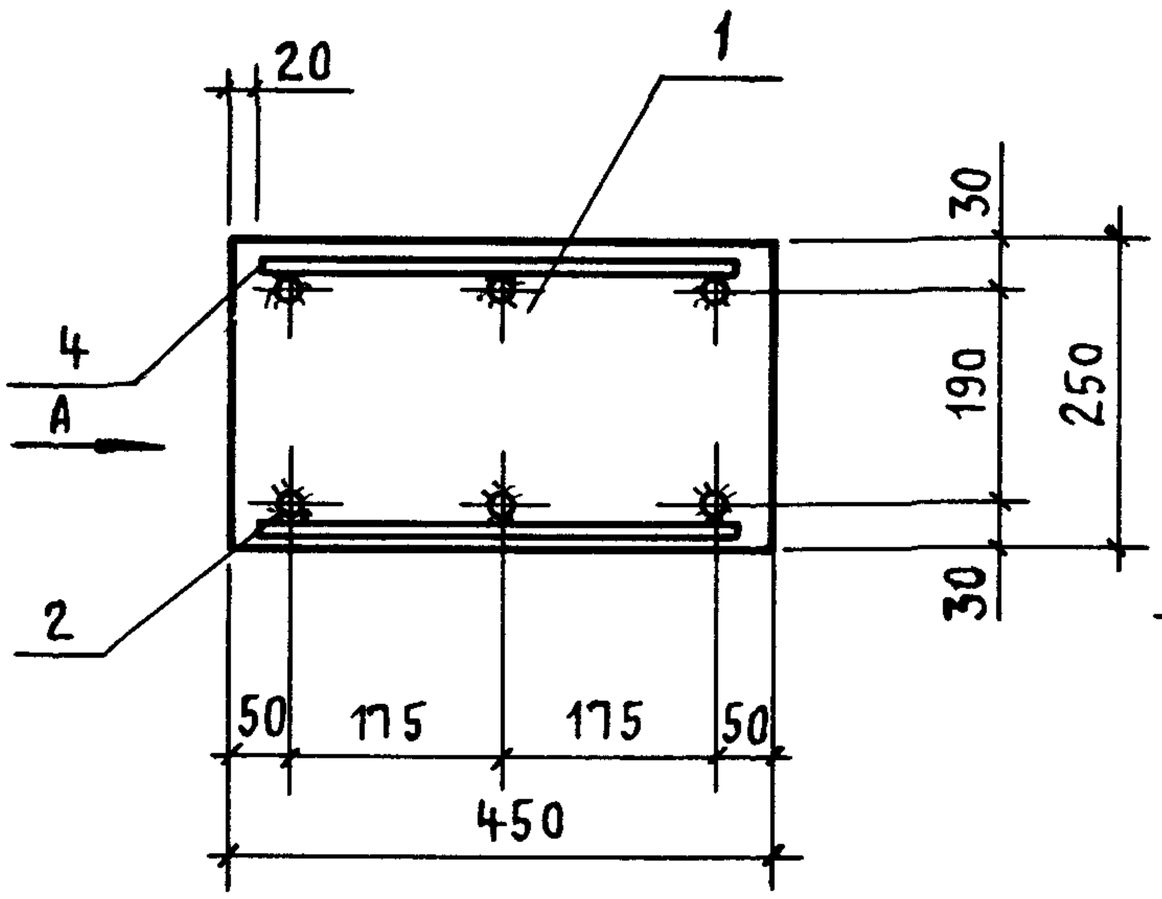

Вид А

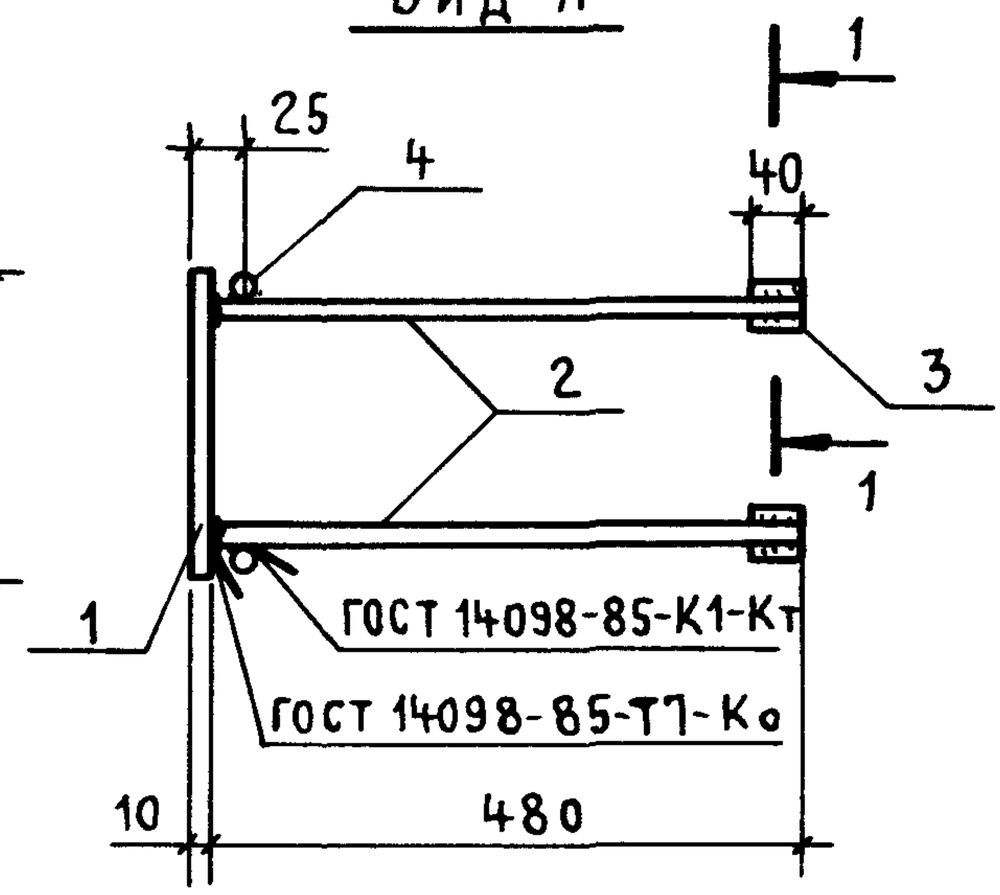

1 – 1

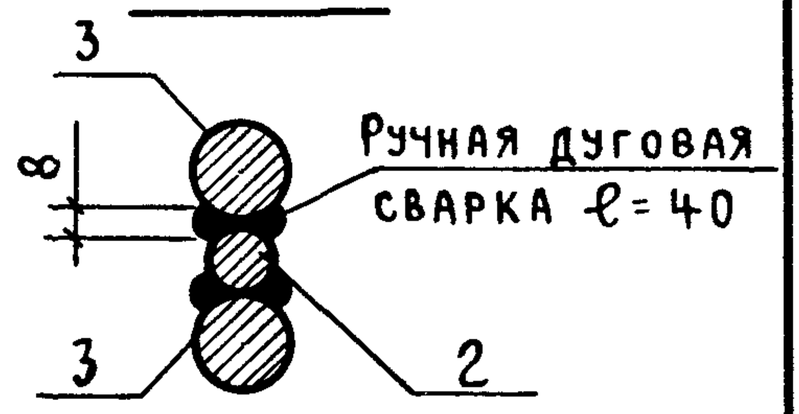

Марка	Поз.	Наименование	Кол.	Масса ед., кг	Общая масса, кг
МН8-3	1	Полоса $\frac{Б\text{-}2\ 10\times250\ ГОСТ\ 82\text{-}70\ \ell=450}{ВСТ3пс6\text{-}1\ ТУ\ 14\text{-}1\text{-}3023\text{-}80}$	1	8,8	16,1
	2	⌀ 16 А III ℓ = 480	6	0,76	
	3	22 А III ℓ = 40	12	0,12	
	4	16 А I ℓ = 410	2	0,65	

1. Стержни поз.4 предназначены для фиксации закладных изделий.
2. Арматура класса А-I и А-III по ГОСТ 5781-82*

Нач.СКО-1	Михайлов		
Н. контр.	Матвеев		
ГИП	Григорьев		
Рук. бр.	Акишина		
Рук. бр.	Григорян		
Ст. инж.	Никонова		
Проверил	Акишина		

1.423.1-3/88.2-247

Изделие закладное МН8-3

Стадия	Лист	Листов
Р		1

ПРОМСТРОЙПРОЕКТ

Взам. инв. № | Подпись и дата | Инв. № подл.

МН 9-1

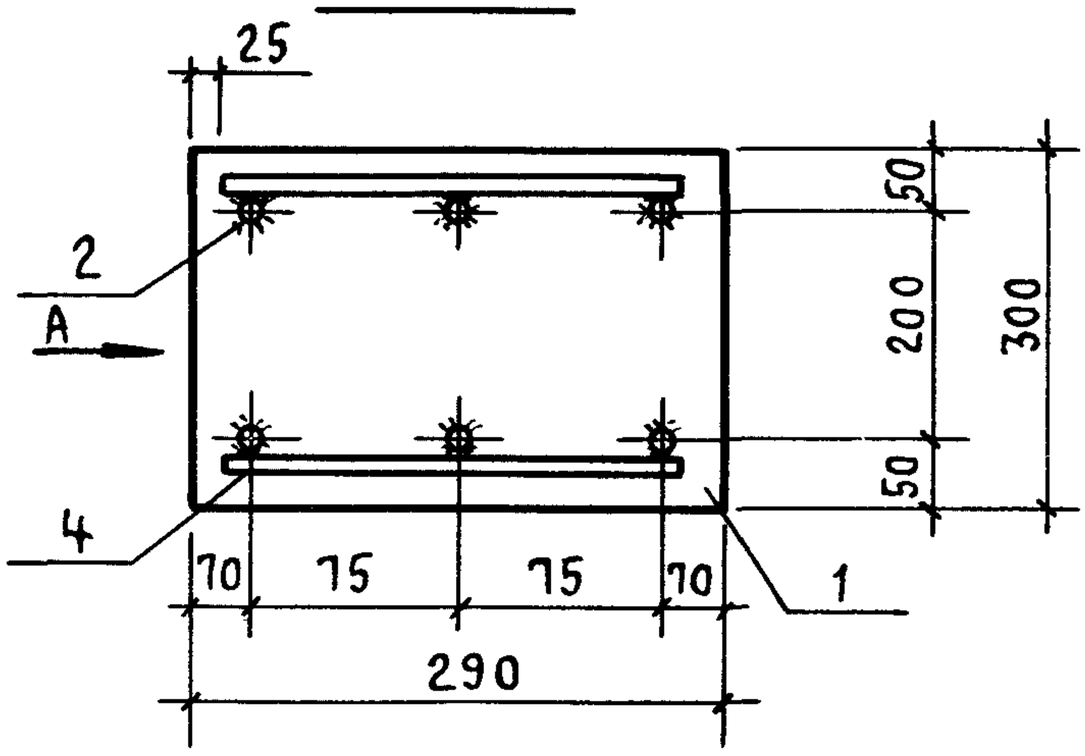

Вид А

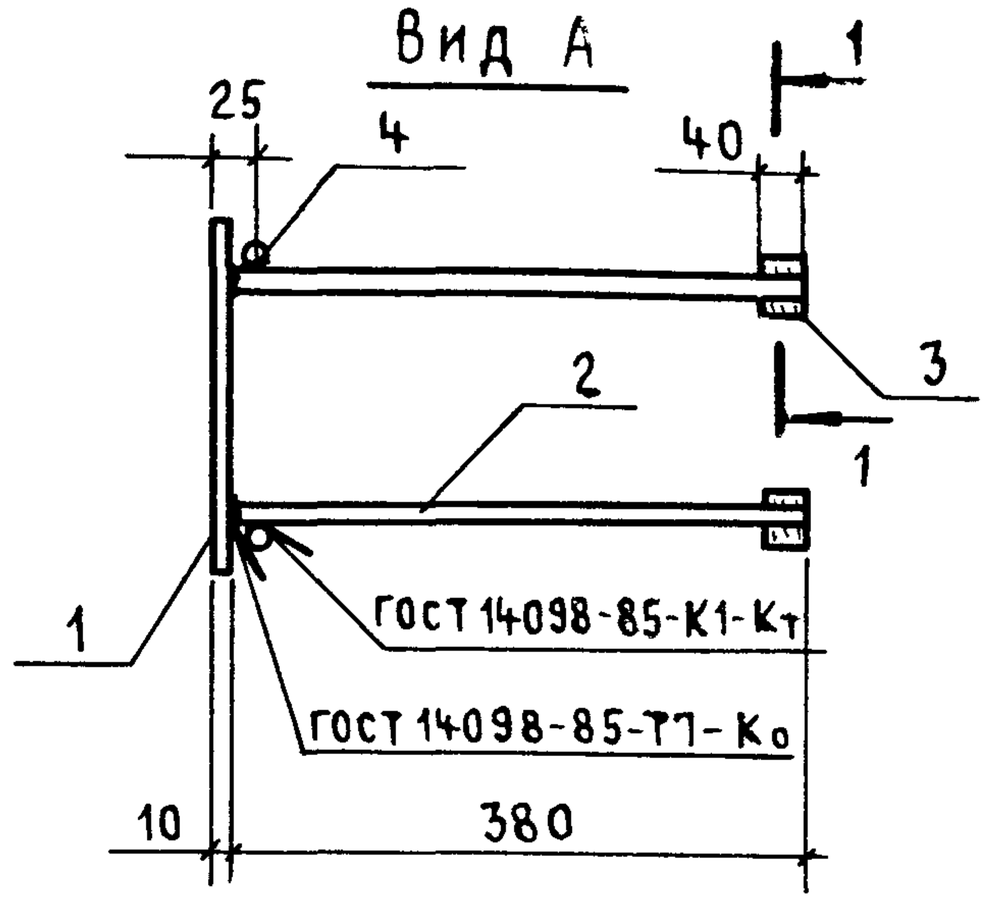

МН 9-2

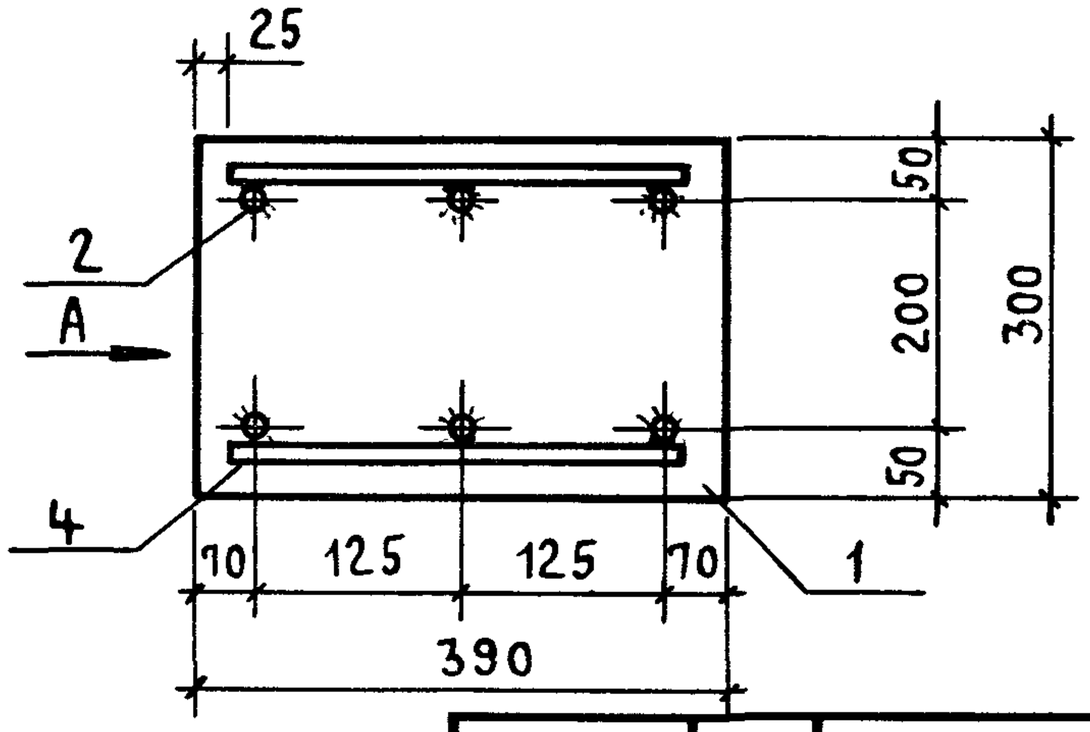

1-1

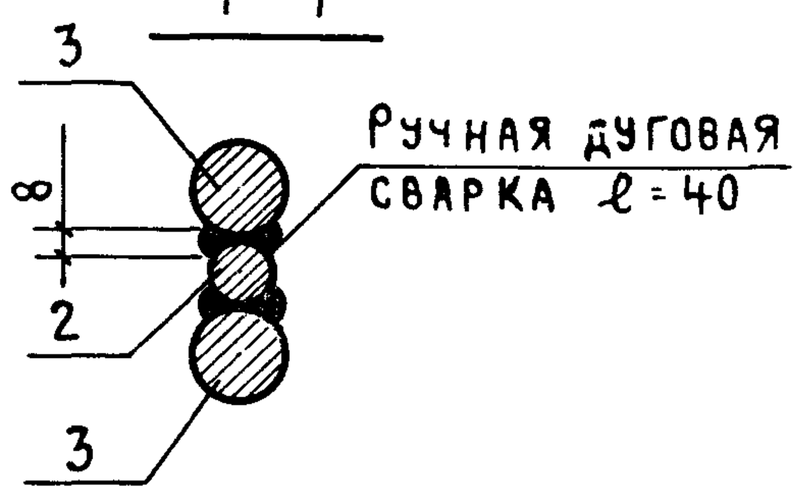

1. Стержни поз.4 предназначены для фиксации закладных изделий.
2. Арматура класса А-I и А-III по ГОСТ 5781-82*

Марка	Поз.	Наименование	Кол.	Масса ед., кг	Общая масса, кг
МН9-1	1	Полоса $\frac{Б\text{-}2\ 10\times300\ ГОСТ\ 82\text{-}70}{ВСТ3пс6\text{-}1\ ТУ\ 14\text{-}1\text{-}3023\text{-}80}$ ℓ=290	1	7,1	12,4
	2	⌀ 16 А III ℓ = 380	6	0,6	
	3	22 А III ℓ = 40	12	0,12	
	4	6 А I ℓ = 240	2	0,06	
МН9-2	1	Полоса $\frac{Б\text{-}2\ 10\times300\ ГОСТ\ 82\text{-}70}{ВСТ3пс6\text{-}1\ ТУ\ 14\text{-}1\text{-}3023\text{-}80}$ ℓ=390	1	9,2	14,4
	2	⌀ 16 А III ℓ = 380	6	0,6	
	3	22 А III ℓ = 40	12	0,12	
	4	6 А I ℓ = 340	2	0,08	

Нач.СКО-1	Михайлов	
Н.контр.	Матвеев	
ГИП	Григорьев	
Рук. бр.	Акишина	
Рук. бр.	Григорян	
Ст. инж.	Никонова	
Проверил	Акишина	

1.423.1-3/88.2-248

Изделие закладное МН9-1; МН9-2

Стадия	Лист	Листов
Р		1

ПРОМСТРОЙПРОЕКТ

Взам. инв. № | Подпись и дата | Инв. № подл.

23584-05 57

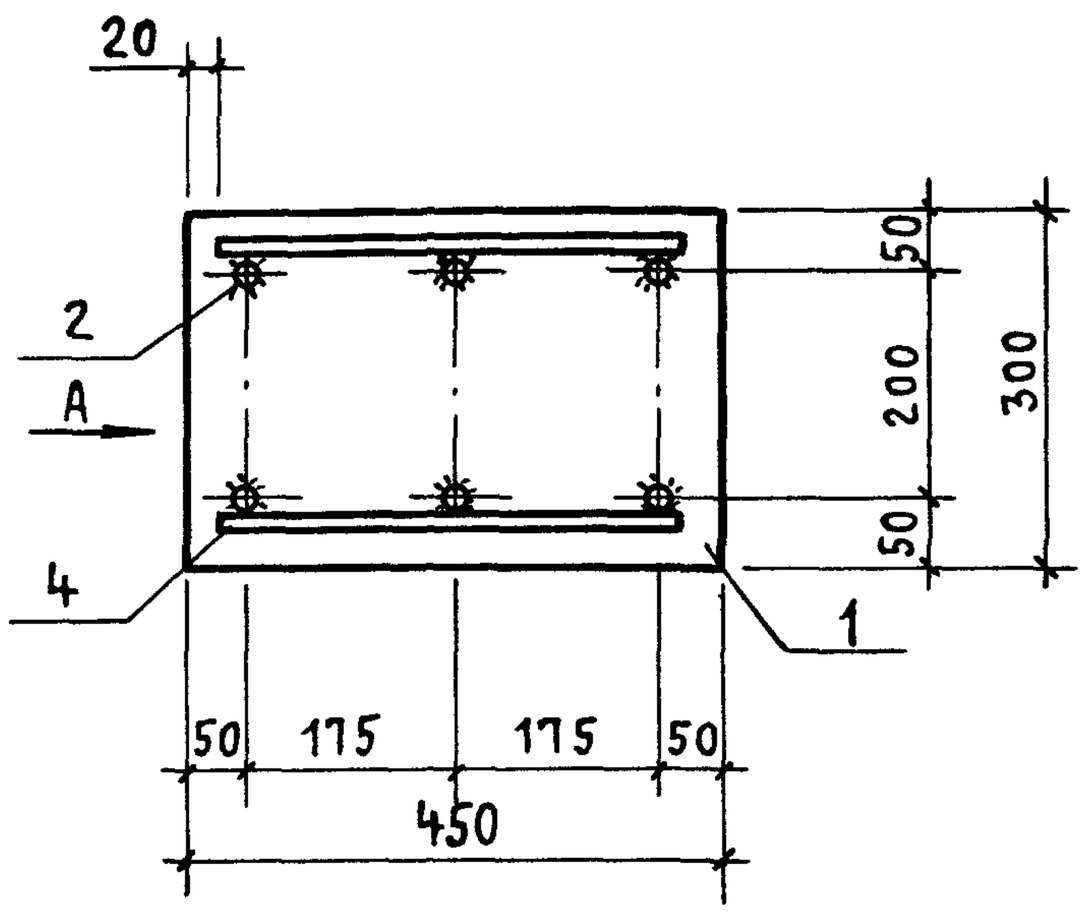

Вид А

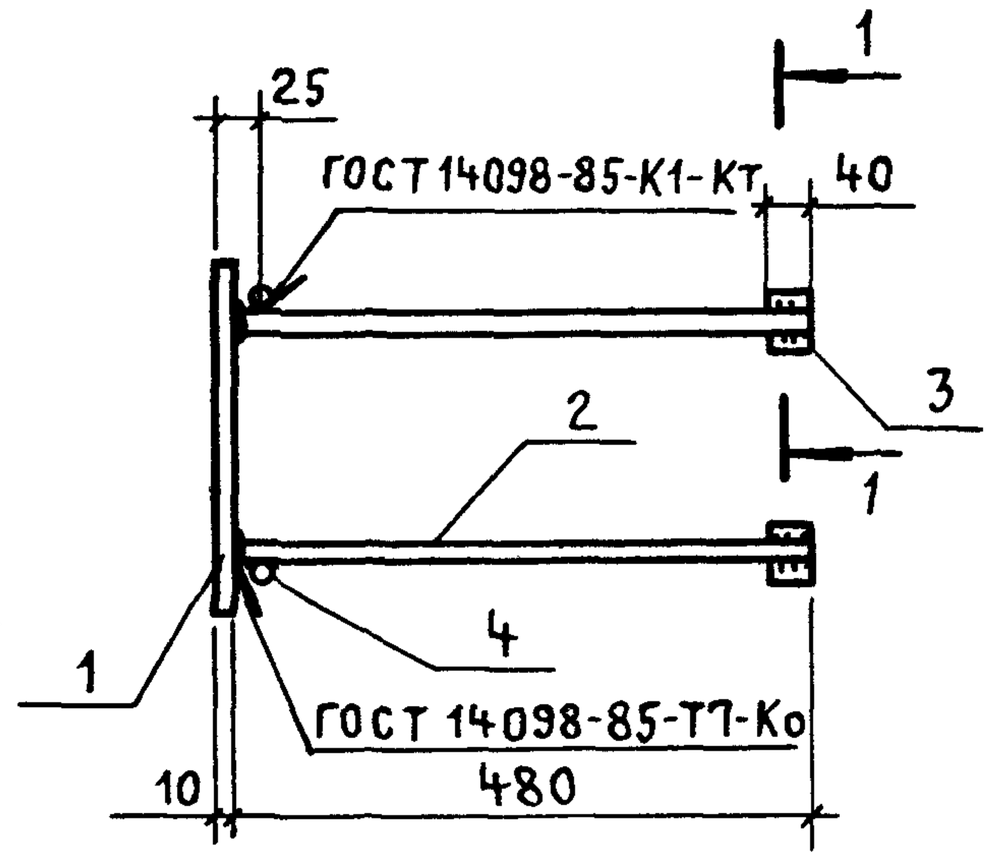

1 – 1

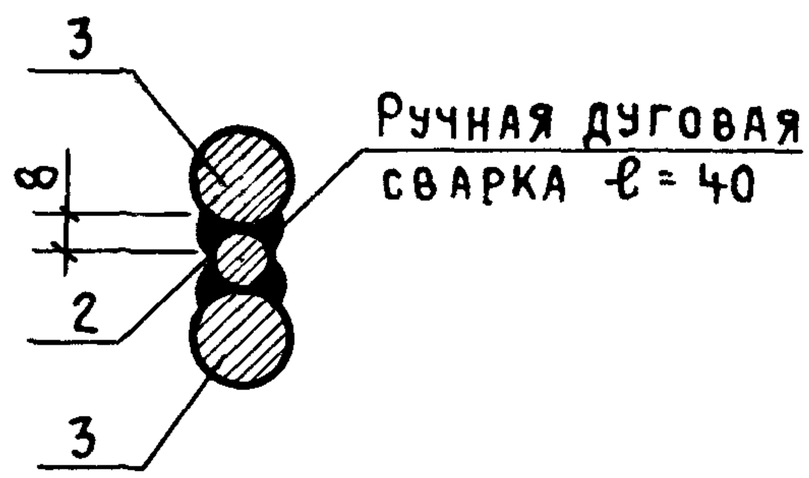

МАРКА	ПОЗ.	НАИМЕНОВАНИЕ	Кол.	МАССА ЕД., КГ	ОБЩАЯ МАССА, КГ
МН 9-3	1	Полоса $\frac{Б\text{-}2\ 10\times300\ ГОСТ\ 82\text{-}70}{В\ Ст3пс6\text{-}1\ ТУ\ 14\text{-}1\text{-}3023\text{-}80}$ ℓ=450	1	10,6	16,8
	2	⌀ 16 А III ℓ = 480	6	0,76	
	3	22 А III ℓ = 40	12	0,12	
	4	6 А I ℓ = 410	2	0,09	

1. Стержни поз.4 предназначены для фиксации закладных изделий.
2. Арматура класса А-I и А-III по ГОСТ 5781-82*

Нач.СКО-1	Михайлов		
Н.контр	Матвеев		
ГИП	Григорьев		
Рук.бр.	Акишина		
Рук.бр.	Григорян		
Ст.инж.	Никонова		
Проверил	Акишина		

1.423.1-3/88.2-249

Изделие закладное МН 9-3

Стадия	Лист	Листов
Р		1

ПРОМСТРОЙПРОЕКТ

МН8-4

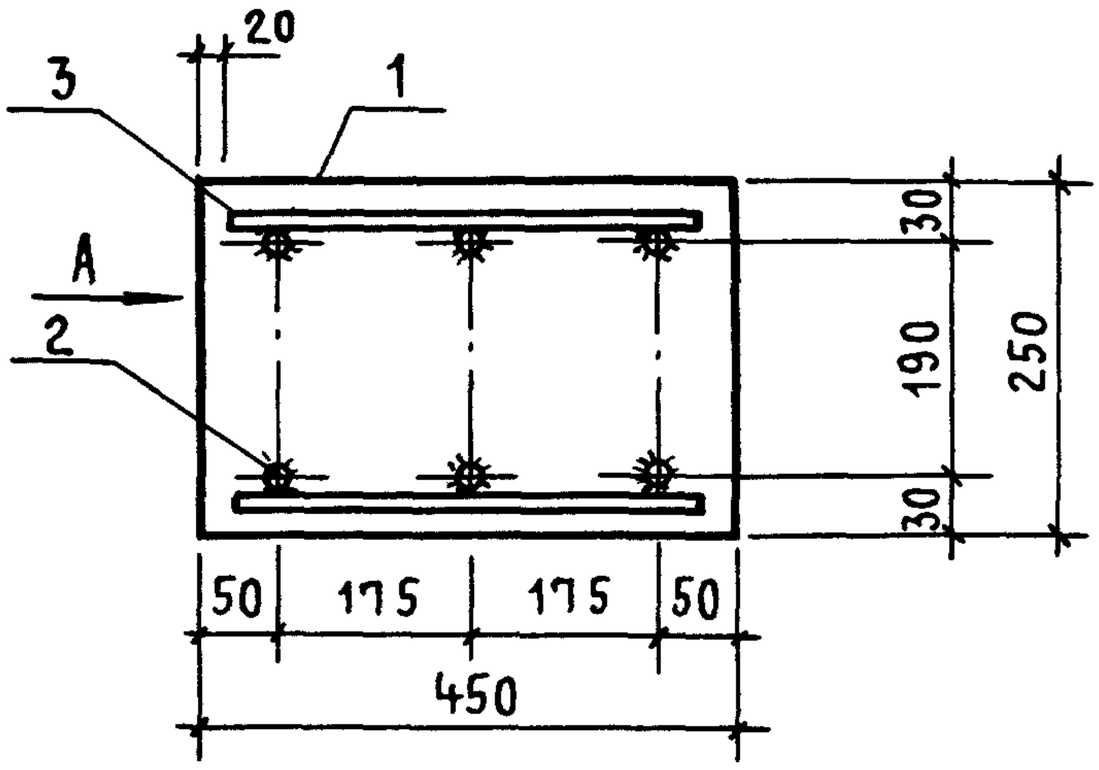

Вид А

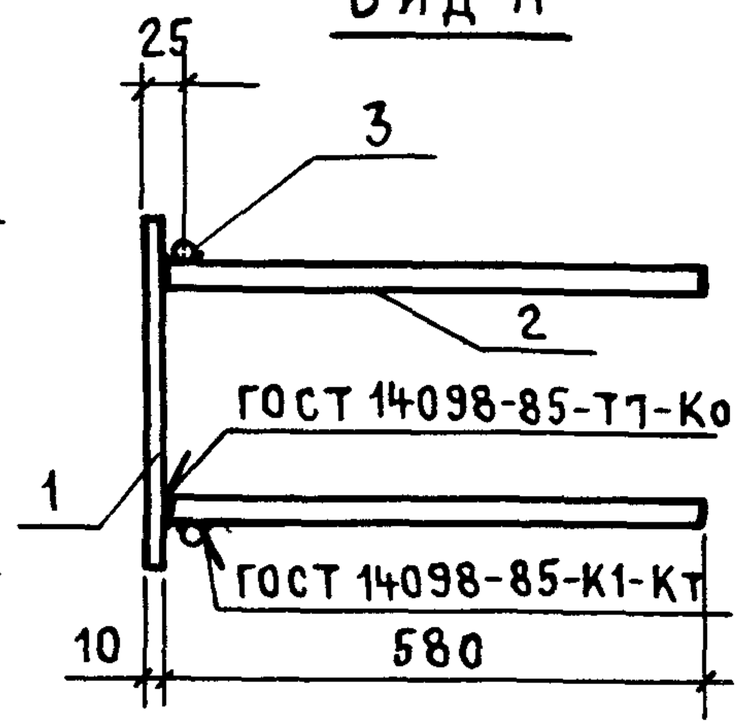

МН9-4

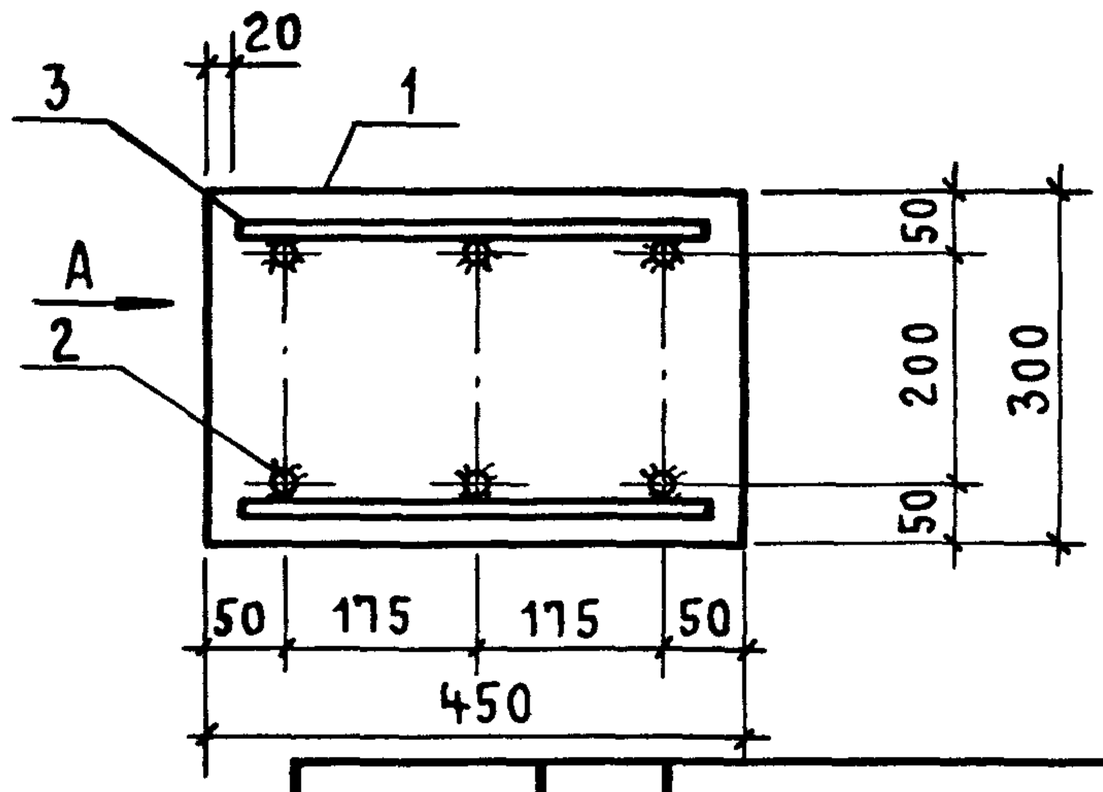

1. Стержни поз. 3 предназначены для фиксации закладных изделий.
2. Арматура класса А-I и А-III по ГОСТ 5781-82*

Марка	Поз.	Наименование	Кол.	Масса ед., кг	Общая масса, кг
МН8-4	1	Полоса $\frac{Б\text{-}2\ 10\times250\ ГОСТ\ 82\text{-}70}{ВСТ3пс6\text{-}1\ ТУ\ 14\text{-}1\text{-}3023\text{-}80}$ $\ell=450$	1	8,8	14,5
	2	ф 16 А III $\ell=580$	6	0,92	
	3	6 А I $\ell=410$	2	0,09	
МН9-4	1	Полоса $\frac{Б\text{-}2\ 10\times300\ ГОСТ\ 82\text{-}70}{ВСТ3пс6\text{-}1\ ТУ\ 14\text{-}1\text{-}3023\text{-}80}$ $\ell=450$	1	10,6	16,3
	2	ф 16 А III $\ell=580$	6	0,92	
	3	6 А I $\ell=410$	2	0,09	

Нач. СКО-1	Михайлов		
Н. контр.	Матвеев		
ГИП	Григорьев		
Рук. бр.	Акишина		
Рук. бр.	Григорян		
Ст. инж.	Никонова		
Проверил	Акишина		

1.423.1-3/88.2-250

Изделие закладное МН8-4; МН9-4

Стадия	Лист	Листов
Р		1

ПРОМСТРОЙПРОЕКТ

Взам. инв. № | Подпись и дата | Инв. № подл.

МН10-1

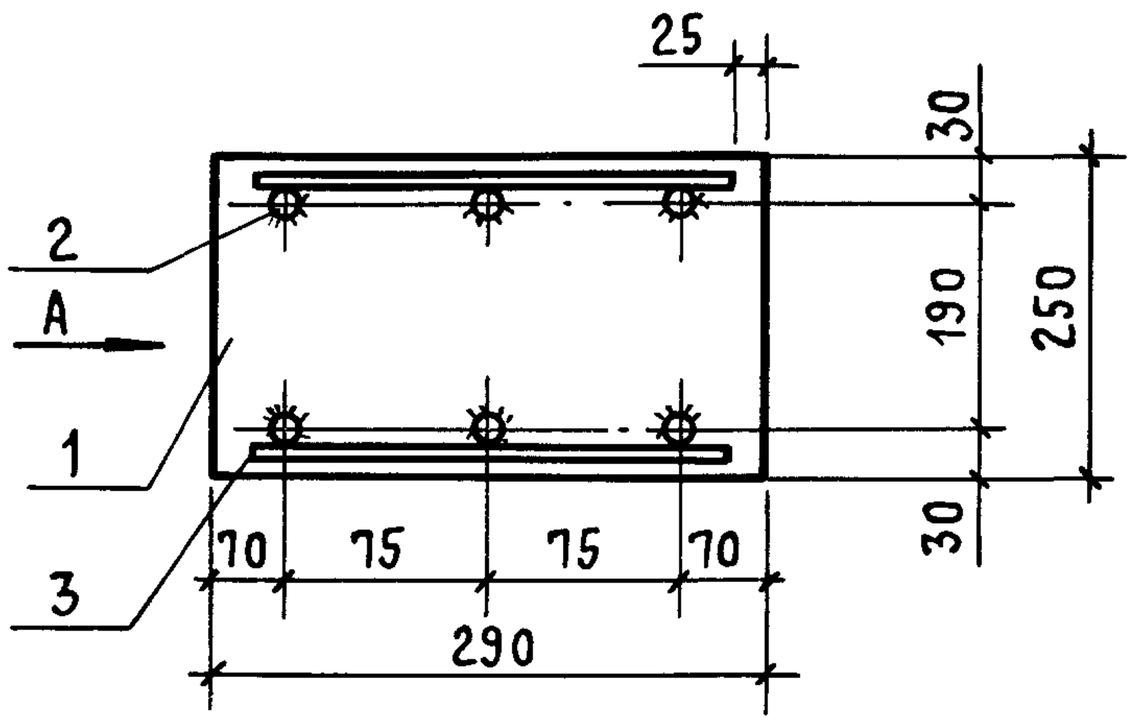

Вид А

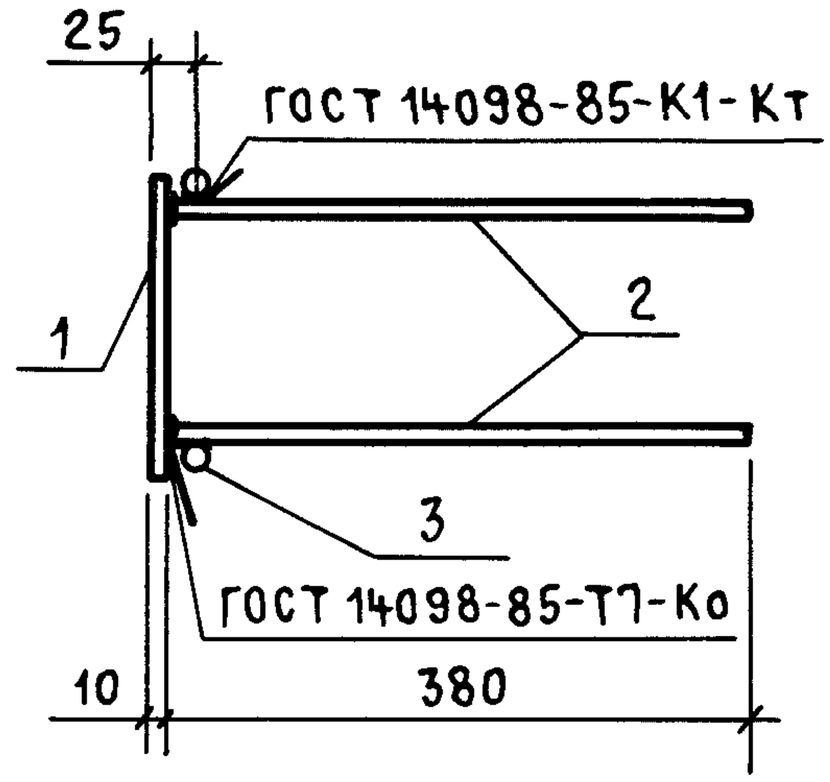

МН10-2

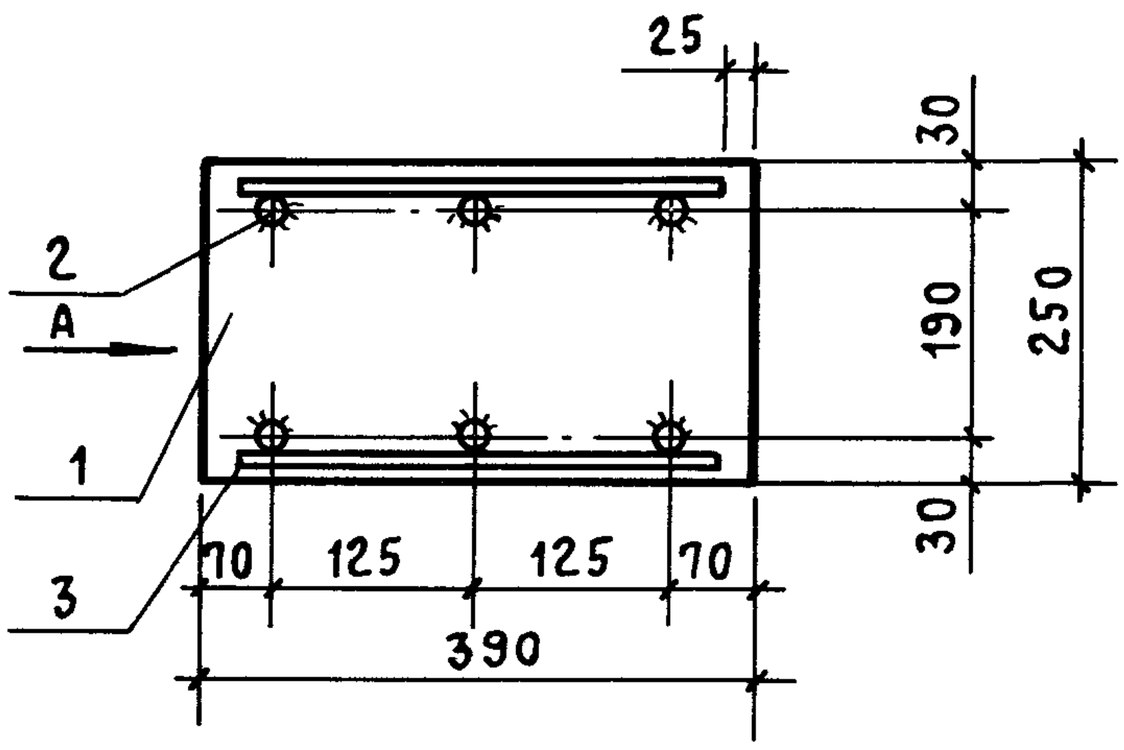

1. Стержни поз. 3 предназначены для фиксации закладных изделий.
2. Арматура класса А-I и А-III по ГОСТ 5781-82*

Марка	Поз.	Наименование	Кол.	Масса ед., кг	Общая масса, кг
МН10-1	1	Полоса $\frac{Б\text{-}2\ 10\times250\ ГОСТ\ 82\text{-}70}{ВСт3пс6\text{-}1\ ТУ14\text{-}1\text{-}3023\text{-}80}$ $\ell=290$	1	5,7	9,4
	2	ф 16 А III $\ell=380$	6	0,6	
	3	6 А I $\ell=240$	2	0,06	
МН10-2	1	Полоса $\frac{Б\text{-}2\ 10\times250\ ГОСТ\ 82\text{-}70}{ВСт3пс6\text{-}1\ ТУ14\text{-}1\text{-}3023\text{-}80}$ $\ell=390$	1	7,6	11,4
	2	ф 16 А III $\ell=380$	6	0,6	
	3	6 А I $\ell=340$	2	0,08	

Нач. СКО-1	Михайлов	
Н. контр.	Матвеев	
ГИП	Григорьев	
Рук. бр.	Акишина	
Рук. бр.	Григорян	
Ст. инж.	Никонова	
Проверил	Акишина	

1.423.1-3/88.2-251

Изделие закладное МН10-1; МН10-2

Стадия	Лист	Листов
Р		1

ПРОМСТРОЙПРОЕКТ

Инв. № подл. | Подпись и дата | Взам. инв. №

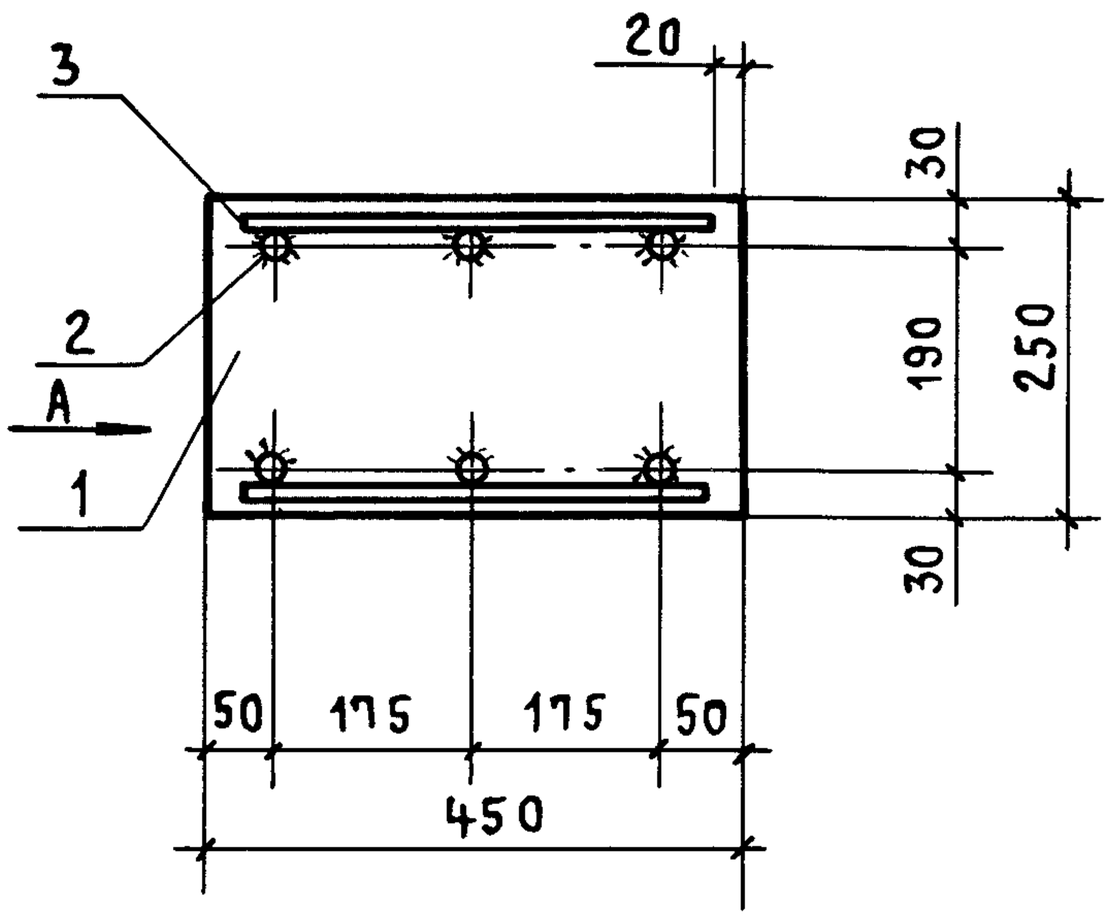

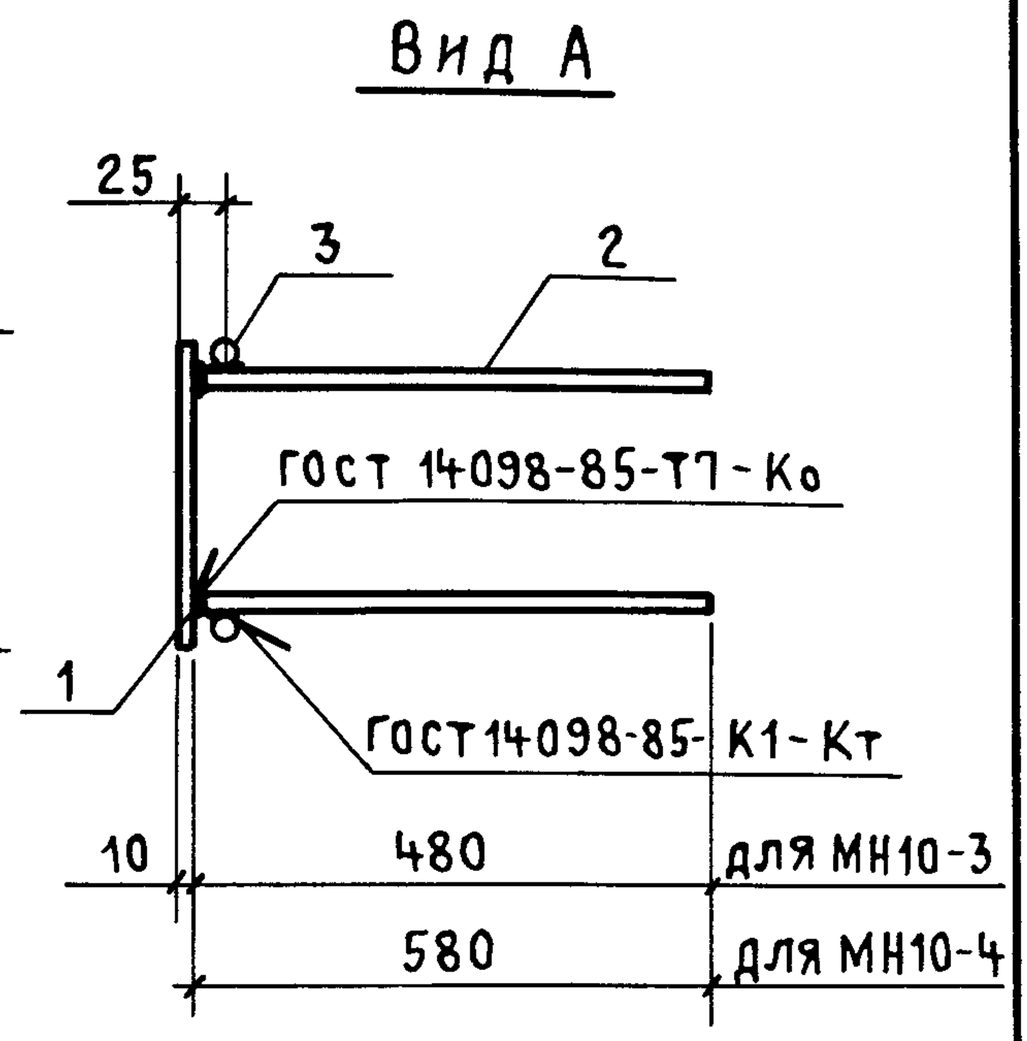

Марка	Поз.	Наименование	Кол.	Масса ед., кг	Общая масса, кг
МН10-3	1	Полоса $\frac{Б\text{-}2\ 10\times250\ ГОСТ\ 82\text{-}70}{ВСт3пс6\text{-}1\ ТУ14\text{-}1\text{-}3023\text{-}80}$ $\ell=450$	1	8,8	13,5
	2	⌀ 16 А III $\ell = 480$	6	0,76	
	3	6 А I $\ell = 410$	2	0,09	
МН10-4	1	Полоса $\frac{Б\text{-}2\ 10\times250\ ГОСТ\ 82\text{-}70}{ВСт3пс6\text{-}1\ ТУ14\text{-}1\text{-}3023\text{-}80}$ $\ell=450$	1	8,8	14,4
	2	⌀ 16 А III $\ell = 580$	6	0,91	
	3	6 А I $\ell = 410$	2	0,09	

1. Стержни поз. 3 предназначены для фиксации закладных изделий.
2. Арматура класса А-I и А-III по ГОСТ 5781-82*

Нач. СКО-1	Михайлов	
Н. контр.	Матвеев	
ГИП	Григорьев	
Рук. бр.	Акишина	
Рук. бр.	Григорян	
Ст. инж.	Никонова	
Проверил	Акишина	

1.423.1-3/88.2-252

Изделие закладное МН10-3; МН10-4

Стадия	Лист	Листов
Р		1

Промстройпроект

Взам. инв. № | Подпись и дата | Инв. № подл.

23584-05 59

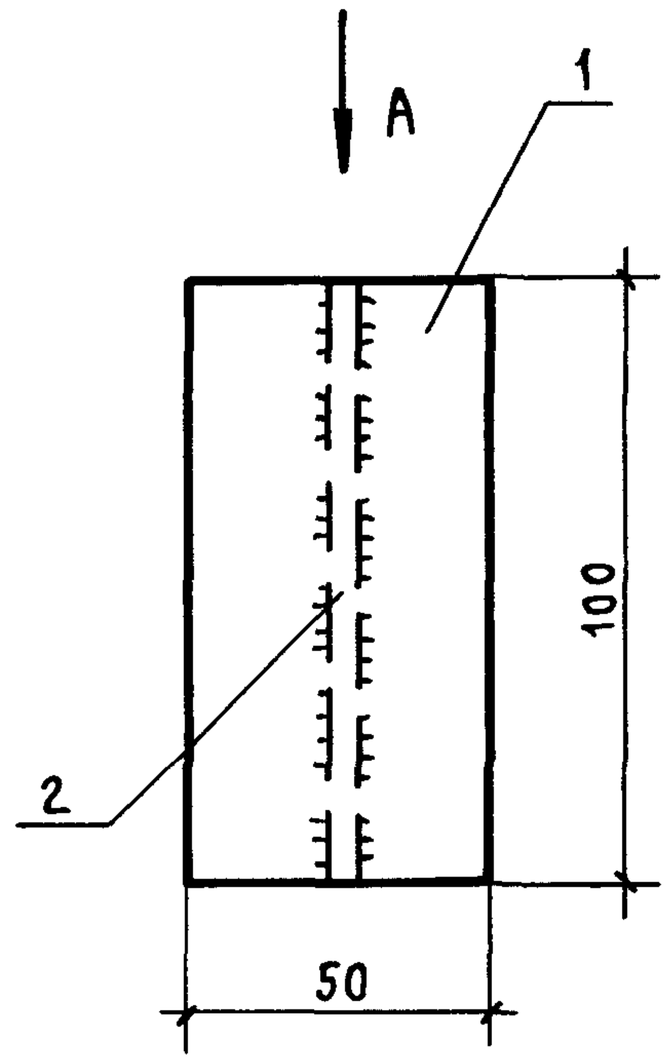

Вид А

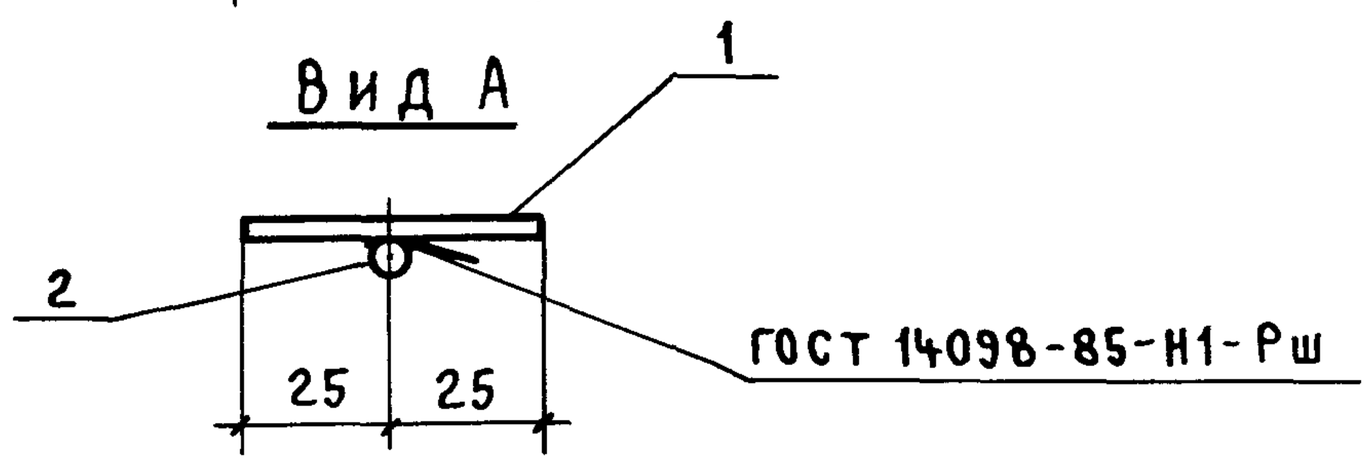

Марка	Поз.	Наименование	Кол.	Масса ед., кг	Общая масса, кг
МН 11	1	полоса $\frac{Б\text{-}2\ 8\times50\ ГОСТ\ 103\text{-}76}{ВСт3пс6\text{-}1\ ТУ14\text{-}1\text{-}3023\text{-}80}$ $\ell=100$	1	0,3	0,7
	2	ф 25 А III $\ell=100$	1	0,4	

Арматура класса А-III по ГОСТ 5781-82*

Нач. СКО-1	Михайлов		1.423.1-3/88.2-253
Н. контр.	Матвеев		
ГИП	Григорьев		Изделие закладное МН 11
Рук. бр.	Акишина		Стадия: Р; Лист: ; Листов: 1
Рук. бр.	Григорян		Промстройпроект
Ст. инж.	Никонова		
Проверил	Акишина		

Инв. № подл. | Подпись и дата | Взам. инв. №

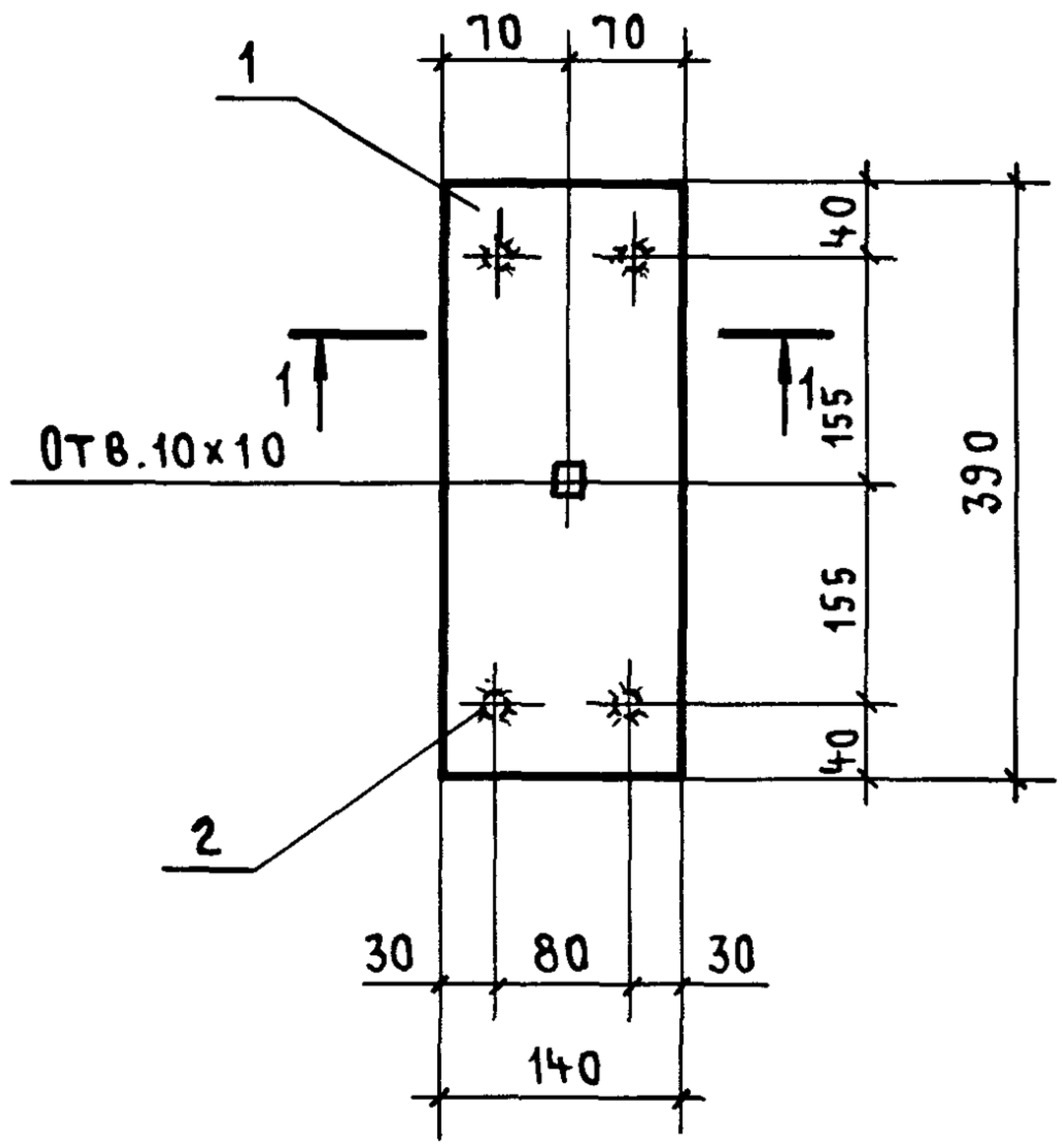

1 – 1

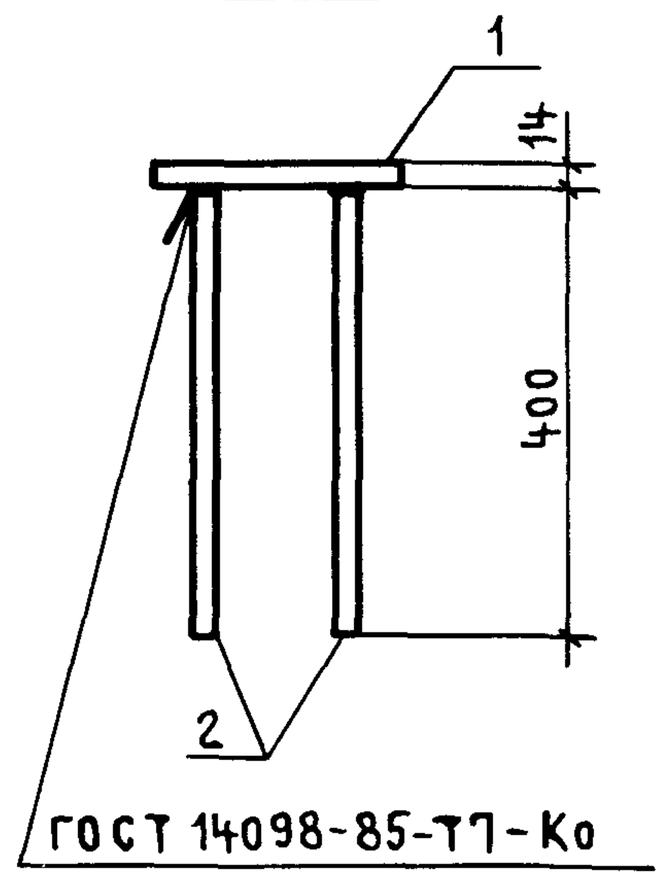

Марка	Поз.	Наименование	Кол.	Масса ед., кг	Общая масса, кг
М2-32	1	Полоса $\frac{Б\text{-}2\ 14\times140\ ГОСТ\ 103\text{-}76}{ВСт3пс6\text{-}1\ ТУ\ 14\text{-}1\text{-}3023\text{-}80}$ $\ell=390$	1	6,0	7,3
	2	⌀ 12 А III $\ell = 400$	4	0,32	

Арматура класса А-III по ГОСТ 5781-82*

Нач.СКО-1	Михайлов		1.423.1-3/88.2-254
Н. контр.	Матвеев		
ГИП	Григорьев		Изделие закладное М2-32
Рук. бр.	Акишина		
Рук. бр.	Григорян		
Ст. инж.	Никонова		
Проверил	Акишина		

Стадия	Лист	Листов
Р		1

ПРОМСТРОЙПРОЕКТ

Взам. инв. № | Подпись и дата | Инв. № подл.

23584-05 60

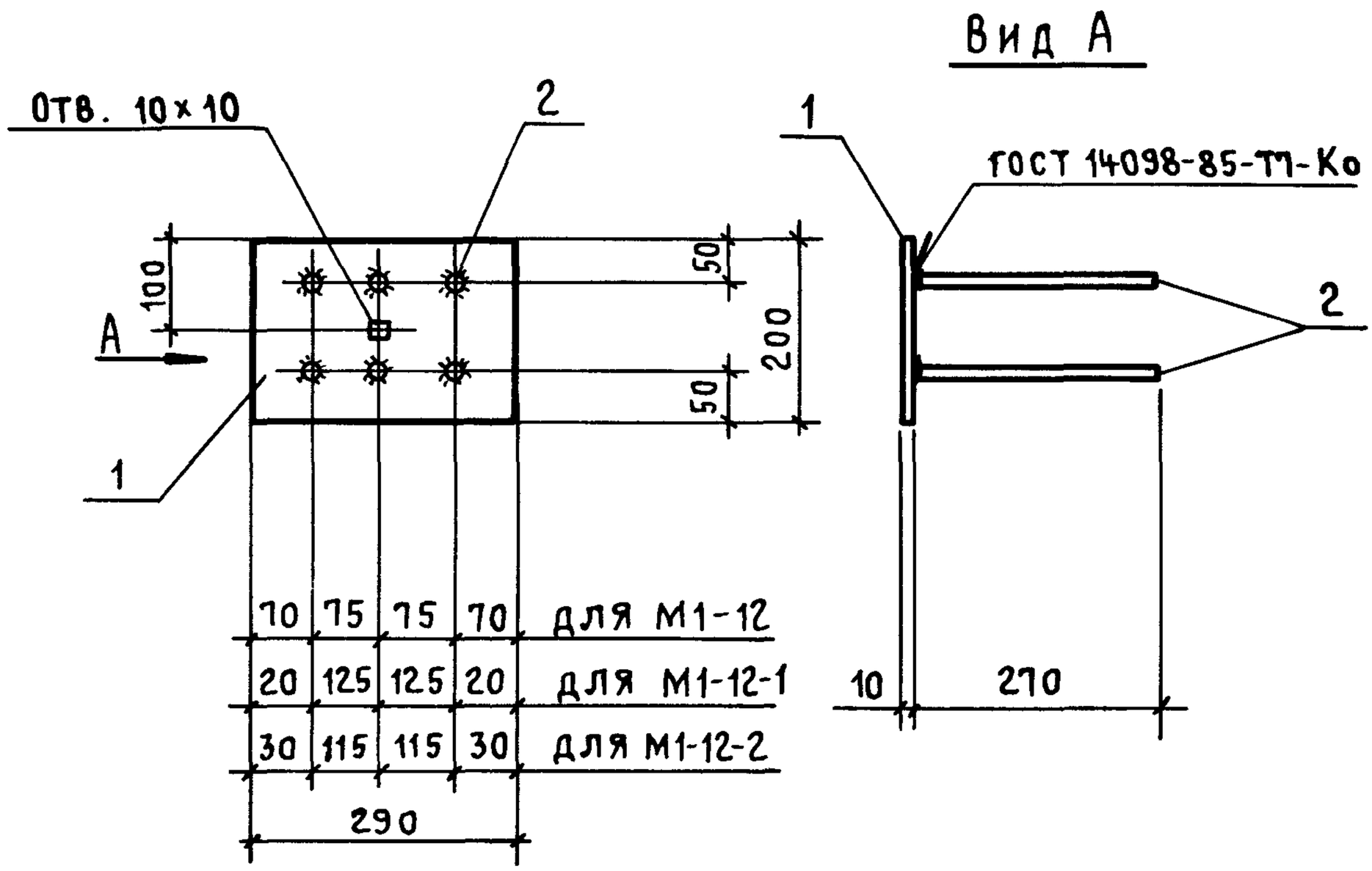

МАРКА	ПОЗ.	НАИМЕНОВАНИЕ	Кол.	МАССА ЕД., КГ	ОБЩАЯ МАССА, КГ
М1-12 М1-12-1	1	Полоса $\frac{Б\text{-}2\ 10\times200\ ГОСТ\ 103\text{-}76}{ВСТ3пс6\text{-}1\ ТУ\ 14\text{-}1\text{-}3023\text{-}80}$ $\ell=290$	1	4,6	6,0
М1-12-2	2	ф 12 А III $\ell = 270$	6	0,24	

Арматура класса А-III по ГОСТ 5781-82*

Нач.СКО-1	Михайлов		
Н. контр.	Матвеев		
ГИП	Григорьев		
Рук. бр	Акишина		
Рук. бр.	Григорян		
Ст. инж.	Никонова		
Проверил	Акишина		

1.423.1-3/88.2-255

Изделие закладное М1-12; М1-12-1; М1-12-2

Стадия	Лист	Листов
Р		1

ПРОМСТРОЙПРОЕКТ

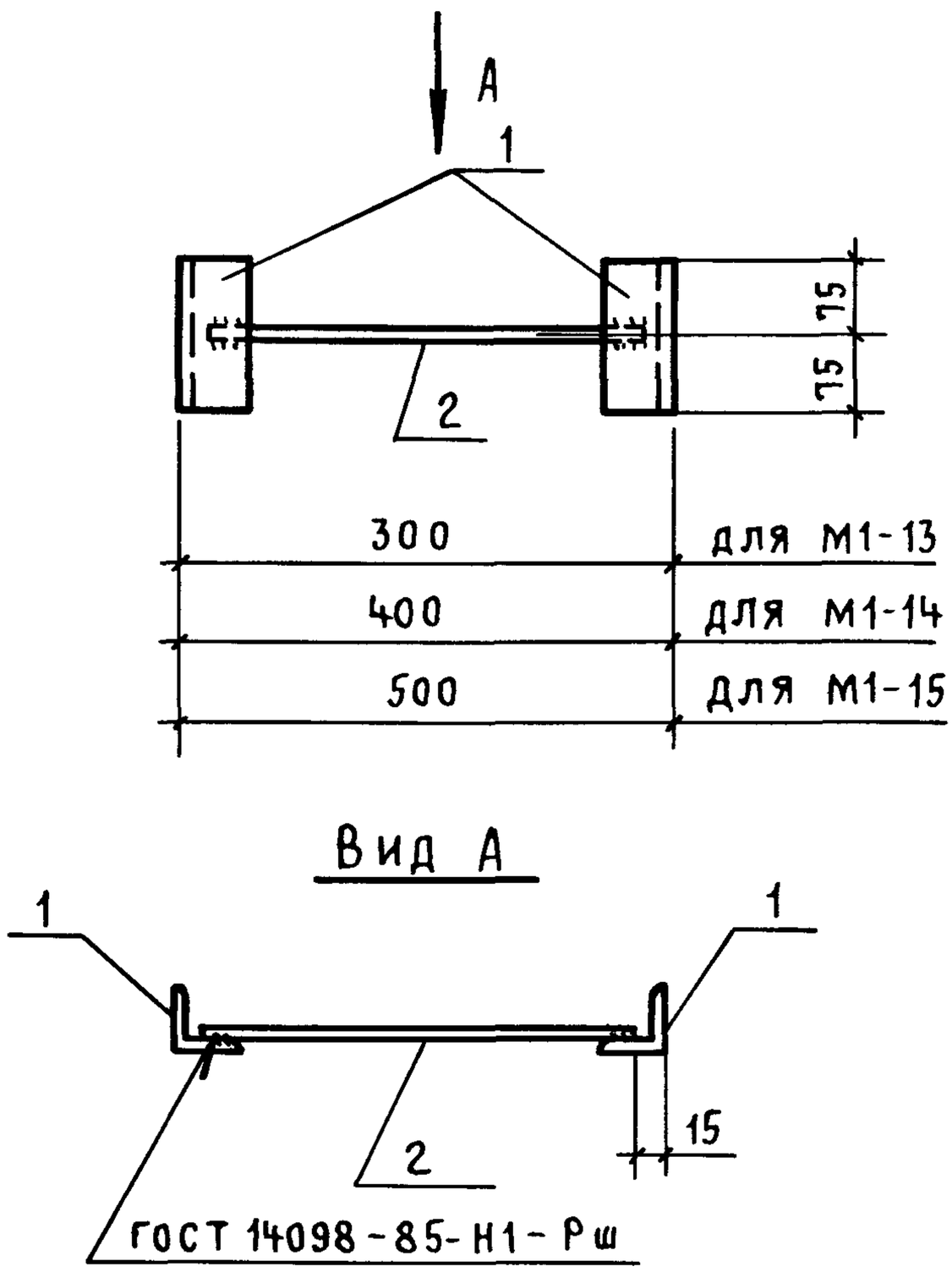

Арматура класса А-III по ГОСТ 5781-82*

Марка	Поз.	Наименование	Кол.	Масса ед., кг	Общая масса, кг
М1-13	1	Уголок $\frac{Б-63\times63\times5\ ГОСТ\ 8509-72}{ВСт3пс6\ ГОСТ\ 380-71^*}$ $\ell=150$	2	0,75	1,7
	2	⌀ 12 А III $\ell=270$	1	0,24	
М1-14	1	Уголок $\frac{Б-63\times63\times5\ ГОСТ\ 8509-72}{ВСт3пс6\ ГОСТ\ 380-71^*}$ $\ell=150$	2	0,75	1,8
	2	⌀ 12 А III $\ell=370$	1	0,33	
М1-15	1	Уголок $\frac{Б-63\times63\times5\ ГОСТ\ 8509-72}{ВСт3пс6\ ГОСТ\ 380-71^*}$ $\ell=150$	2	0,75	1,9
	2	⌀ 12 А III $\ell=470$	1	0,42	

Нач.СКО-1	Михайлов	
Н. контр	Матвеев	
ГИП	Григорьев	
Рук. бр.	Акишина	
Рук. бр.	Григорян	
Ст. инж	Никонова	
Проверил	Акишина	

1.423.1-3/88.2-256

Изделие закладное М1-13; М1-14; М1-15

Стадия	Лист	Листов
Р		1

ПРОМСТРОЙПРОЕКТ

Взам. инв. № | Подпись и дата | Инв. № подл.

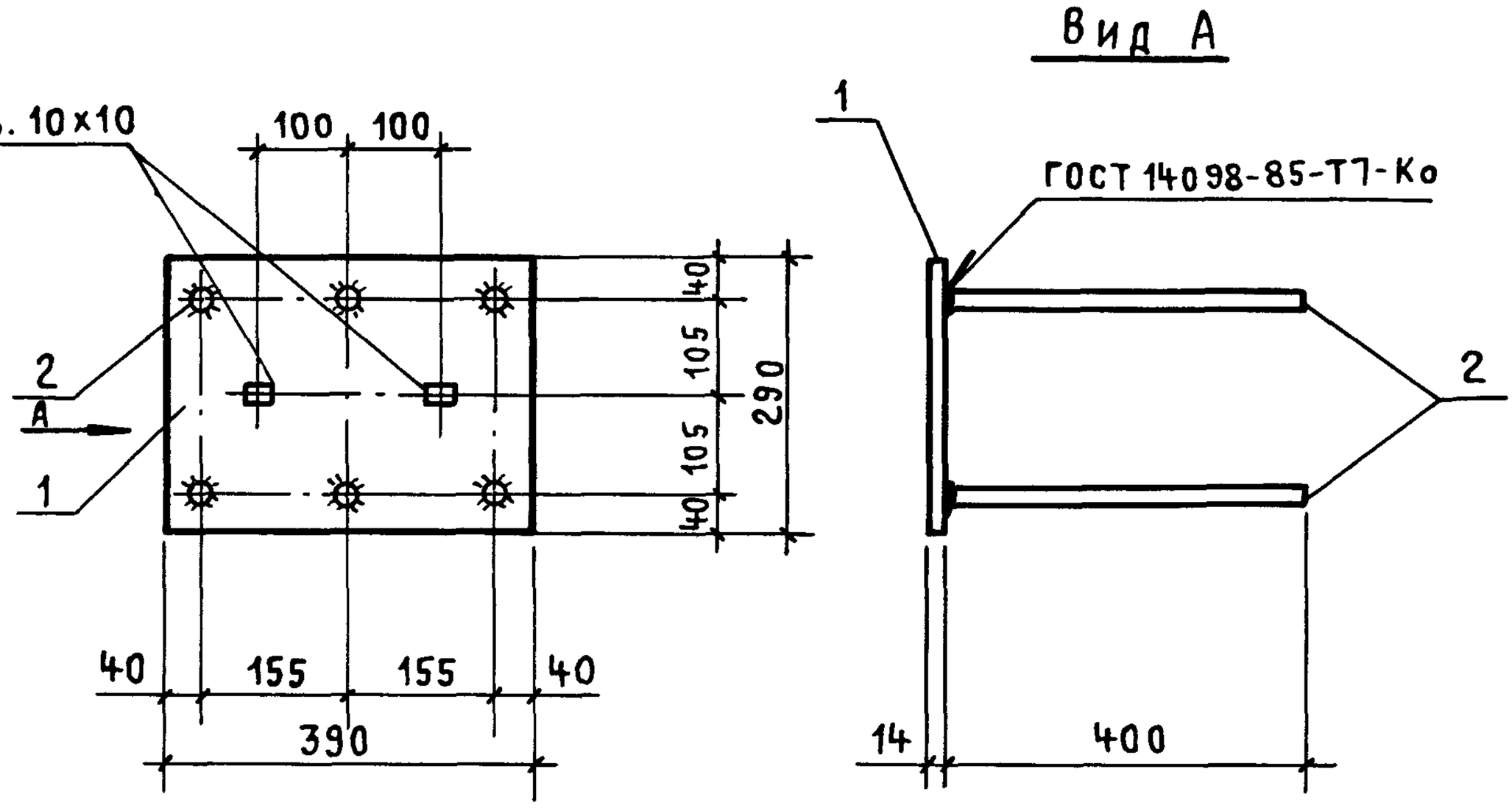

Марка	Поз.	Наименование	Кол.	Масса ед., кг	Общая масса, кг
М2-4	1	Полоса $\frac{Б\text{-}2\ 14\times290\ ГОСТ\ 82\text{-}70}{ВСт3пс6\text{-}1\ ТУ\ 14\text{-}1\text{-}3023\text{-}80}$ $\ell=390$	1	12,4	15,4
	2	ф 14 А III $\ell=400$	6	0,5	

Арматура класса А-III по ГОСТ 5781-82*

Нач. СКО-1	Михайлов		
Н. контр.	Матвеев		
ГИП	Григорьев		
Рук. бр.	Акишина		
Рук. бр.	Григорян		
Ст. инж.	Никонова		
Проверил	Акишина		

1.423.1-3/88.2-257

Изделие закладное М2-4

Стадия	Лист	Листов
Р		1

ПРОМСТРОЙПРОЕКТ

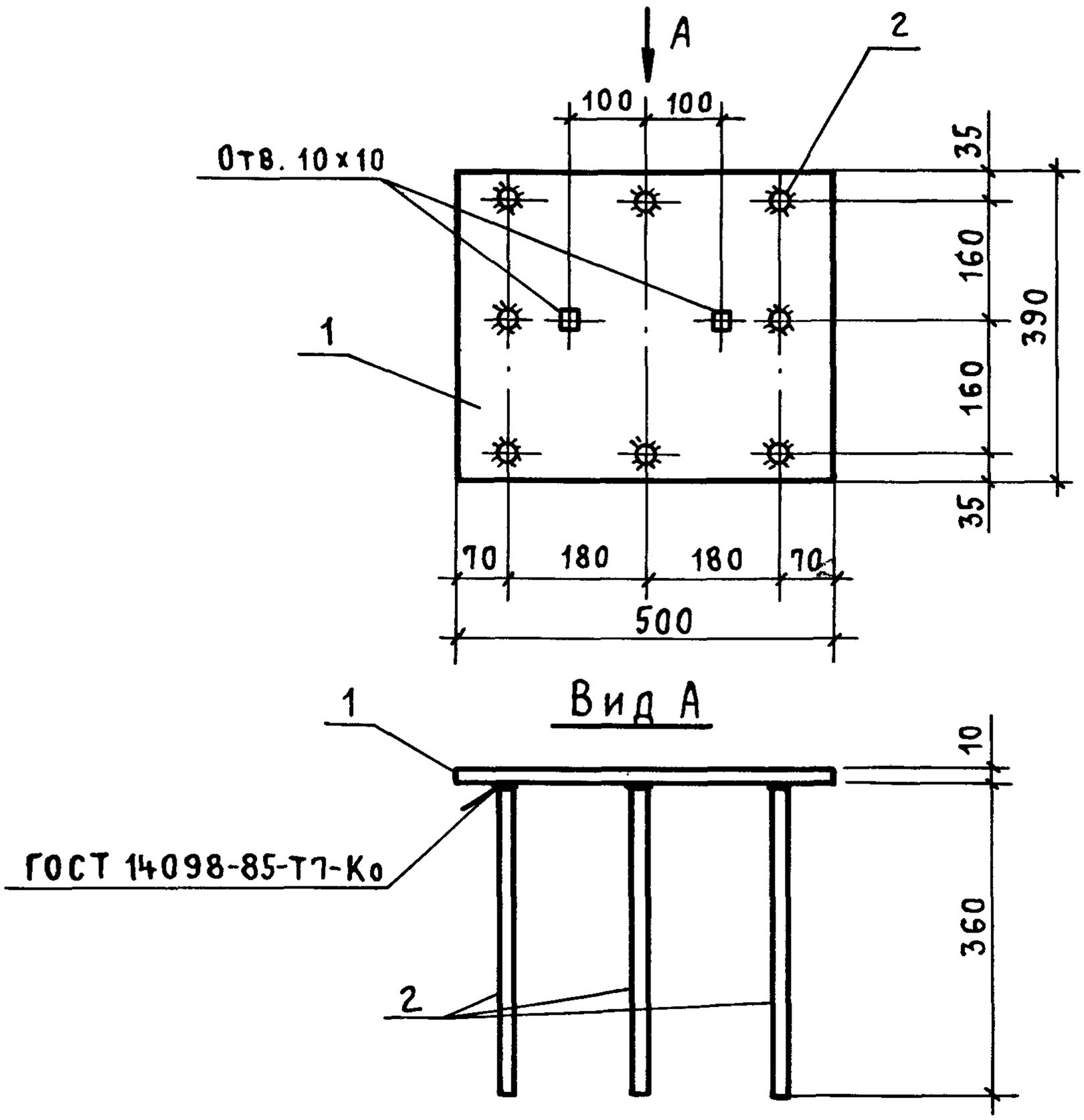

Марка	Поз.	Наименование	Кол.	Масса ед., кг	Общая масса, кг
М2-33	1	Полоса $\frac{Б\text{-}2\ 10\times390\ ГОСТ\ 82\text{-}70}{ВСт3пс6\text{-}1\ ТУ\ 14\text{-}1\text{-}3023\text{-}80}$ $\ell=500$	1	15,3	17,8
	2	⌀ 12 А III $\ell = 360$	8	0,32	

Арматура класса А-III по ГОСТ 5781-82*

Нач. СКО-1	Михайлов		1.423.1-3/88.2-258
Н. контр.	Матвеев		
ГИП	Григорьев		Изделие закладное М2-33
Рук. бр.	Акишина		
Рук. бр.	Григорян		
Ст. инж.	Никонова		
Проверил	Акишина		

Стадия	Лист	Листов
Р		1

ПРОМСТРОЙПРОЕКТ

Взам. инв. №

Подпись и дата

Инв. № подл.

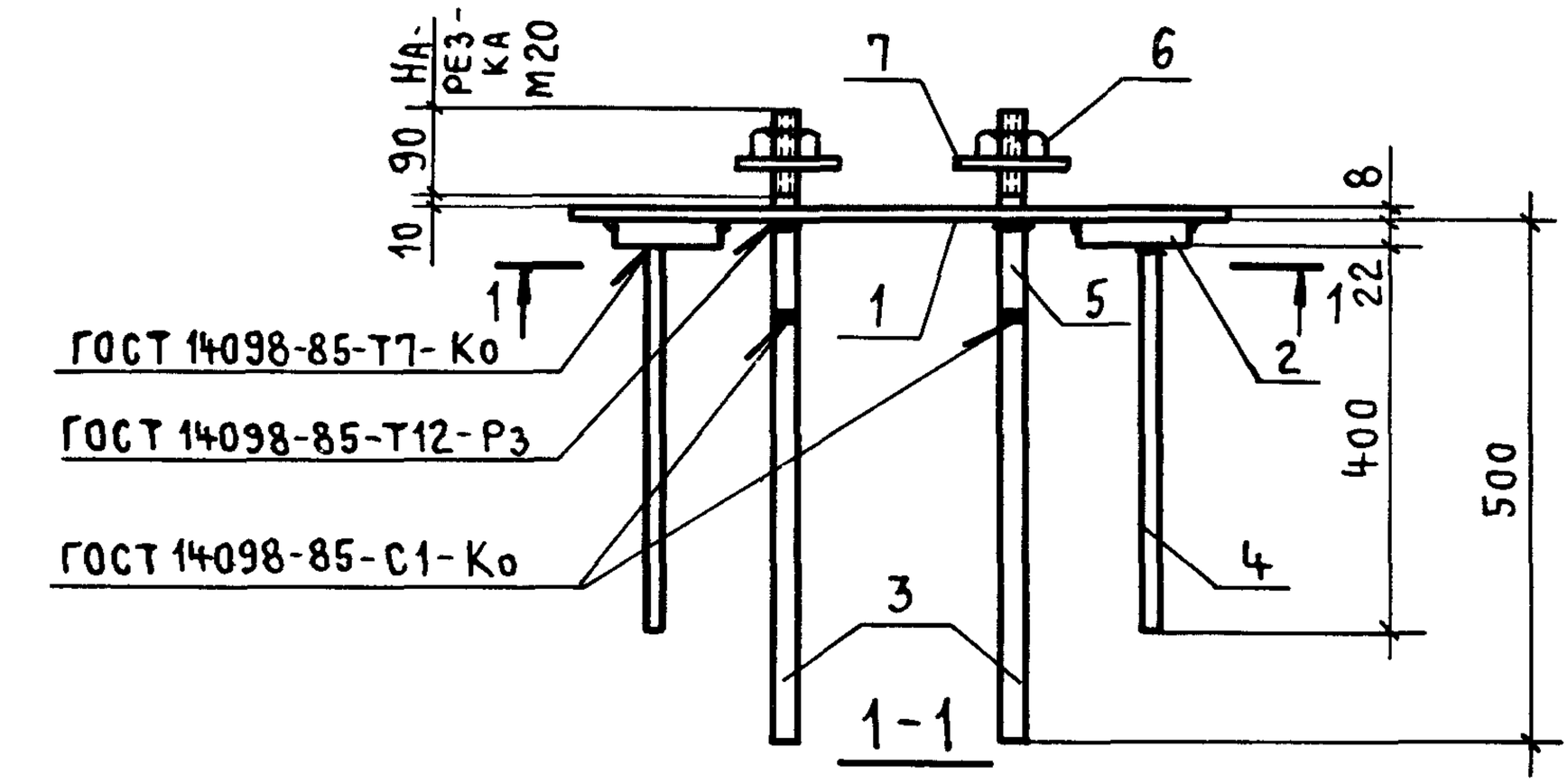

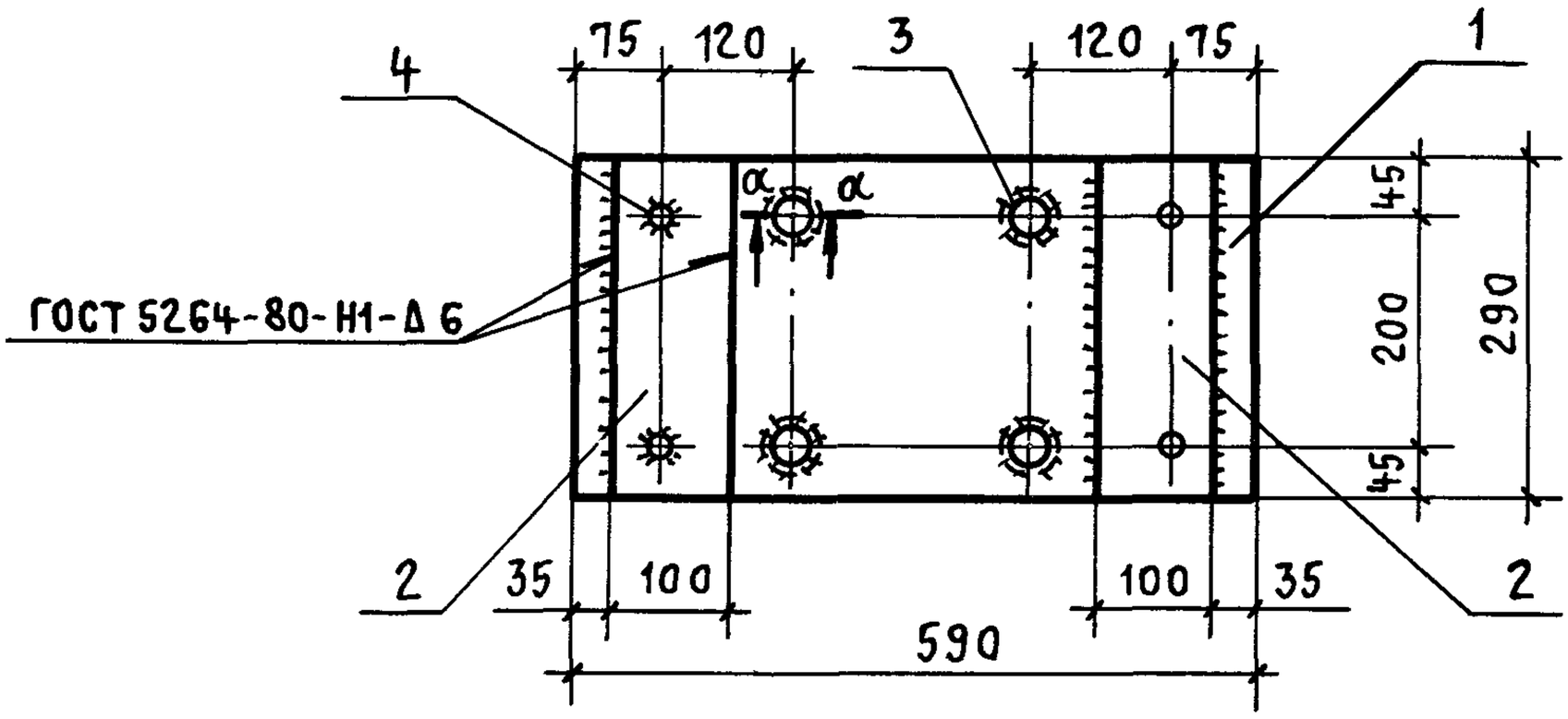

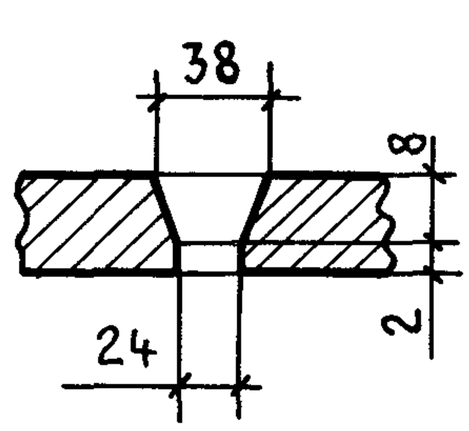

МАРКА	ПОЗ.	НАИМЕНОВАНИЕ	КОЛ.	МАССА ЕД., КГ	ОБЩАЯ МАССА, КГ
М2-12	1	Полоса $\frac{Б\text{-}2\ 8\times290\ ГОСТ\ 82\text{-}70}{ВСт3пс6\text{-}1\ ТУ\ 14\text{-}1\text{-}3023\text{-}80}$ $\ell=590$	1	10,7	29,1
	2	Полоса $\frac{Б\text{-}2\ 22\times100\ ГОСТ\ 103\text{-}76}{ВСт3сп5\ ГОСТ\ 380\text{-}71*}$ $\ell=290$	2	5,0	
	3	ф 20 А III $\ell = 400$	4	1,0	
	4	14 А III $\ell = 400$	4	0,5	
	5	20 А I $\ell = 200$	4	0,5	
	6	ГАЙКА М20 ГОСТ 5915-70	4	0,05	
	7	ШАЙБА 20.01.019 ГОСТ 11371-78	4	0,05	

Арматура класса А-I и А-III по ГОСТ 5781-82*

Н. контр.	Михайлов	
Нач. СКО-1	Михайлов	
Гл. констр.	Матвеев	
ГИП	Григорьев	
Рук. бр.	Акишина	
Рук. бр.	Григорян	
Ст. инж.	Никонова	
Проверил	Акишина	

1.423.1-3/88.2-259

Изделие закладное М2-12

Стадия	Лист	Листов
Р		1

ПРОМСТРОЙПРОЕКТ

Инв. № подл. | Подпись и дата | Взам. инв. №

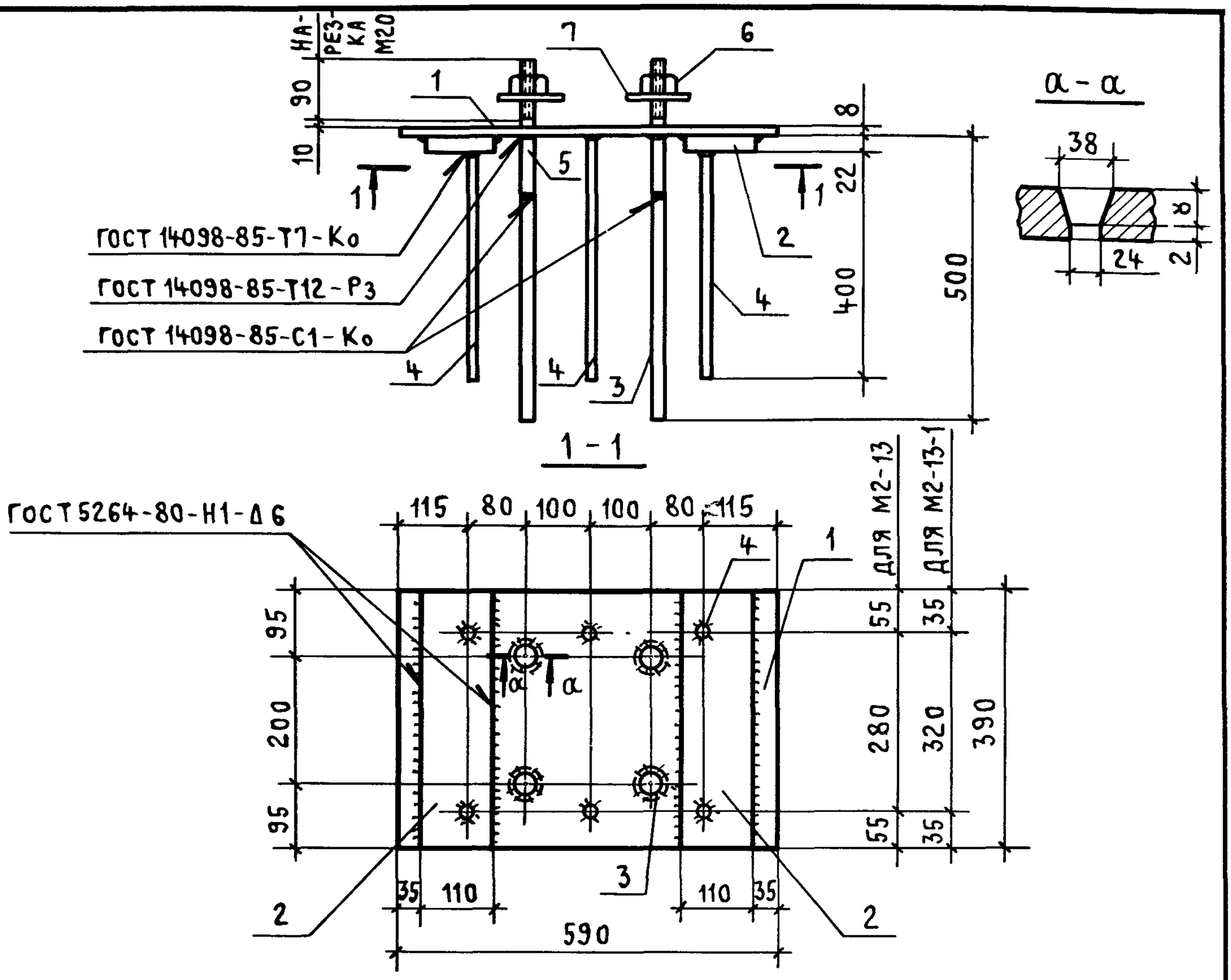

МАРКА	ПОЗ.	НАИМЕНОВАНИЕ	КОЛ.	МАССА ЕД., КГ	ОБЩАЯ МАССА, КГ
М2-13 М2-13-1	1	Полоса $\frac{Б\text{-}28\times390\ ГОСТ\ 82\text{-}70}{ВСт3пс6\text{-}1\ ТУ\ 14\text{-}1\text{-}3023\text{-}80}$ $\ell=590$	1	14,5	37,7
	2	Полоса $\frac{Б\text{-}2\ 22\times110\ ГОСТ\ 103\text{-}76}{ВСт3сп5\ ГОСТ\ 380\text{-}71*}$ $\ell=390$	2	7,4	
	3	ф 20 А III $\ell=400$	4	1,0	
	4	14 А III $\ell=400$	4	0,5	
	5	20 А I $\ell=200$	4	0,5	
	6	ГАЙКА М20 ГОСТ 5915-70	4	0,07	
	7	ШАЙБА 20.01.019 ГОСТ 11371-78	4	0,03	

Арматура класса А-I
А-III по ГОСТ 5781-82*

Н. контр.	Михайлов	
Нач. СКО-1	Михайлов	
Гл. констр.	Матвеев	
ГИП	Григорьев	
Рук. бр.	Акишина	
Рук. бр.	Григорян	
Ст. инж.	Никонова	
Проверил	Акишина	

1.423.1-3/88.2-260

Изделие закладное
М2-13; М2-13-1

Стадия	Лист	Листов
Р		1

Промстройпроект

Взам. инв. № | Подпись и дата | Инв. № подл.

23584-05 63

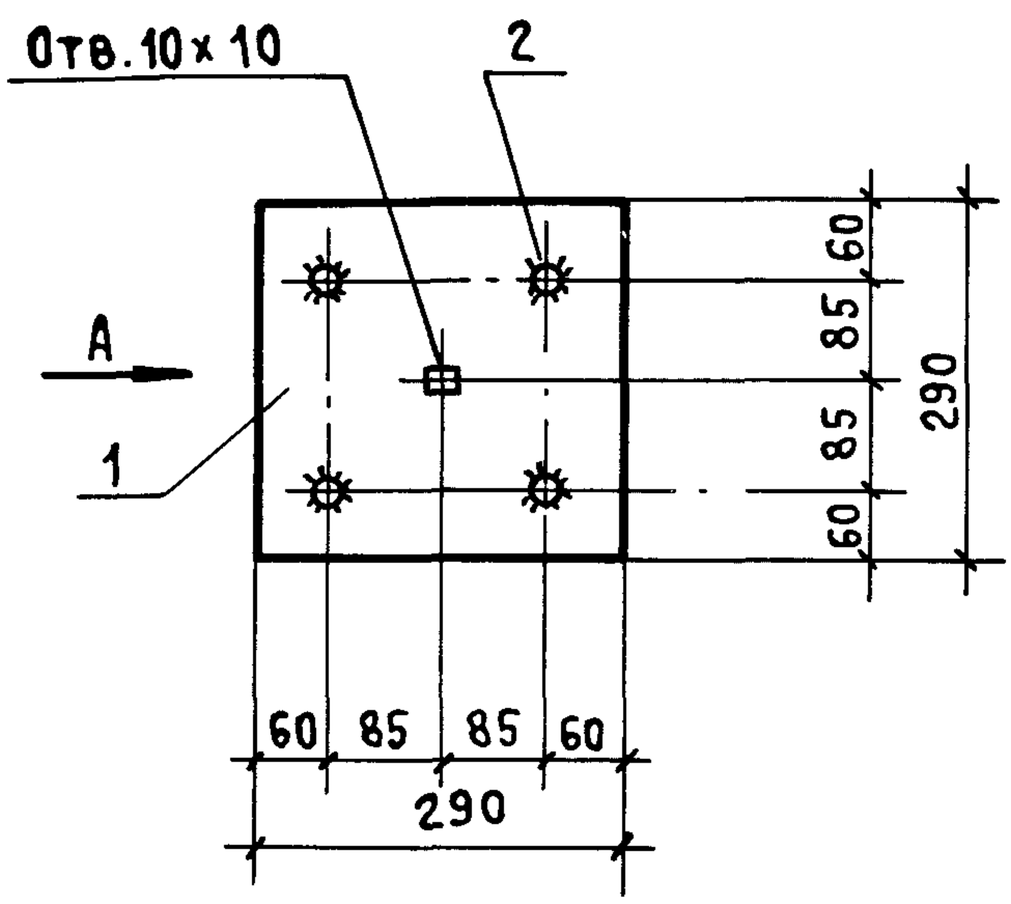

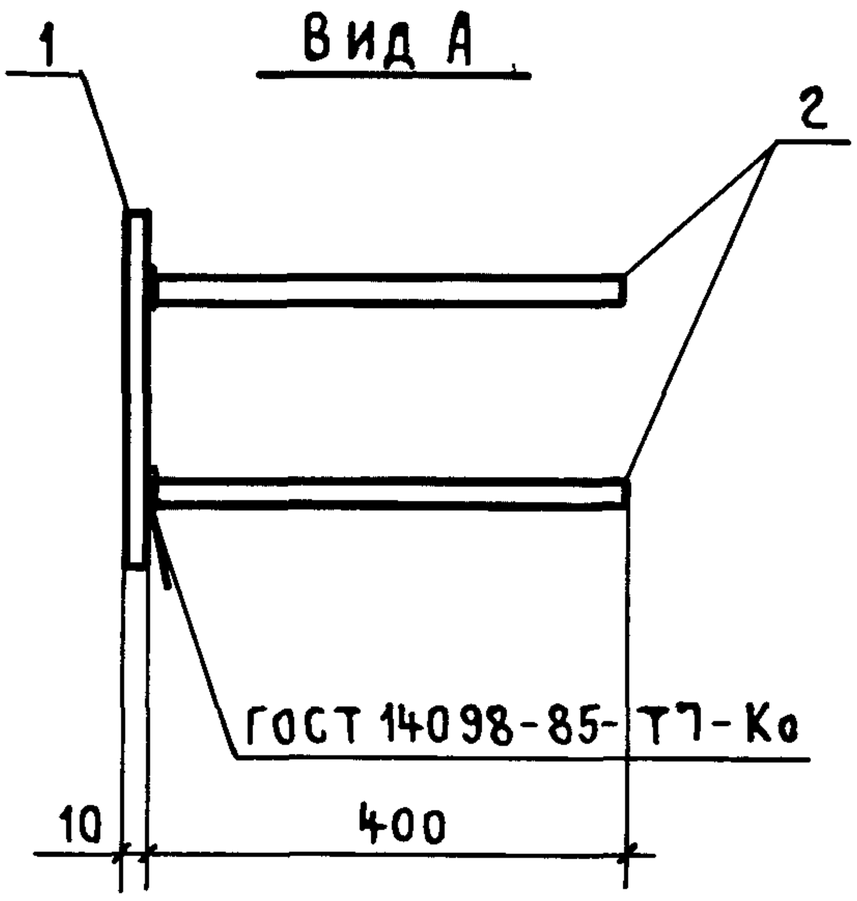

МАРКА	ПОЗ.	НАИМЕНОВАНИЕ	Кол.	МАССА ЕД., КГ	ОБЩАЯ МАССА, КГ
М2-14	1	Полоса $\frac{Б\text{-}2\ 10\times290\ ГОСТ\ 82\text{-}70}{ВСТ3пс6\text{-}1\ ТУ14\text{-}1\text{-}3023\text{-}80}$ $\ell=290$	1	6,6	9,1
	2	Ф 16 А III $\ell=400$	4	0,63	

Арматура класса А-III по ГОСТ 5781-82*

Нач. СКО-1	Михайлов		
Н. контр.	Матвеев		
ГИП	Григорьев		
Рук. бр.	Акишина		
Рук. бр.	Григорян		
Ст. инж.	Никонова		
Проверил	Акишина		

1.423.1-3/88.2-261

Изделие закладное М2-14

Стадия	Лист	Листов
Р		1

ПРОМСТРОЙПРОЕКТ

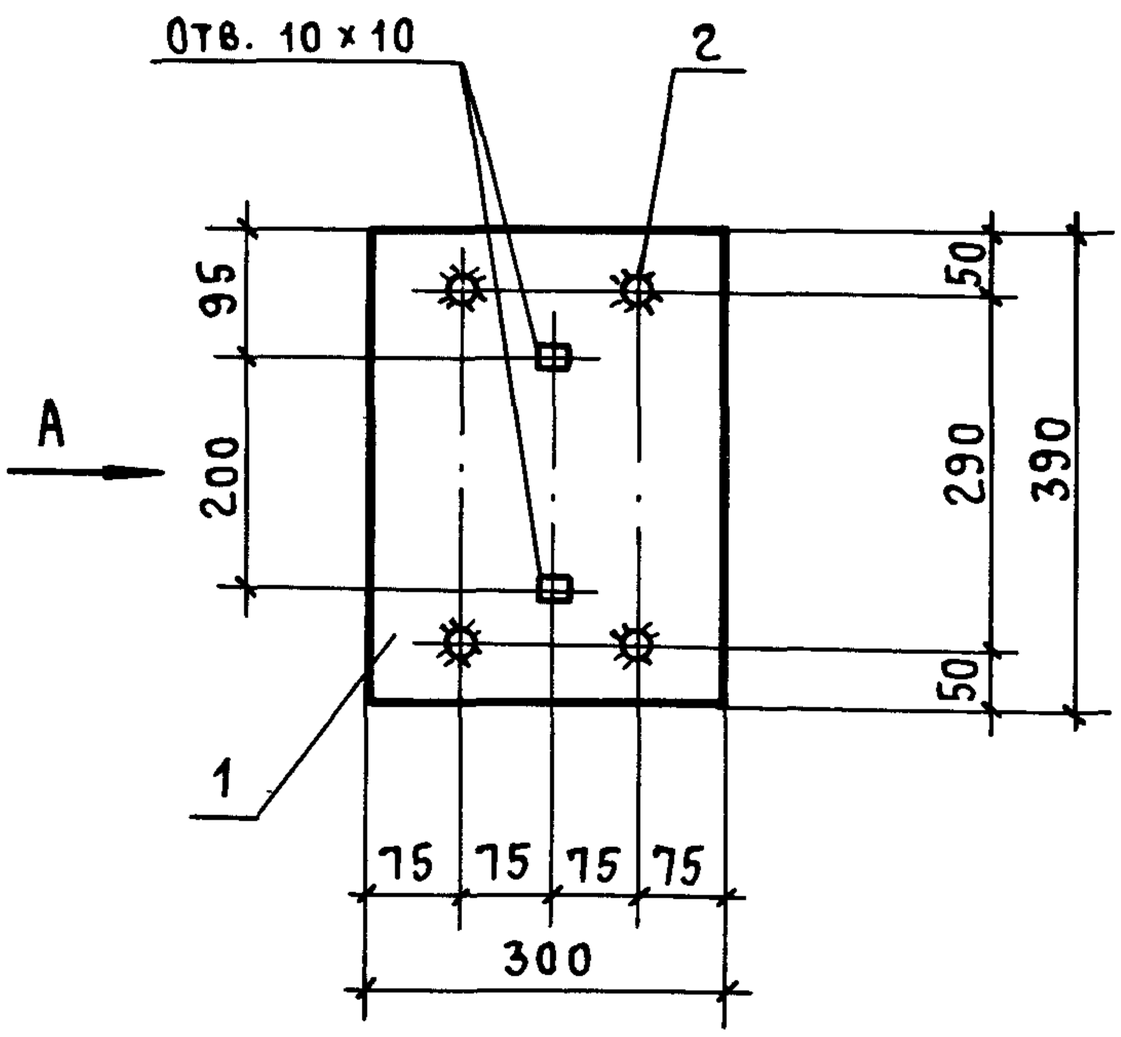

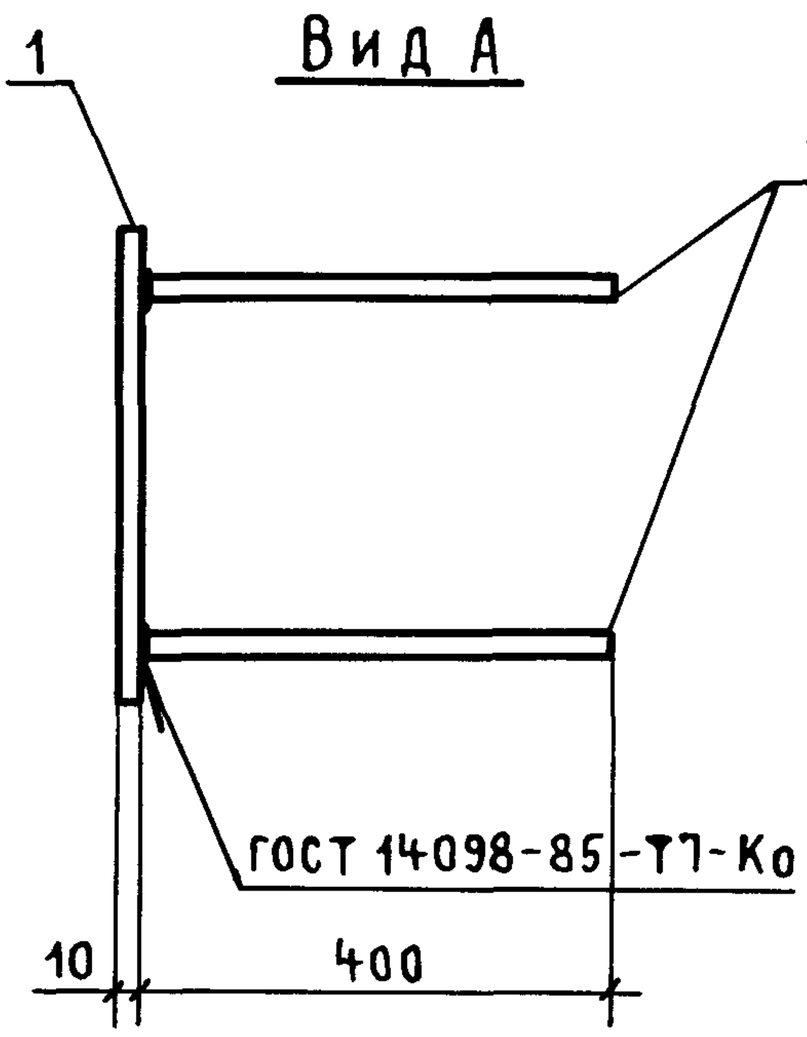

МАРКА	ПОЗ.	НАИМЕНОВАНИЕ	КОЛ.	МАССА ЕД., КГ	ОБЩАЯ МАССА, КГ
М2-15	1	Полоса $\frac{Б\text{-}2\ 10\times300\ ГОСТ\ 82\text{-}70}{ВСт3пс6\text{-}1\ ТУ\ 14\text{-}1\text{-}3023\text{-}80}$ $\ell=390$	1	9,2	11,7
	2	ϕ16 А III $\ell=400$	4	0,63	

Арматура класса А-III по ГОСТ 5781-82*

Нач. СКО-1	Михайлов		
Н. контр.	Матвеев		
ГИП	Григорьев		
Рук. бр.	Акишина		
Рук. бр.	Григорян		
Ст. инж.	Никонова		
Проверил	Акишина		

1.423.1-3/88.2-262

Изделие закладное М2-15

Стадия	Лист	Листов
Р		1

ПРОМСТРОЙПРОЕКТ

Инв. № подл. | Подпись и дата | Взам. инв. №

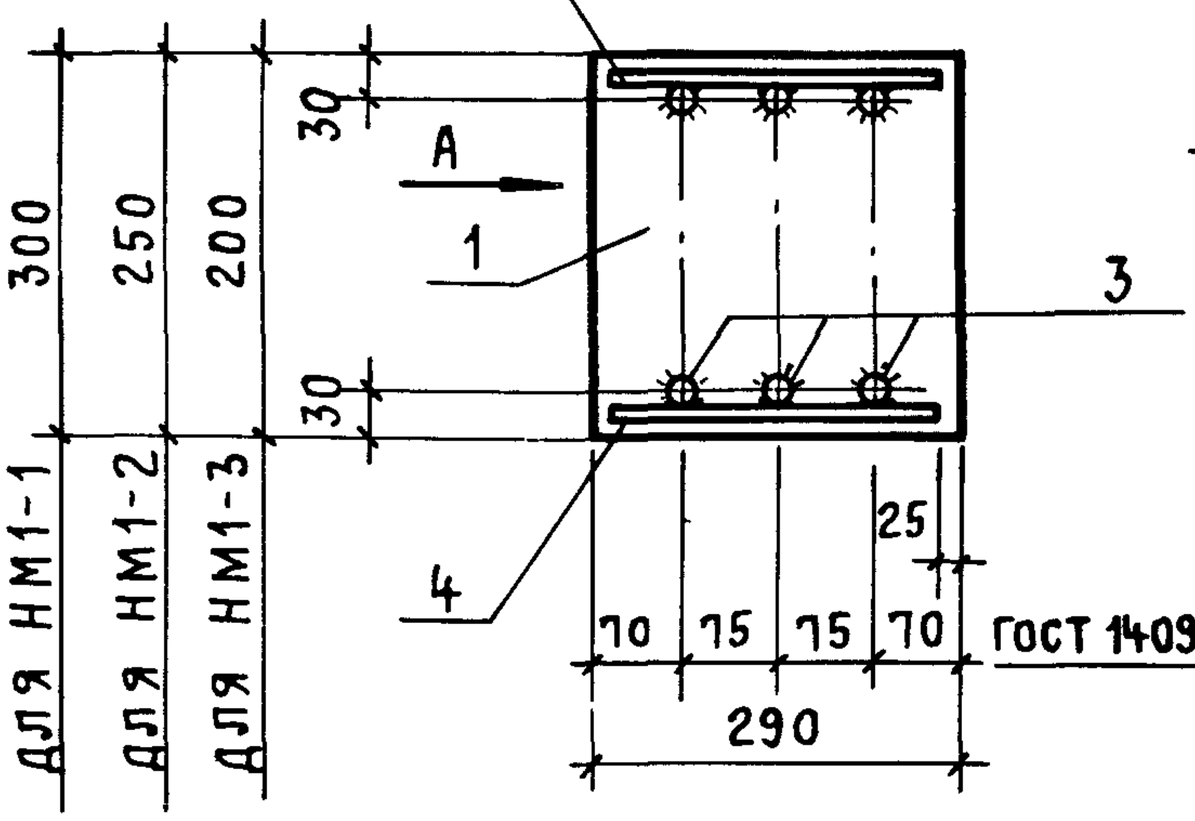

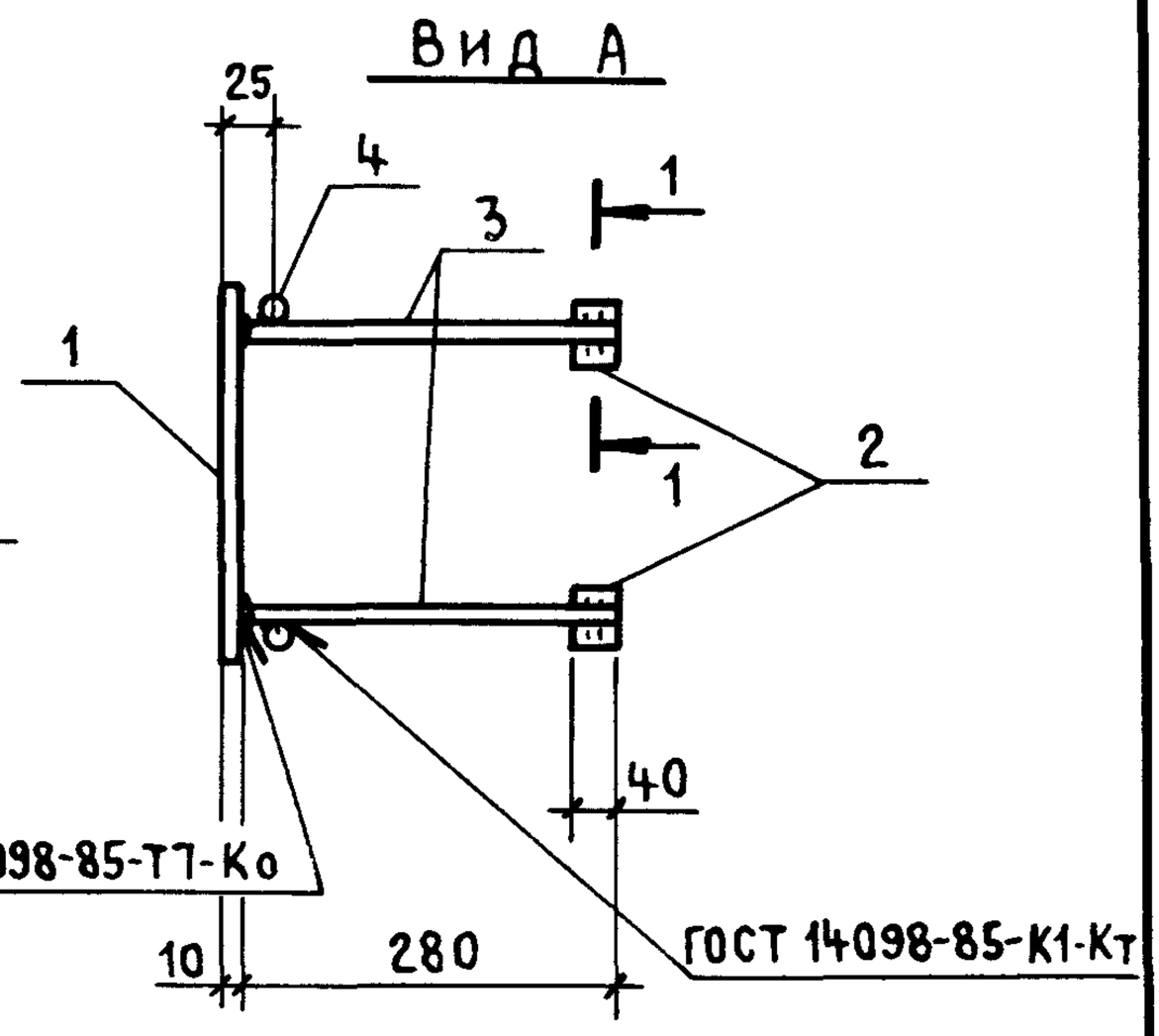

1 – 1

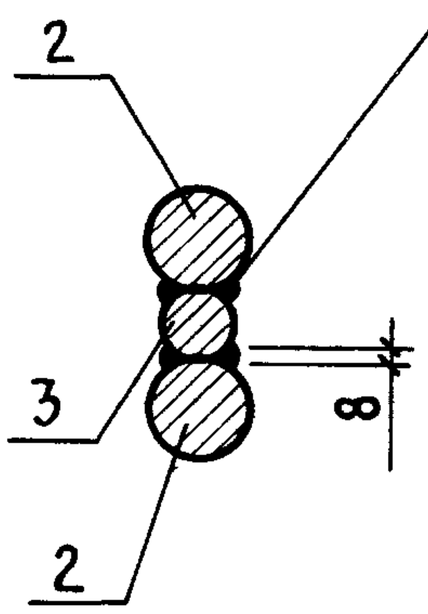

Ручная дуговая сварка $\ell = 40$

Марка	Поз.	Наименование	Кол.	Масса ед., кг	Общая масса, кг
НМ1-1	1	Полоса $\frac{Б\text{-}2\ 10\times300\ ГОСТ\ 82\text{-}70}{ВСТ3пс6\text{-}1\ ТУ\ 14\text{-}1\text{-}3023\text{-}80}$ $\ell=290$	1	6,83	10,4
	2	ф 22 А III $\ell = 40$	12	0,12	
	3	14 А III $\ell = 280$	6	0,34	
	4	6 А I $\ell = 240$	2	0,1	
НМ1-2	1	Полоса $\frac{Б\text{-}2\ 10\times250\ ГОСТ\ 82\text{-}70}{ВСТ3пс6\text{-}1\ ТУ\ 14\text{-}1\text{-}3023\text{-}80}$ $\ell=290$	1	5,7	9,3
	2	ф 22 А III $\ell = 40$	12	0,12	
	3	14 А III $\ell = 280$	6	0,34	
	4	6 А I $\ell = 240$	2	0,1	
НМ1-3	1	Полоса $\frac{Б\text{-}2\ 10\times200\ ГОСТ\ 103\text{-}76}{ВСТ3пс6\text{-}1\ ТУ\ 14\text{-}1\text{-}3023\text{-}80}$ $\ell=290$	1	4,55	7,7
	2	ф 22 А III $\ell = 40$	12	0,12	
	3	12 А III $\ell = 280$	6	0,25	
	4	6 А I $\ell = 240$	2	0,1	

1. Стержни поз.4 предназначены для фиксации закладных изделий.
2. Арматура класса А-I и А-III по ГОСТ 5781-82*

Нач. СКО-1	Михайлов		
Н. контр	Матвеев		
ГИП	Григорьев		
Рук. бр.	Акишина		
Рук. бр.	Григорян		
Ст. инж.	Никонова		
Проверил	Акишина		

1.423.1-3/88.2-263

Изделие закладное НМ1-1; НМ1-2; НМ1-3

Стадия	Лист	Листов
Р		1

Промстройпроект

Вид А

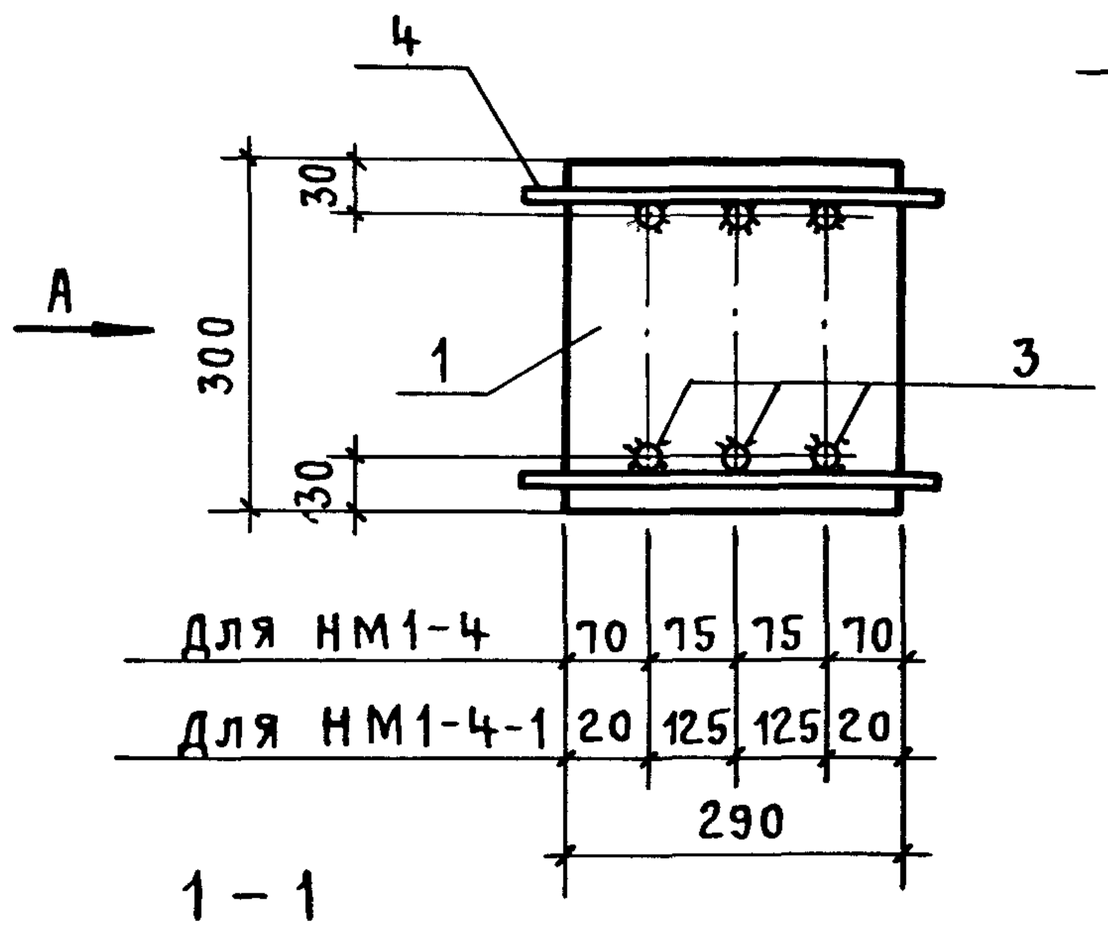

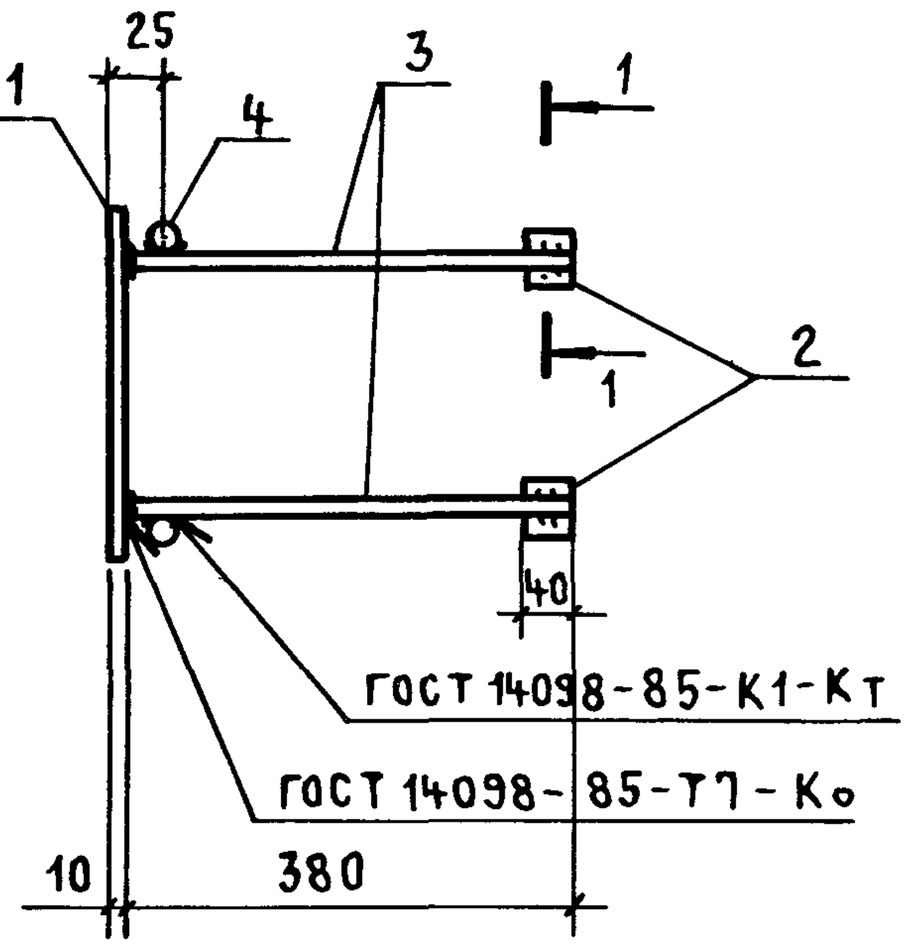

1 – 1

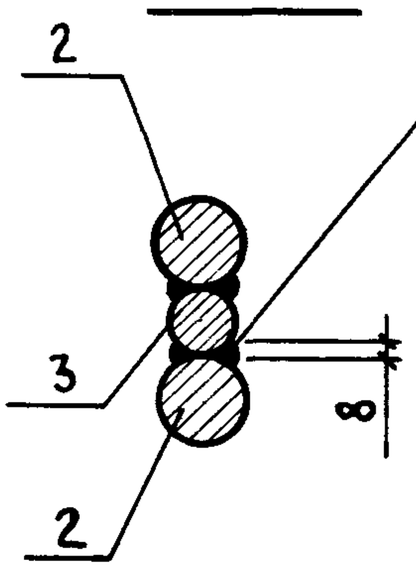

Марка	Поз.	Наименование	Кол.	Масса ед., кг	Общая масса, кг
НМ1-4 НМ1-4-1	1	Полоса $\frac{Б-2\ 10\times300\ ГОСТ82-70\ ℓ=290}{ВСТ3пс6-1\ ТУ14-1-3023-80}$	1	6,83	11,2
	2	⌀ 22 А III ℓ = 40	12	0,12	
	3	14 А III ℓ = 380	6	0,46	
	4	6 А I	2	0,1	

1. Стержни поз. 4 предназначены для фиксации закладных изделий. Длина этих стержней должна быть увязана с сечением колонны (на 20 мм меньше её ширины).
2. Арматура класса А-I, А-III по ГОСТ 5781-82*.

Нач. СКО-1	Михайлов	
Н. контр.	Матвеев	
ГИП	Григорьев	
Рук. бр.	Акишина	
Рук. бр.	Григорян	
Ст. инж.	Никонова	
Проверил	Акишина	

1.423.1-3/88.2-264

Изделие закладное НМ1-4; НМ1-4-1

Стадия	Лист	Листов
Р		1

ПРОМСТРОЙПРОЕКТ

Инв. № подл. | Подпись и дата | Взам. инв. №

23584-05 65

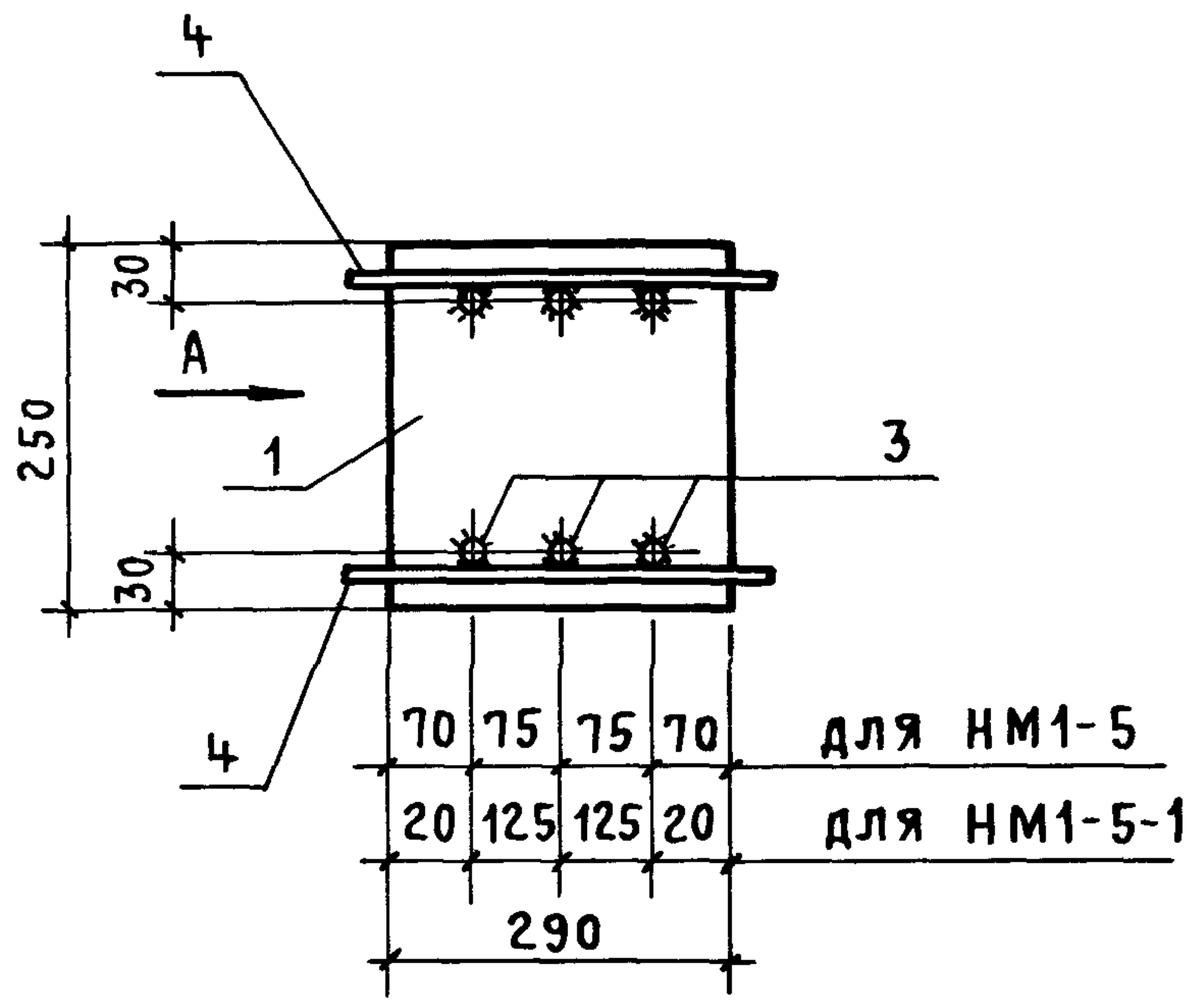

Вид А

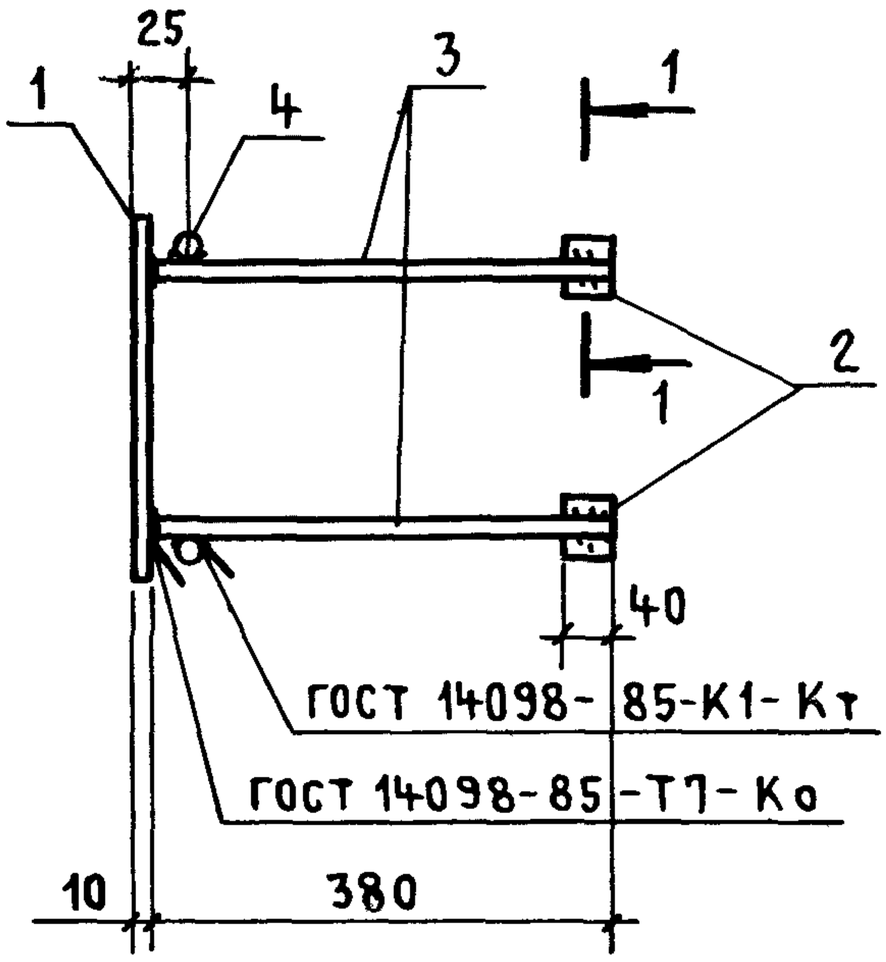

1 – 1

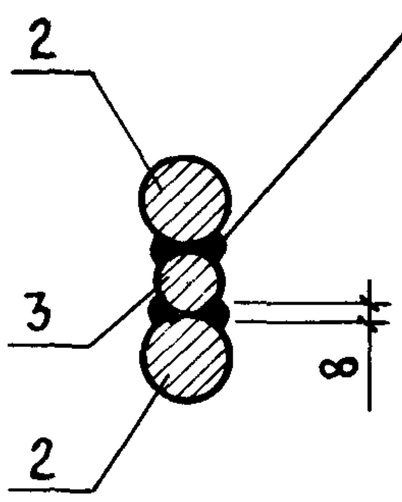

Марка	Поз.	Наименование	Кол.	Масса ед., кг	Общая масса, кг
НМ1-5 НМ1-5-1	1	Полоса $\frac{Б\text{-}2\ 10\times250\ ГОСТ\ 82\text{-}70}{ВСт3пс6\text{-}1\ ТУ\ 14\text{-}1\text{-}3023\text{-}80}$ ℓ=290	1	5,7	10,1
	2	⌀ 22 А III ℓ = 40	12	0,12	
	3	14 А III ℓ = 380	6	0,46	
	4	6 А I	2	0,1	

1. Стержни поз. 4 предназначены для фиксации закладных изделий. Длина этих стержней должна быть увязана с сечением колонны (на 20 мм меньше её ширины)
2. Арматура класса А-I, А-III по ГОСТ 5781-82*.

Нач. СКО-1	Михайлов		
Н. контр.	Матвеев		
ГИП	Григорьев		
Рук. бр.	Акишина		
Рук. бр.	Григорян		
Ст. инж.	Никонова		
Проверил	Акишина		

1.423.1-3/88.2-265

Изделие закладное НМ1-5; НМ1-5-1

Стадия	Лист	Листов
Р		1

ПРОМСТРОЙПРОЕКТ

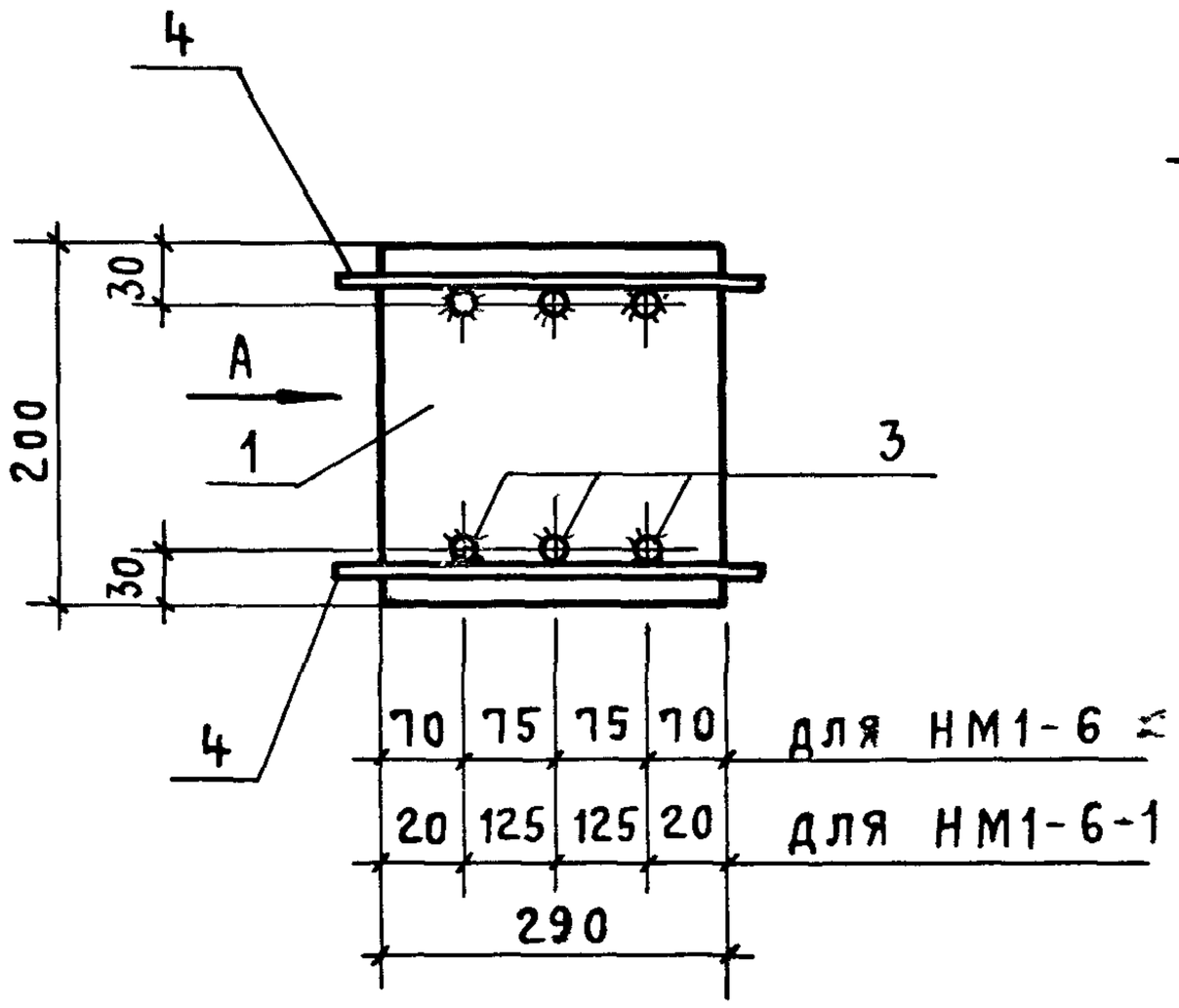

Вид А

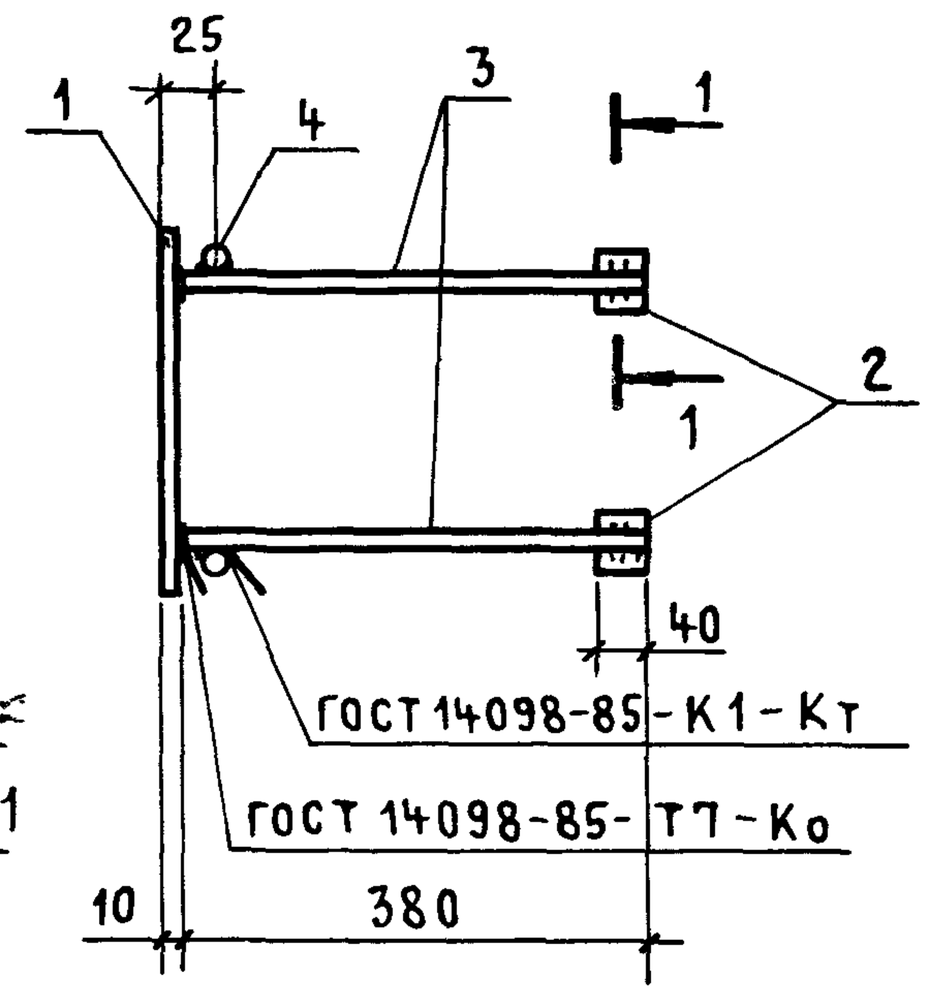

1-1

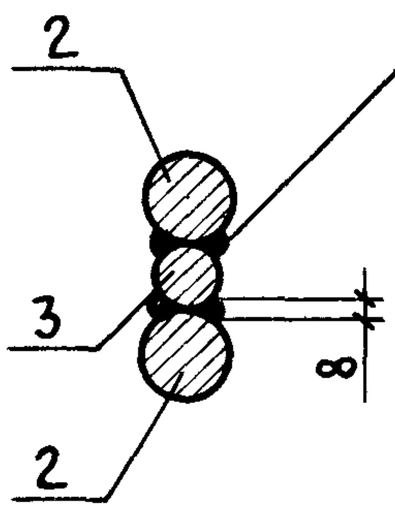

Ручная дуговая сварка $\ell = 40$

Марка	Поз.	Наименование	Кол.	Масса ед., кг	Общая масса, кг
НМ1-6 НМ1-6-1	1	Полоса $\frac{\text{Б-2 } 10\times200 \text{ ГОСТ 103-76}}{\text{ВСТ3пс6-1 ТУ 14-1-3023-80}}$ $\ell=290$	1	4,55	8,2
	2	⌀ 22 А III $\ell = 40$	12	0,12	
	3	12 А III $\ell = 380$	6	0,34	
	4	6 А I	2	0,1	

1. Стержни поз. 4 предназначены для фиксации закладных изделий. Длина этих стержней должна быть увязана с сечением колонны (на 20 мм меньше её ширины)
2. Арматура класса А-I, А-III по ГОСТ 5781-82*.

Нач СКО-1	Михайлов		1.423.1-3/88.2-266
Н. контр.	Матвеев		
ГИП	Григорьев		Изделие закладное НМ1-6; НМ1-6-1
Рук. бр.	Акишина		Стадия: Р; Лист: ; Листов: 1
Рук. бр.	Григорян		
Ст. инж.	Никонова		Промстройпроект
Проверил	Акишина		

Подпись и дата | Взам. инв. № | Инв. № подл.

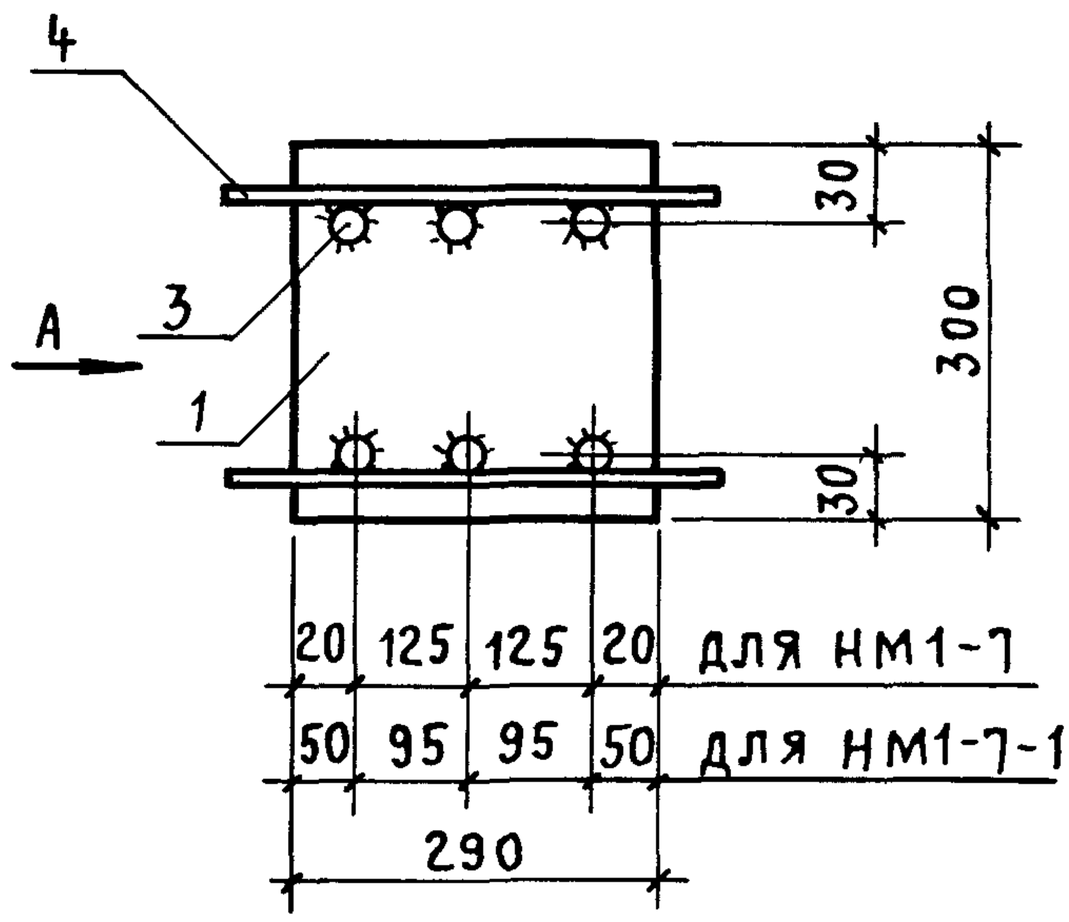

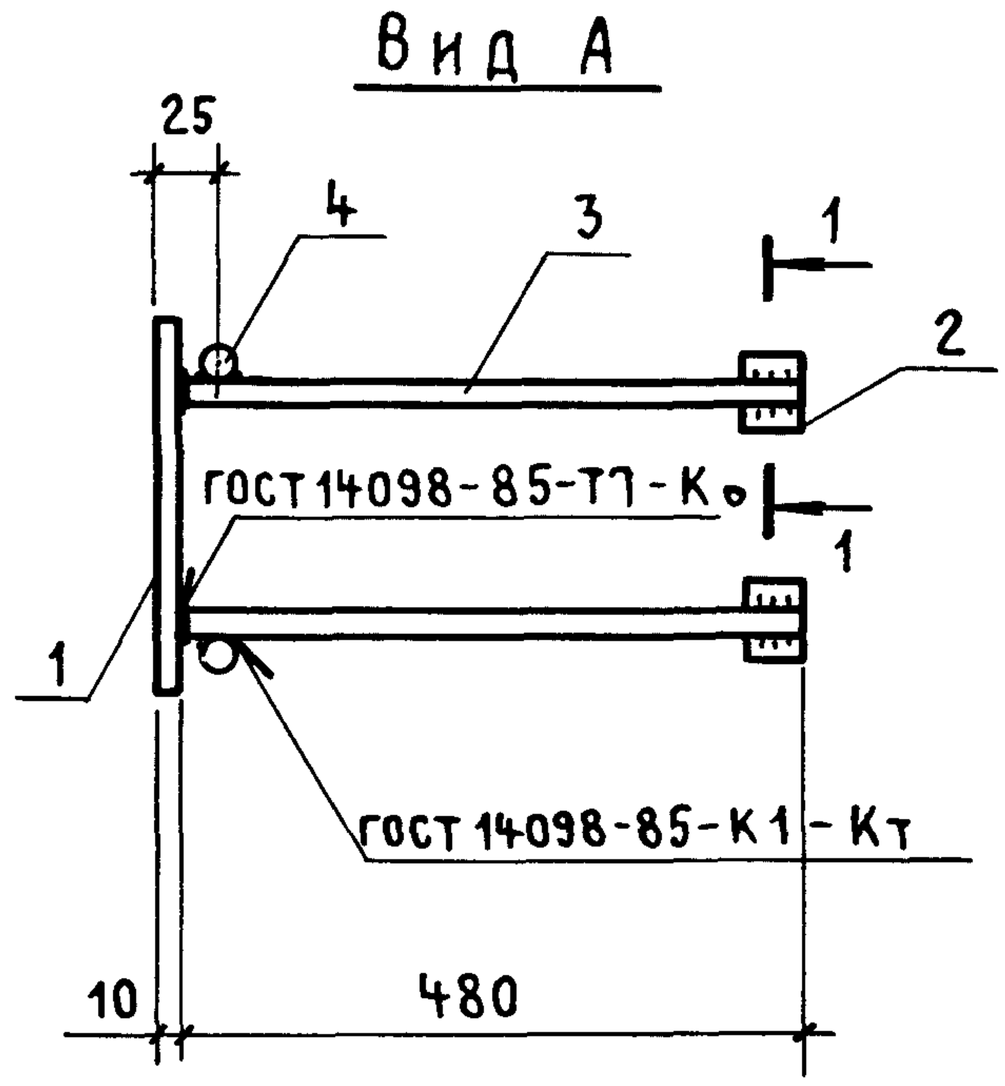

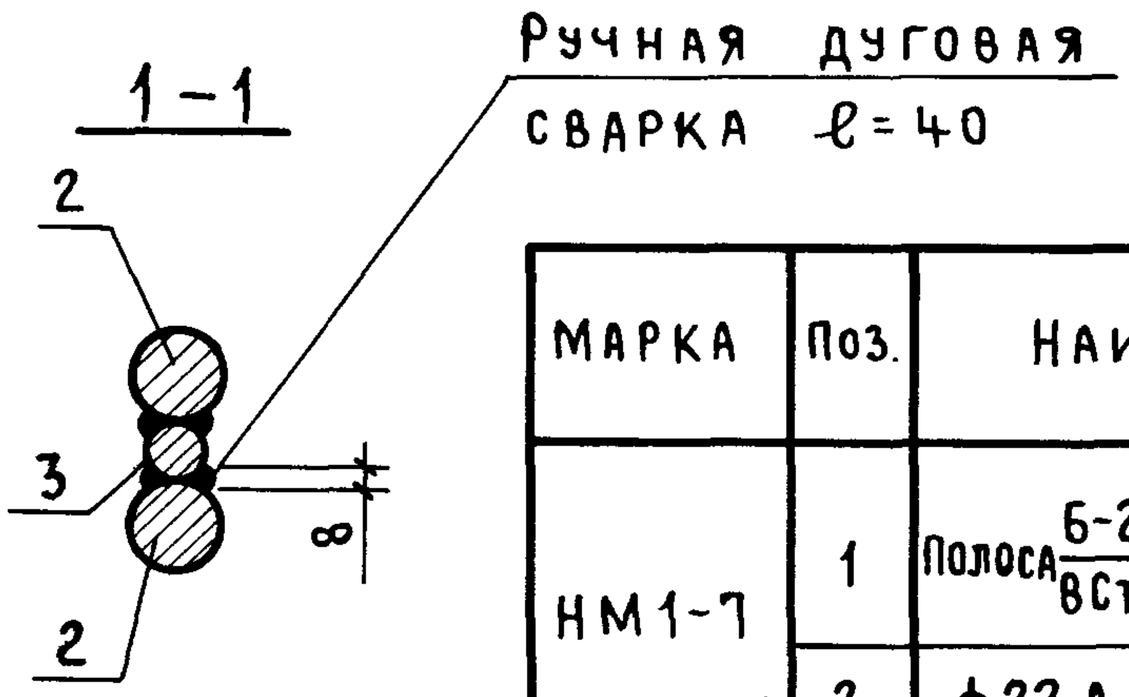

Марка	Поз.	Наименование	Кол.	Масса ед., кг	Общая масса, кг
НМ1-7 НМ1-7-1	1	Полоса $\frac{Б\text{-}2\ 10\times300\ ГОСТ\ 82\text{-}70}{ВСт3пс6\text{-}1\ ТУ\ 14\text{-}1\text{-}3023\text{-}80}$ ℓ=290	1	6,83	11,9
	2	⌀22 А III ℓ=40	12	0,12	
	3	14 А III ℓ=480	6	0,58	
	4	6 А I	2	0,1	

1. Стержни поз. 4 предназначены для фиксации закладных изделий. Длина этих стержней должна быть увязана с сечением колонны (на 20 мм меньше её ширины).
2. Арматура класса А-I, А-III по ГОСТ 5781-82*.

Нач. СКО-1	Михайлов		
Н. контр.	Матвеев		
ГИП	Григорьев		
Рук. бр.	Акишина		
Рук. бр.	Григорян		
Ст. инж.	Никонова		
Проверил	Акишина		

1.423.1-3/88.2-267

Изделие закладное НМ1-7; НМ1-7-1

Стадия	Лист	Листов
Р		1

Промстройпроект

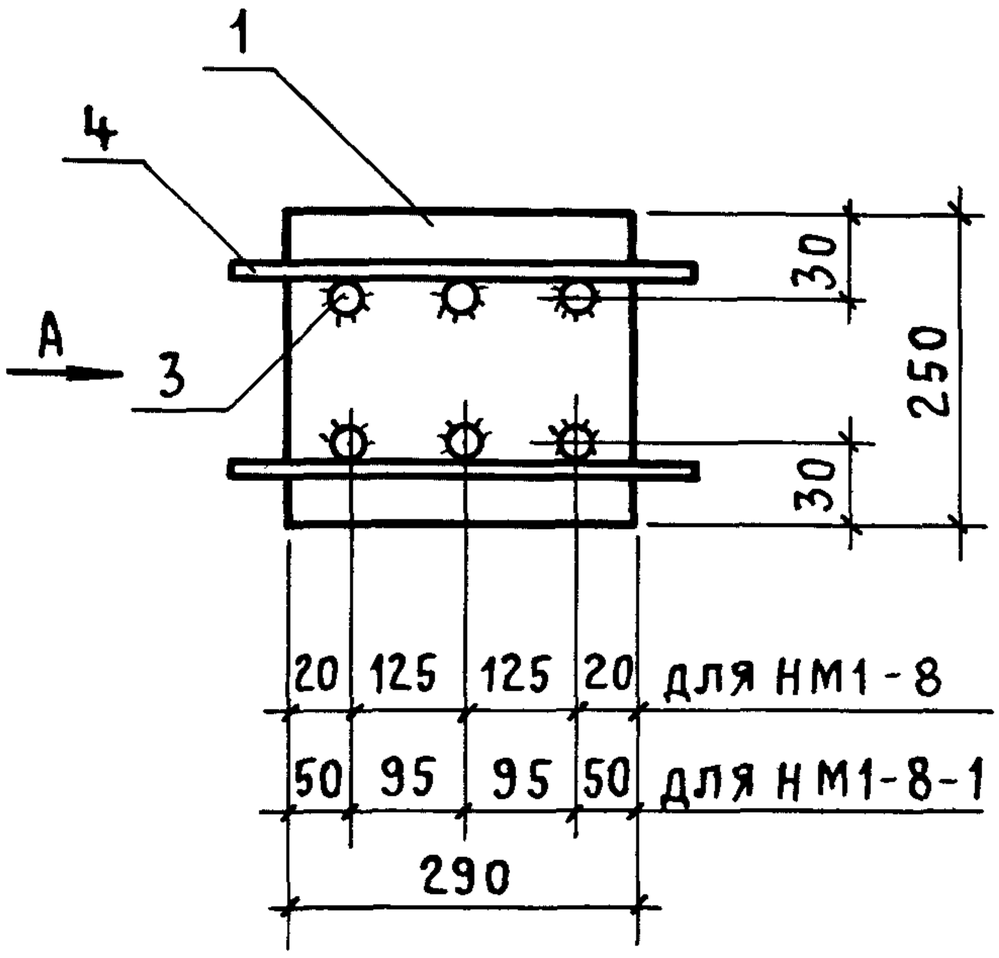

Вид А

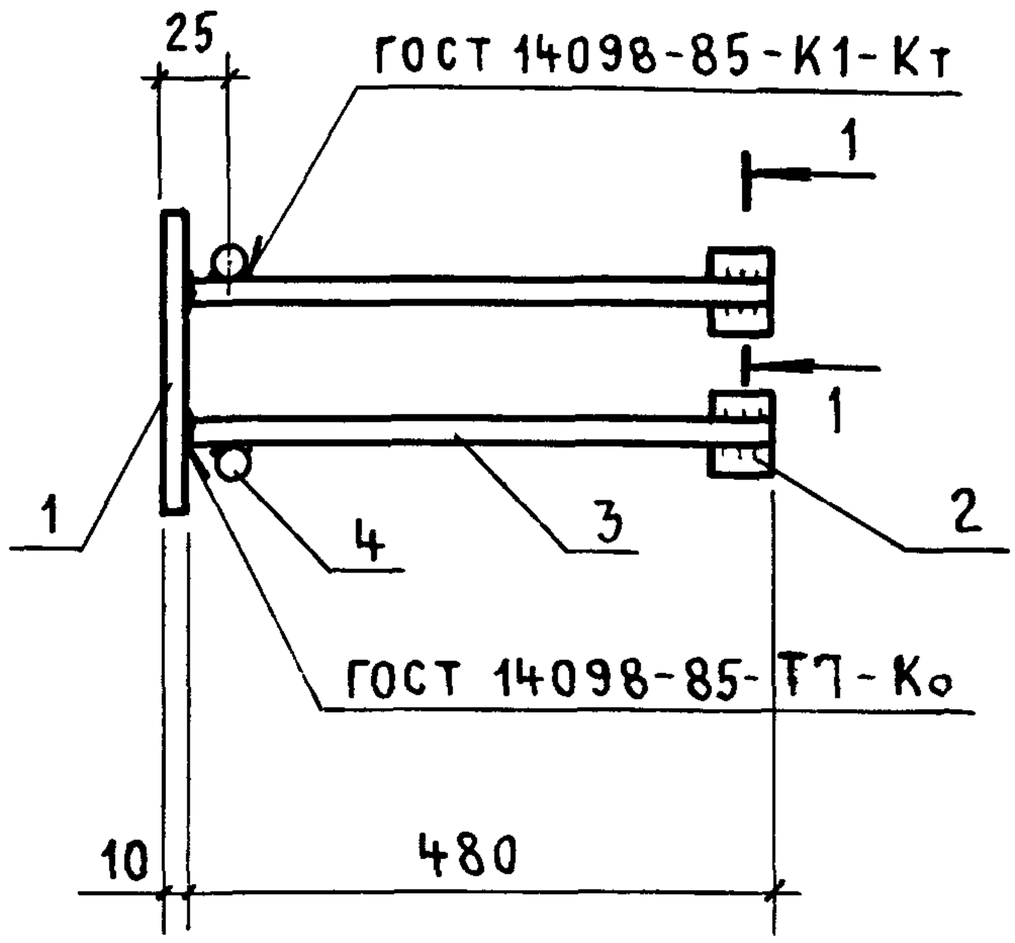

1 – 1

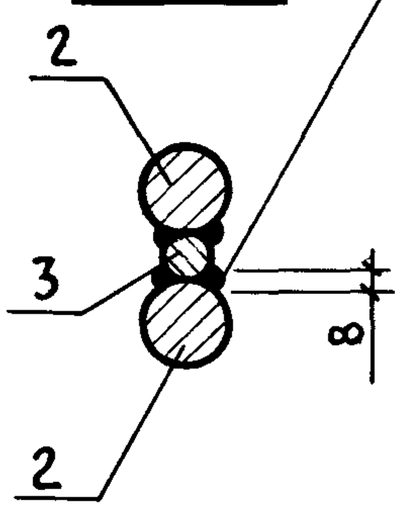

Ручная дуговая сварка $\ell = 40$

Марка	Поз.	Наименование	Кол.	Масса, ед., кг	Общая масса, кг
НМ1-8 НМ1-8-1	1	Полоса $\frac{Б\text{-}2\ 10\times250\ ГОСТ\ 82\text{-}70}{ВСТ3пс6\text{-}1\ ТУ\ 14\text{-}1\text{-}3023\text{-}80}$ $\ell=290$	1	5,7	10,8
	2	ф 22 А III $\ell = 40$	12	0,12	
	3	14 А III $\ell = 480$	6	0,58	
	4	6 А I	2	0,1	

1. Стержни поз. 4 предназначены для фиксации закладных изделий. Длина этих стержней должна быть увязана с сечением колонны (на 20 мм меньше её ширины).
2. Арматура класса А-I, А-III по ГОСТ 5781-82*.

Нач. СКО-1	Михайлов		
Н. контр.	Матвеев		
ГИП	Григорьев		
Рук. бр.	Акишина		
Рук. бр.	Григорян		
Ст. инж.	Никонова		
Проверил	Акишина		

1.423.1-3/88.2-268

Изделие закладное НМ1-8; НМ1-8-1

Стадия	Лист	Листов
Р		1

ПРОМСТРОЙПРОЕКТ

Инв. № подл. | Подпись и дата | Взам. инв. №

23584-05 67

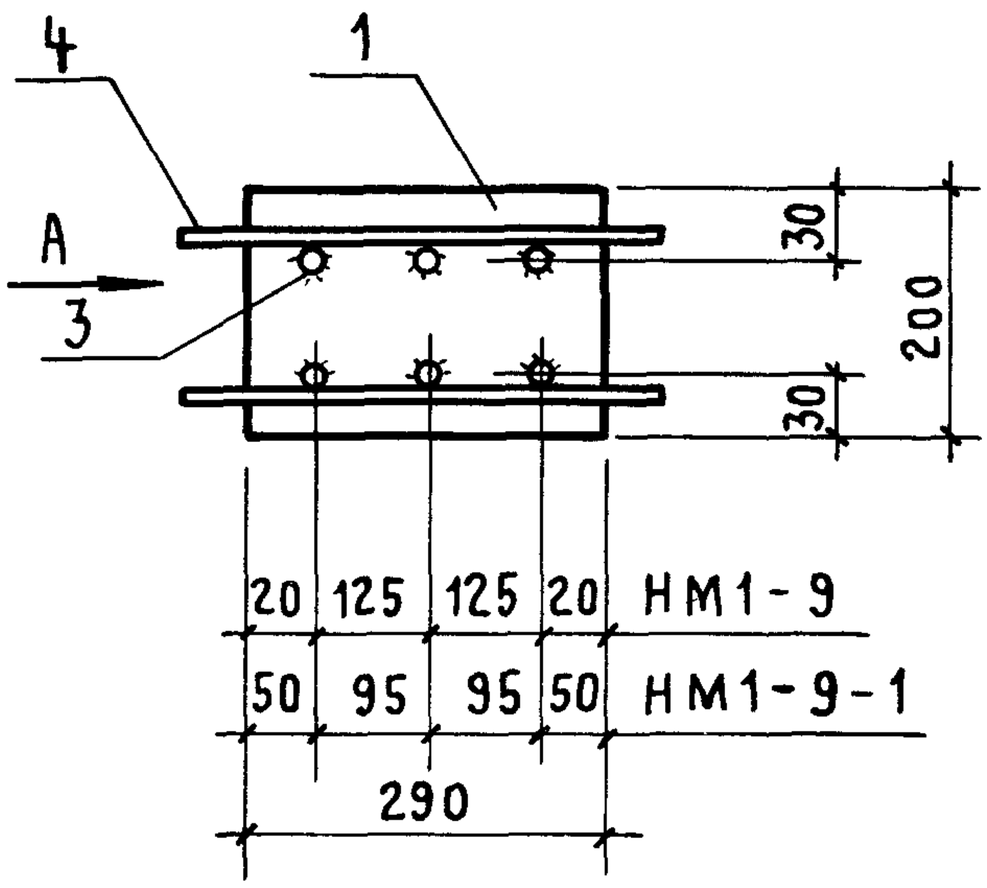

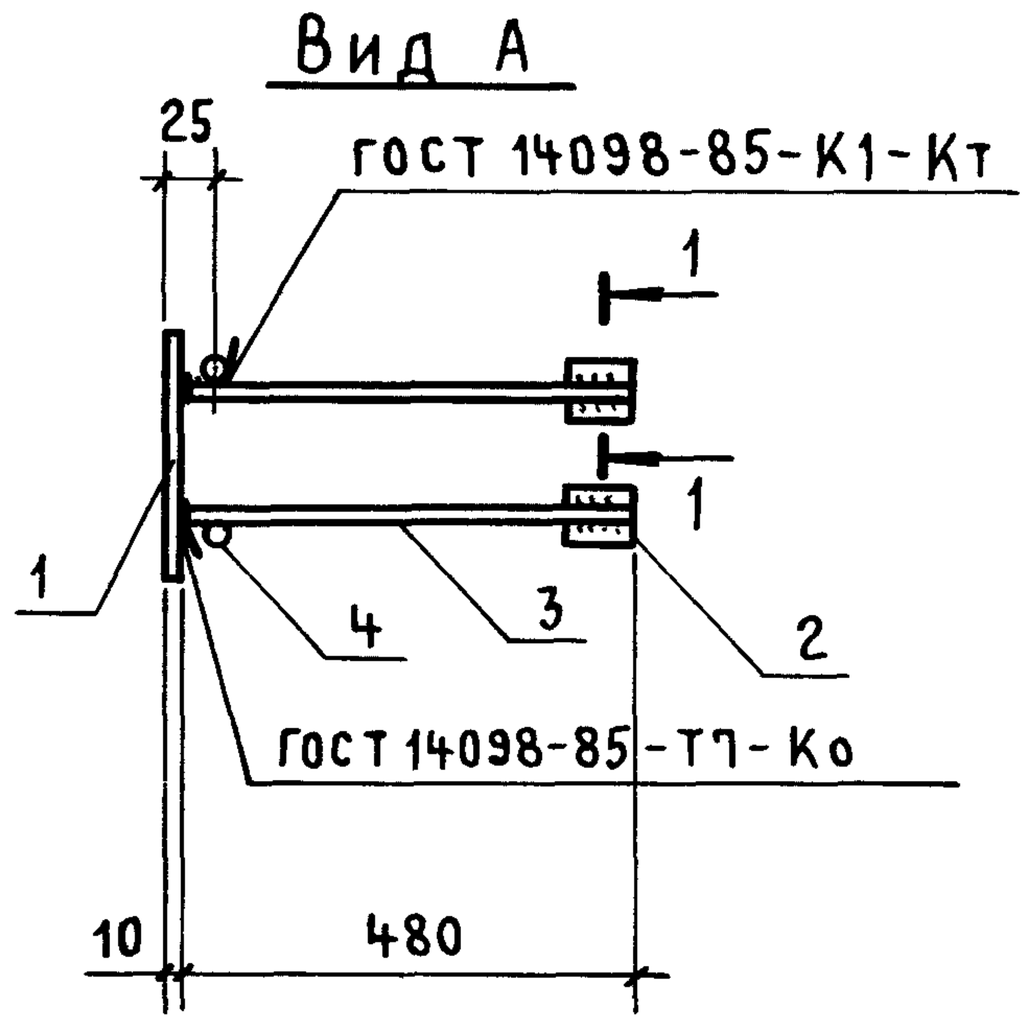

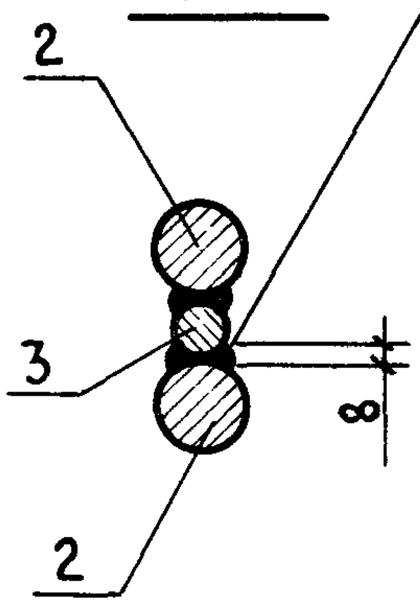

Ручная дуговая сварка $\ell = 40$

Марка	Поз.	Наименование	Кол.	Масса ед., кг	Общая масса, кг
НМ1-9 НМ1-9-1	1	Полоса $\frac{\text{Б-2 10×200 ГОСТ 103-76}}{\text{ВСт3пс6-1 ТУ 14-1-3023-80}}$ $\ell=290$	1	4,55	8,8
	2	⌀ 22 А III $\ell = 40$	12	0,12	
	3	12 А III $\ell = 480$	6	0,43	
	4	6 А I	2	0,1	

1. Стержни поз. 4 предназначены для фиксации закладных изделий. Длина этих стержней должна быть увязана с сечением колонны (на 20 мм меньше её ширины).
2. Арматура класса А-I, А-III по ГОСТ 5781-82*.

Нач. СКО-1	Михайлов		
Н. контр.	Матвеев		
ГИП	Григорьев		
Рук. бр.	Акишина		
Рук. бр.	Григорян		
Ст. инж.	Никонова		
Проверил	Акишина		

1.423.1-3/88.2-269

Изделие закладное НМ1-9; НМ1-9-1

Стадия	Лист	Листов
Р		1

ПРОМСТРОЙПРОЕКТ

Инв № подл. | Подпись и дата | Взам. инв. №

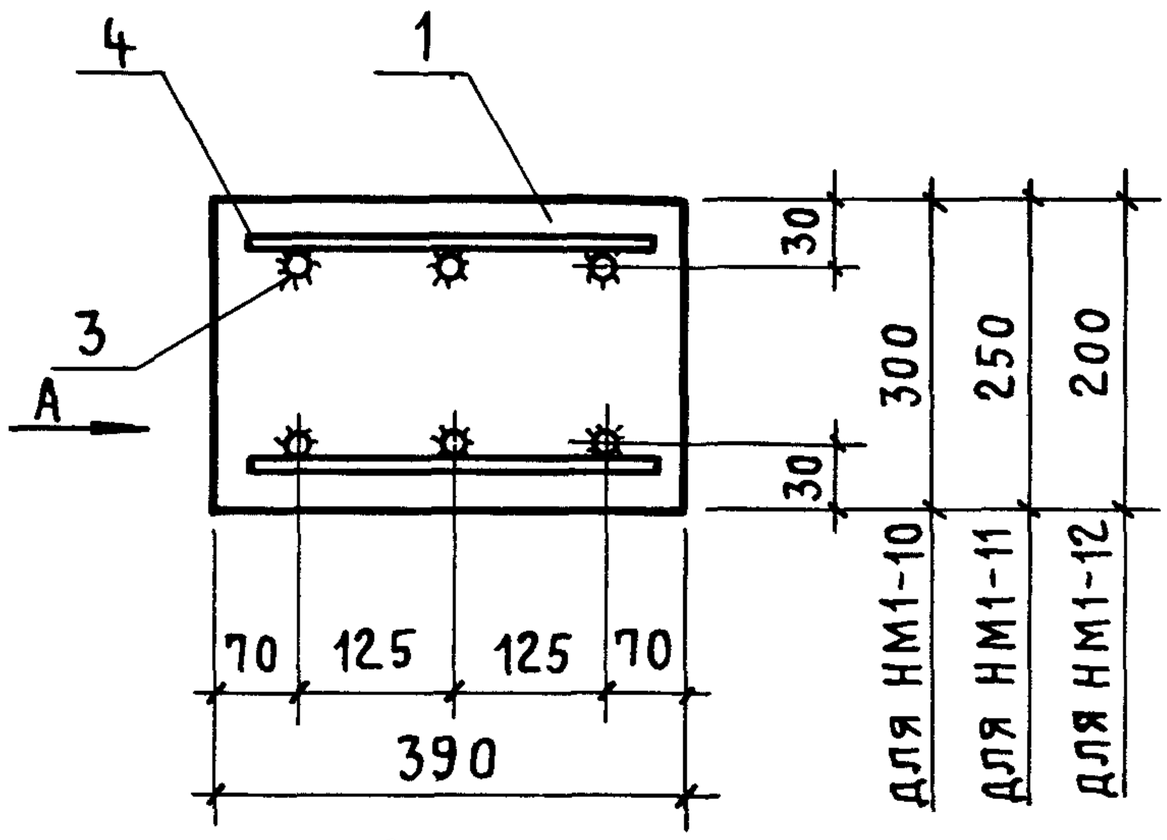

Вид А

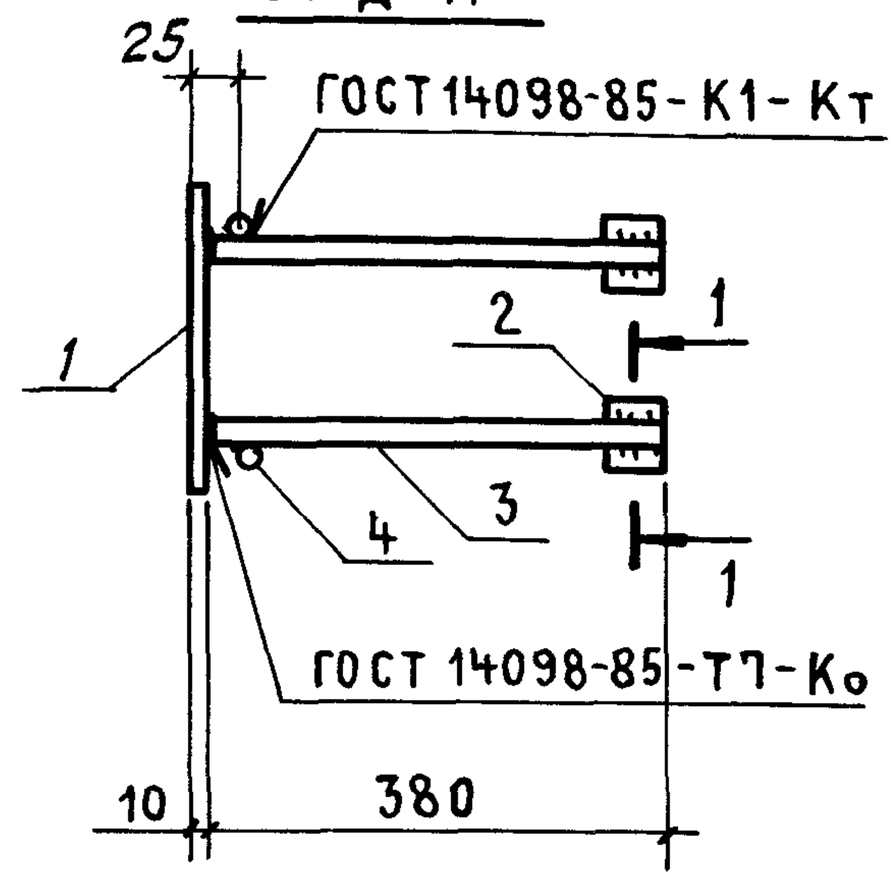

Ручная дуговая сварка $\ell = 40$

1 – 1

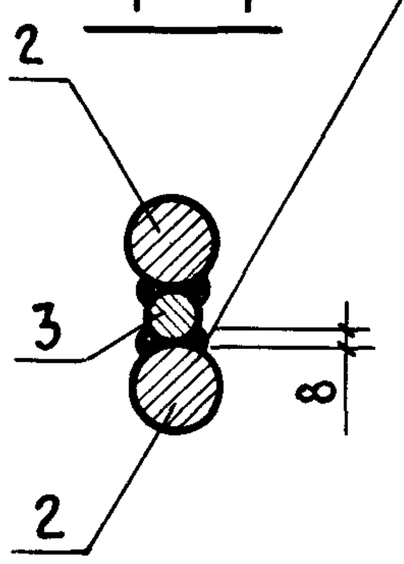

Марка	Поз.	Наименование	Кол.	Масса ед., кг	Общая масса, кг
НМ1-10	1	Полоса $\frac{Б\text{-}2\ 10\times300\ ГОСТ\ 82\text{-}70}{ВСт3пс6\text{-}1\ ТУ\ 14\text{-}1\text{-}3023\text{-}80}$ $\ell=390$	1	9,2	13,6
	2	ф 22 А III $\ell = 40$	12	0,12	
	3	14 А III $\ell = 380$	6	0,46	
	4	6 А I $\ell = 340$	2	0,1	
НМ1-11	1	Полоса $\frac{Б\text{-}2\ 10\times250\ ГОСТ\ 82\text{-}70}{ВСт3пс6\text{-}1\ ТУ\ 14\text{-}1\text{-}3023\text{-}80}$ $\ell=390$	1	7,7	12,1
	2	ф 22 А III $\ell = 40$	12	0,12	
	3	14 А III $\ell = 380$	6	0,46	
	4	6 А I $\ell = 340$	2	0,1	
НМ1-12	1	Полоса $\frac{Б\text{-}2\ 10\times200\ ГОСТ\ 103\text{-}76}{ВСт3пс6\text{-}1\ ТУ\ 14\text{-}1\text{-}3023\text{-}80}$ $\ell=390$	1	6,1	9,7
	2	ф 22 А III $\ell = 40$	12	0,12	
	3	12 А III $\ell = 380$	6	0,34	
	4	6 А I $\ell = 340$	2	0,1	

1. Стержни поз. 4 предназначены для фиксации закладных изделий.
2. Арматура класса А-I, А-III по ГОСТ 5781-82*.

Нач. СКО-1	Михайлов	
Н. контр.	Матвеев	
ГИП	Григорьев	
Рук. бр.	Акишина	
Рук. бр.	Григорян	
Ст. инж.	Никонова	
Проверил	Акишина	

1.423.1-3/88.2-270

Изделие закладное НМ1-10 ... НМ1-12

Стадия	Лист	Листов
Р		1

ПРОМСТРОЙПРОЕКТ

Взам. инв. № | Подпись и дата | Инв. № подл.

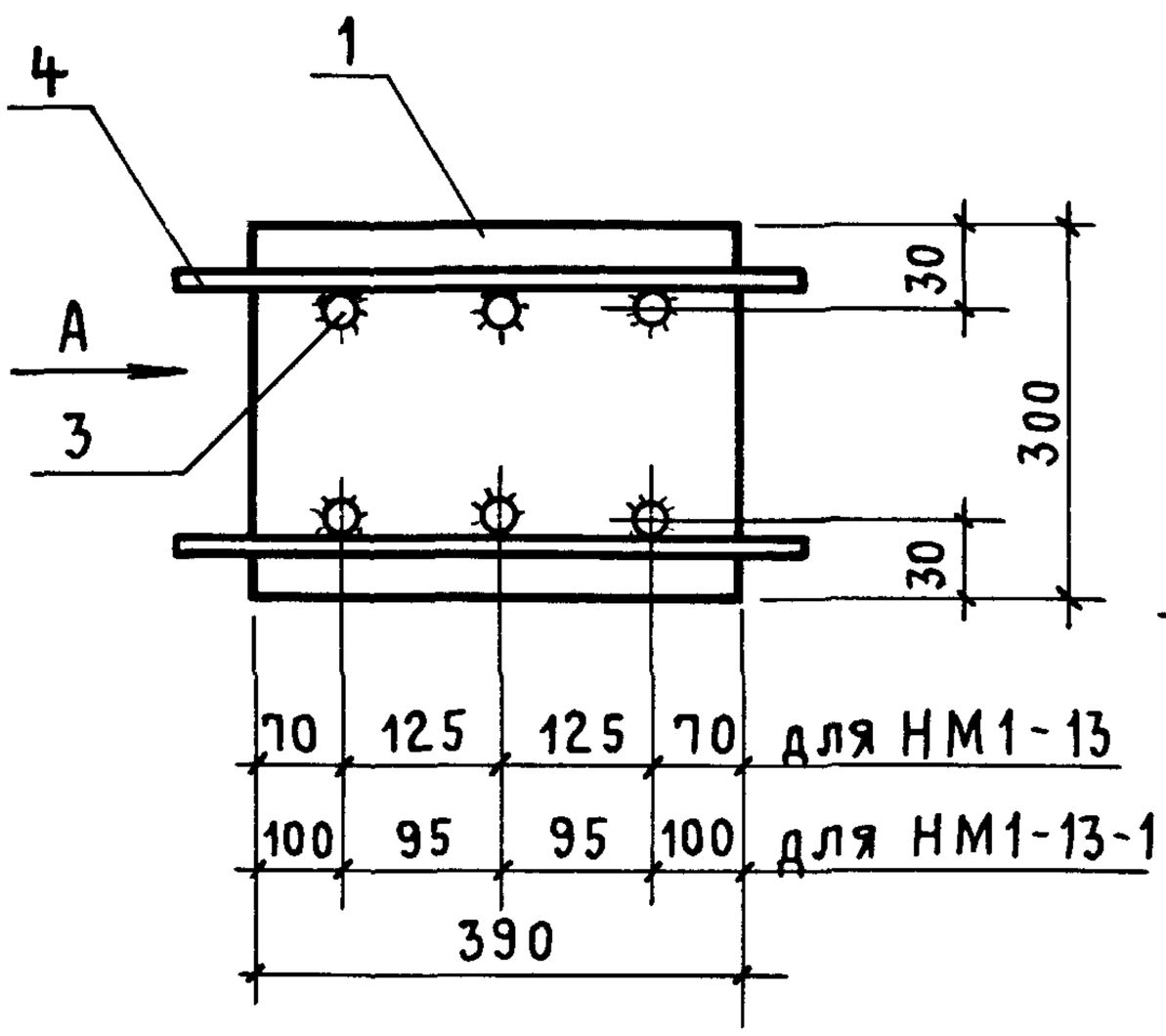

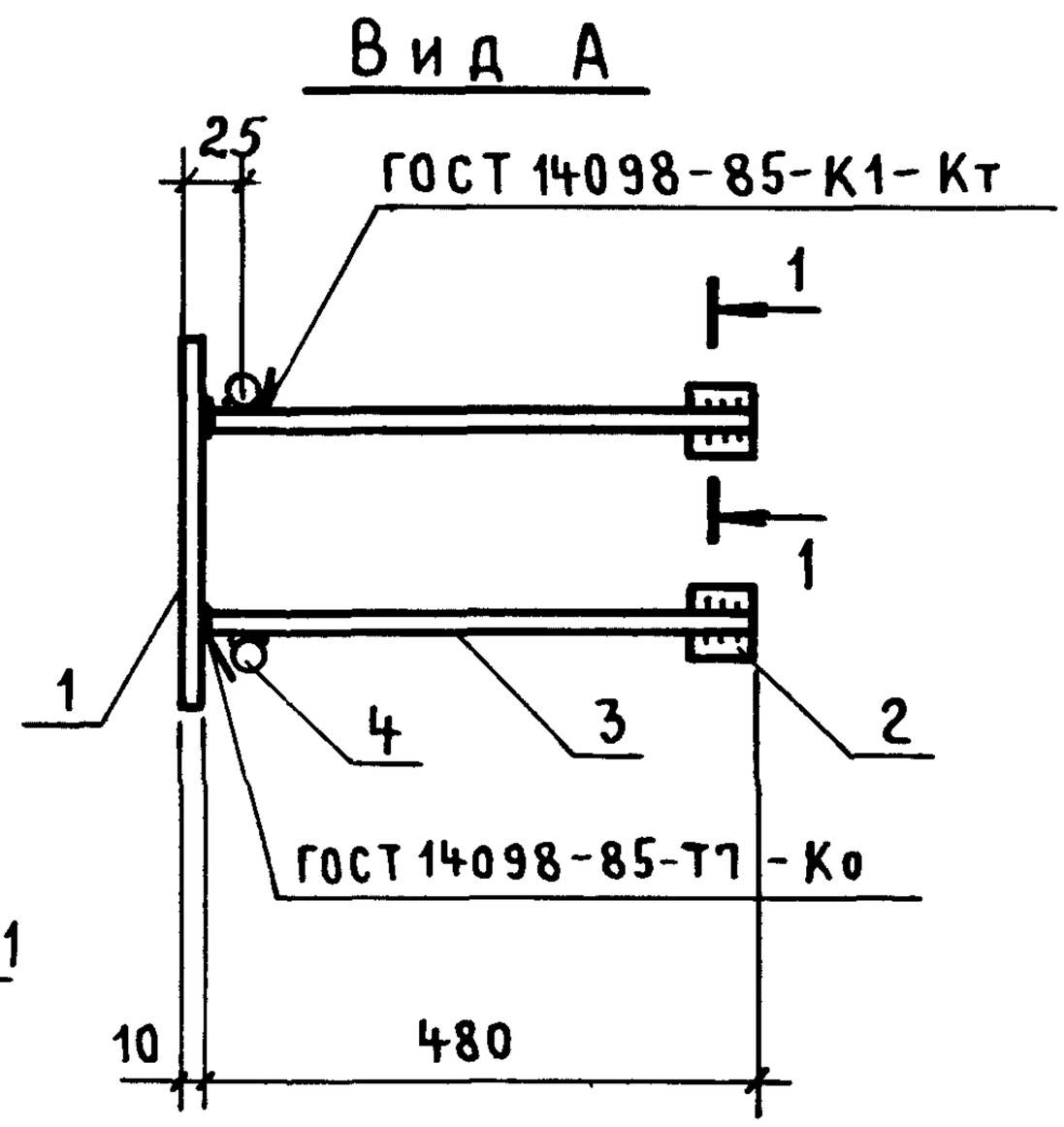

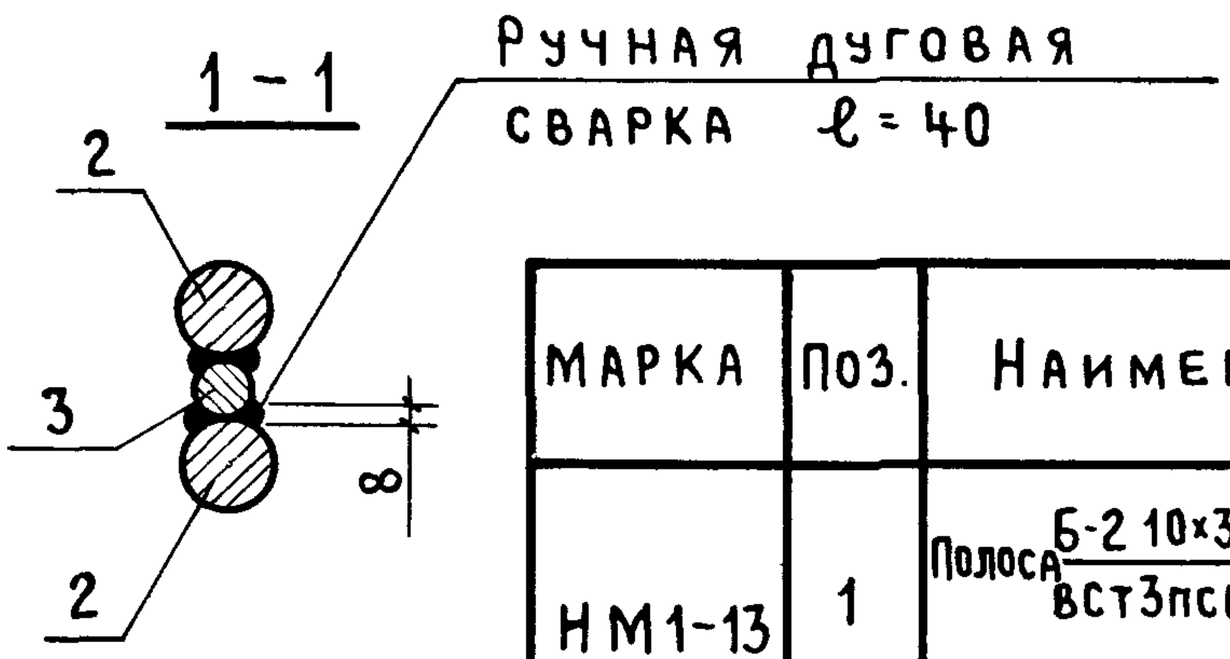

Марка	Поз.	Наименование	Кол.	Масса ед., кг	Общая масса, кг
НМ1-13 НМ1-13-1	1	Полоса $\frac{Б\text{-}2\ 10\times300\ ГОСТ\ 82\text{-}70}{ВСТ3пс6\text{-}1\ ТУ14\text{-}1\text{-}3023\text{-}80}$ ℓ=390	1	9,2	14,3
	2	⌀ 22 А III ℓ=40	12	0,12	
	3	14 А III ℓ=480	6	0,58	
	4	6 А I	2	0,1	

1. Стержни поз. 4 предназначены для фиксации закладных изделий. Длина этих стержней должна быть увязана с сечением колонны (на 20 мм меньше её ширины)
2. Арматура класса А-I, А-III по ГОСТ 5781-82*.

Нач. СКО-1	Михайлов		
Н. контр.	Матвеев		
ГИП	Григорьев		
Рук. бр.	Акишина		
Рук. бр.	Григорян		
Ст. инж.	Никонова		
Проверил	Акишина		

1.423.1-3/88.2-271

Изделие закладное НМ1-13; НМ1-13-1

Стадия	Лист	Листов
Р		1

ПРОМСТРОЙПРОЕКТ

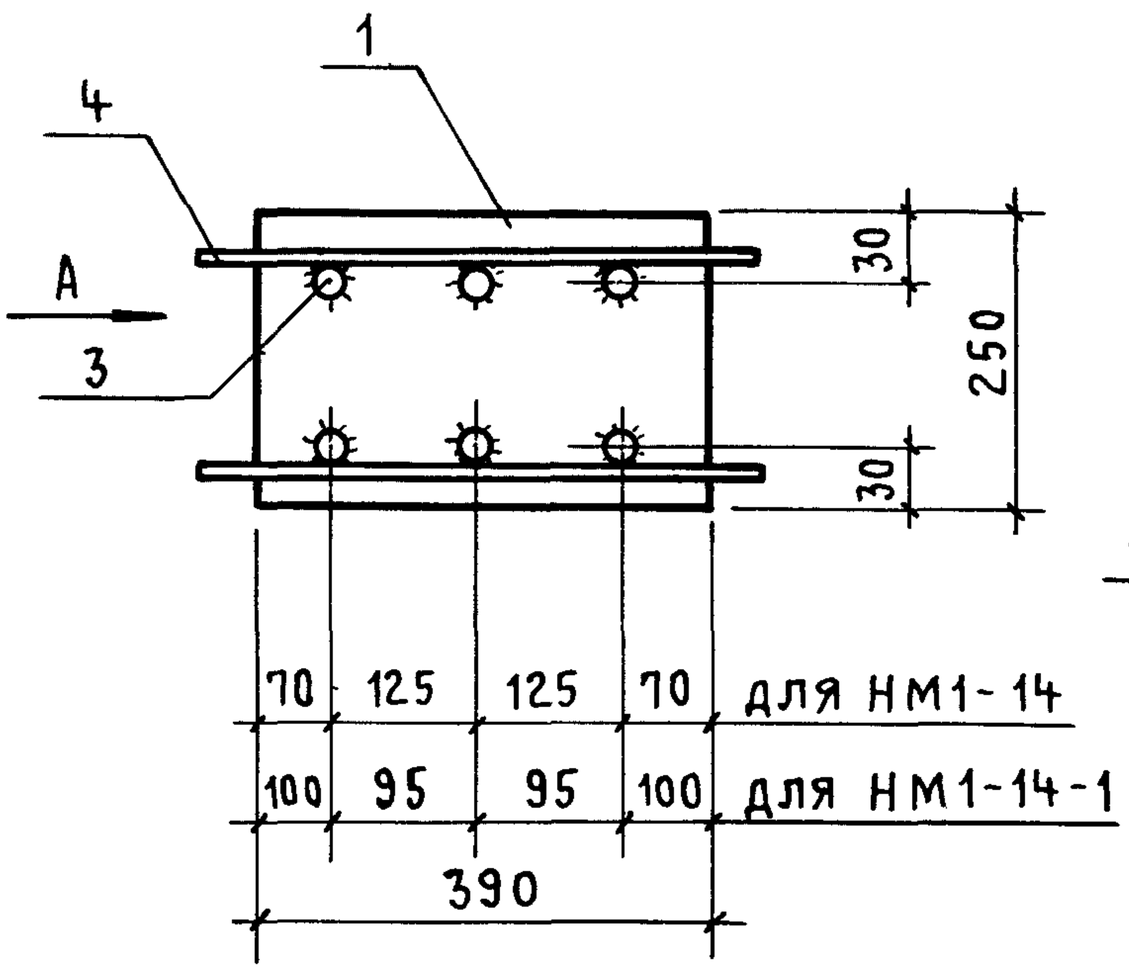

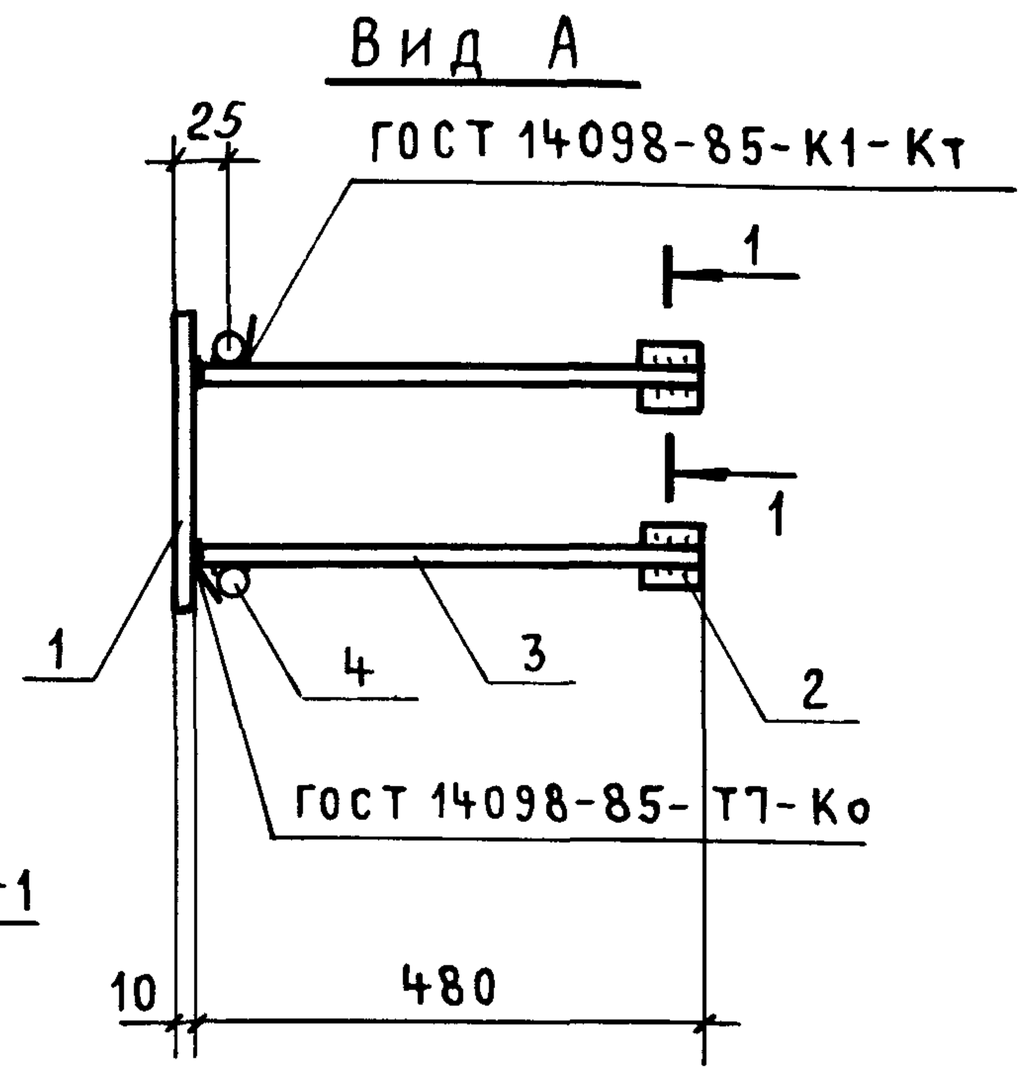

Марка	Поз.	Наименование	Кол.	Масса ед., кг	Общая масса, кг
НМ1-14 НМ1-14-1	1	Полоса $\frac{Б\text{-}2\ 10\times250\ ГОСТ\ 82\text{-}70}{ВСт3пс6\text{-}1\ ТУ\ 14\text{-}1\text{-}3023\text{-}80}$ ℓ=390	1	7,7	12,8
	2	⌀ 22 А III ℓ = 40	12	0,12	
	3	14 А III ℓ = 480	6	0,58	
	4	6 А I	2	0,1	

1. Стержни поз. 4 предназначены для фиксации закладных изделий. Длина этих стержней должна быть увязана с сечением колонны (на 20 мм меньше её ширины).
2. Арматура класса А-I, А-III по ГОСТ 5781-82*.

Нач.СКО-1	Михайлов	
Н. контр.	Матвеев	
ГИП	Григорьев	
Рук. бр.	Акишина	
Рук. бр.	Григорян	
Ст. инж.	Никонова	
Проверил	Акишина	

1.423.1-3/88.2-272

Изделие закладное НМ1-14; НМ1-14-1

Стадия	Лист	Листов
Р		1

ПРОМСТРОЙПРОЕКТ

Взам. инв. № | Подпись и дата | Инв. № подл.

23584-05 69

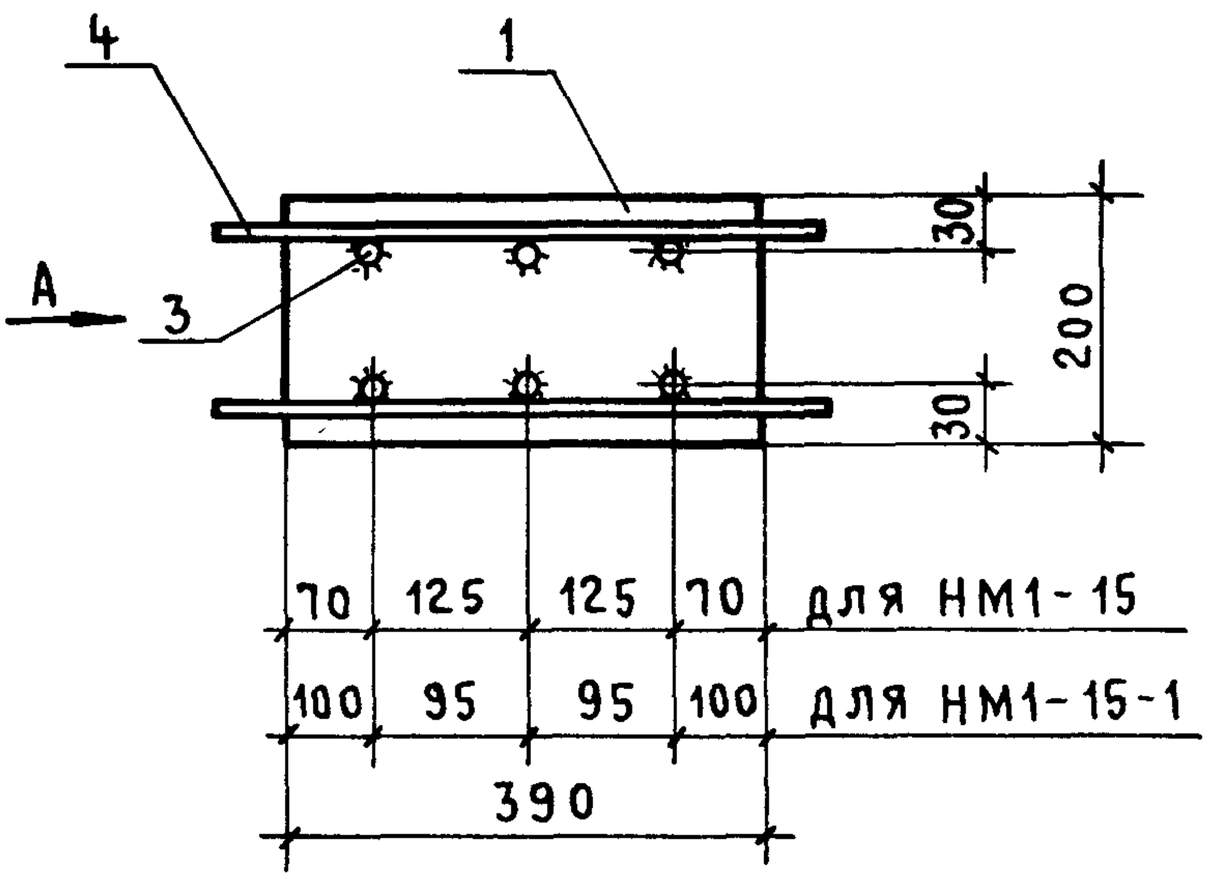

Вид А

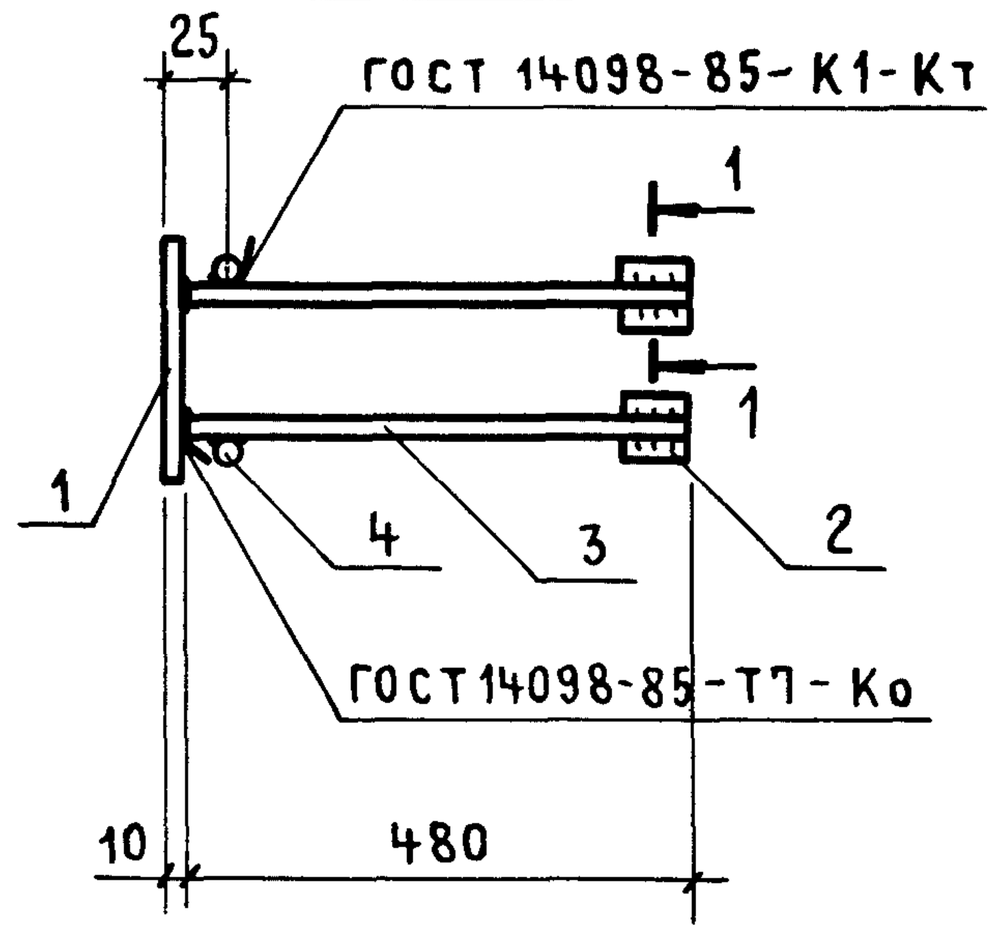

1 - 1

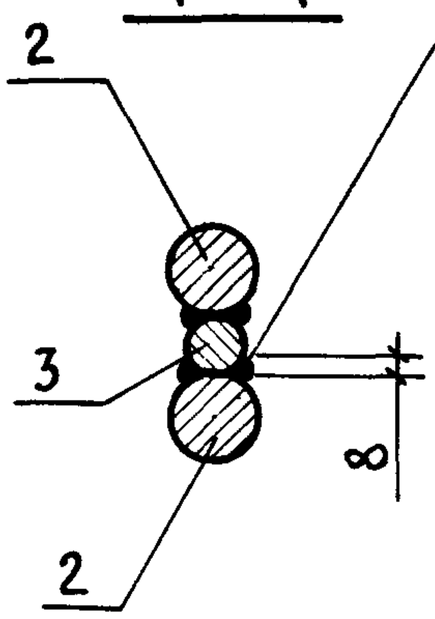

Ручная дуговая сварка $\ell = 40$

Марка	Поз.	Наименование	Кол.	Масса ед., кг	Общая масса, кг
НМ1-15 НМ1-15-1	1	Полоса $\frac{Б\text{-}2\ 10\times200\ ГОСТ\ 103\text{-}76\ \ell=390}{ВСТ\ 3\ пс\ 6\text{-}1\ ТУ\ 14\text{-}1\text{-}3023\text{-}80}$	1	6,1	10,3
	2	ф 22 А III $\ell = 40$	12	0,12	
	3	12 А III $\ell = 480$	6	0,43	
	4	6 А I	2	0,1	

1. Стержни поз. 4 предназначены для фиксации закладных изделий. Длина этих стержней должна быть увязана с сечением колонны (на 20 мм меньше её ширины).
2. Арматура класса А-I, А-III по ГОСТ 5781-82*.

Нач. СКО-1	Михайлов		
Н. контр.	Матвеев		
ГИП	Григорьев		
Рук. бр.	Акишина		
Ст. инж.	Поляк		
Рук. бр.	Григорян		
Ст. инж.	Никонова		
Проверил	Акишина		

1.423.1-3/88.2-273

Изделие закладное НМ1-15; НМ1-15-1

Стадия	Лист	Листов
Р		1

ПРОМСТРОЙПРОЕКТ

ГОСТ 14098-85-Н1-Рш

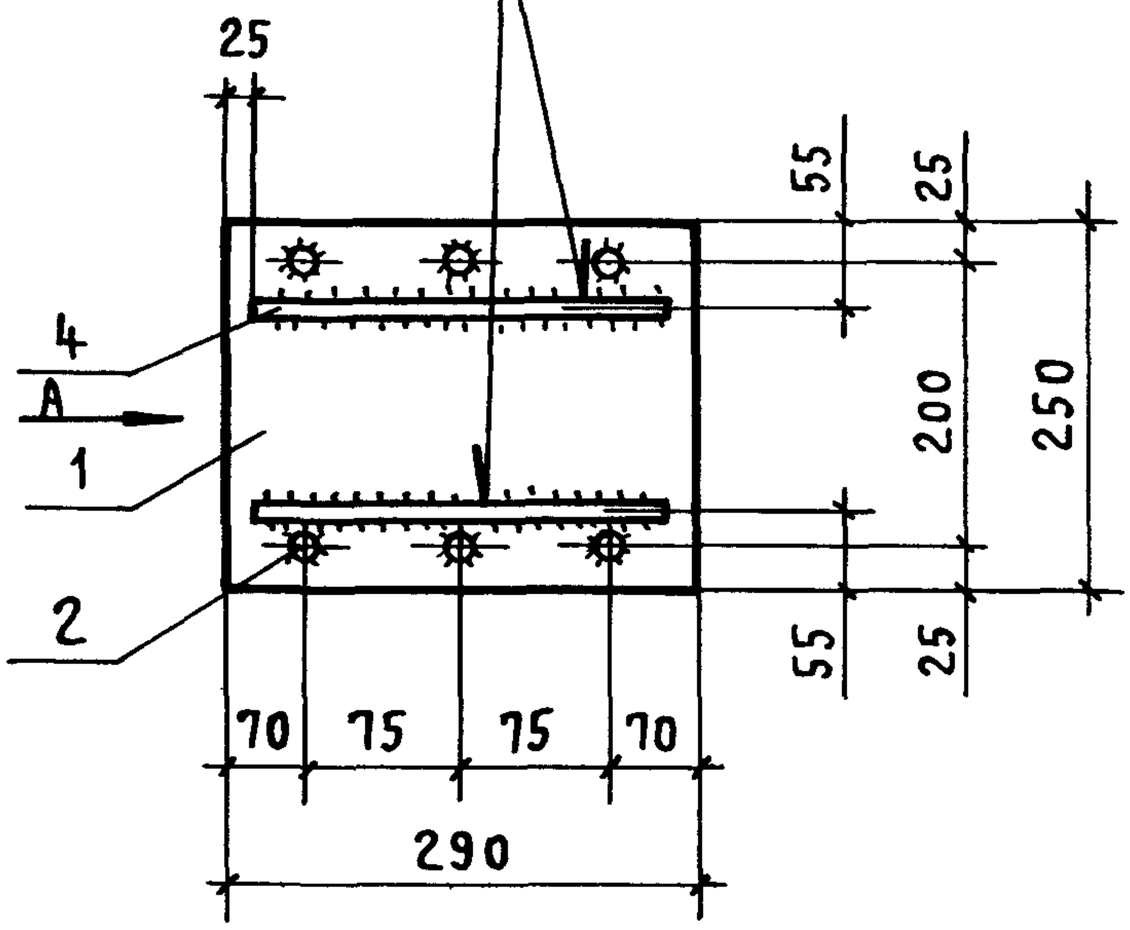

Вид А

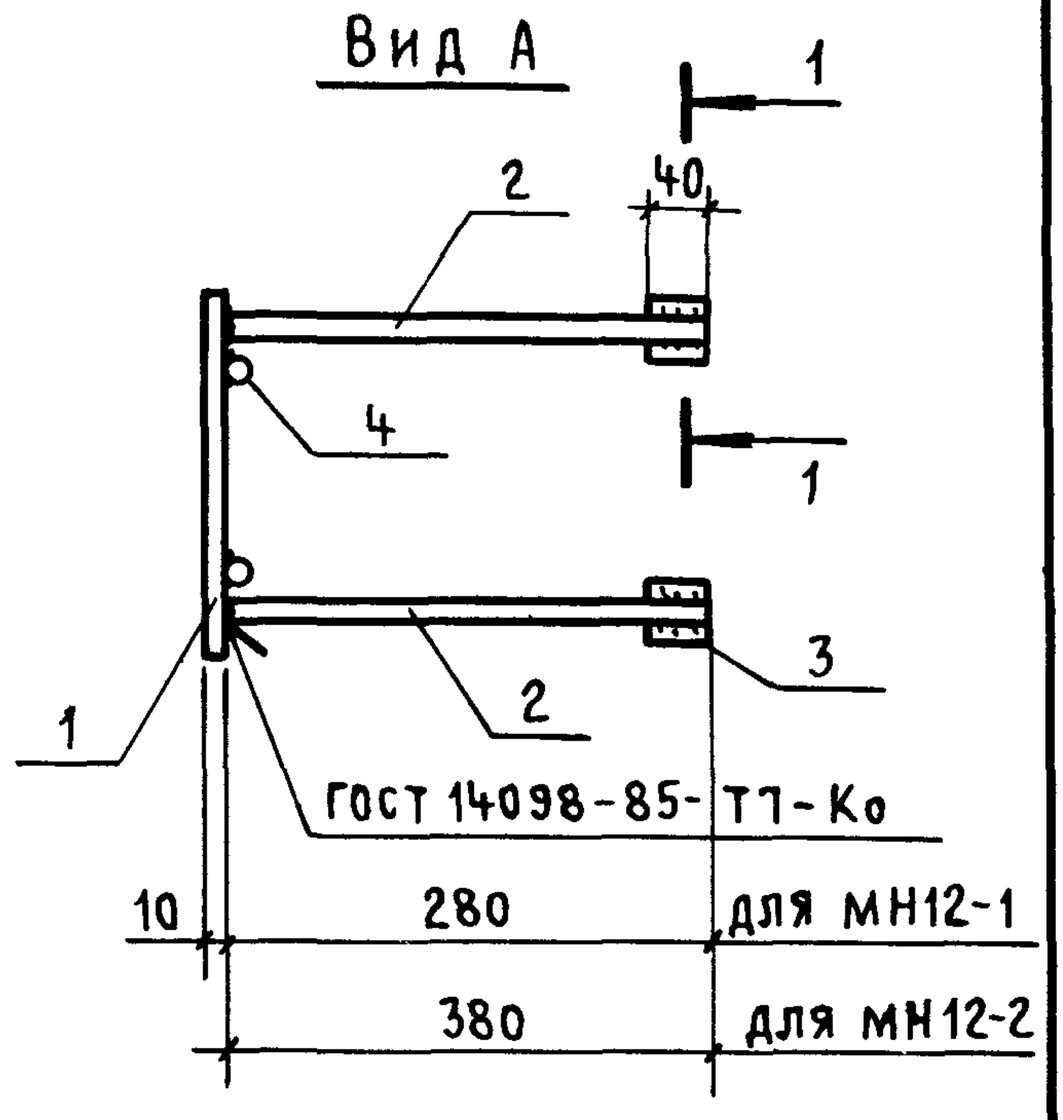

1 – 1

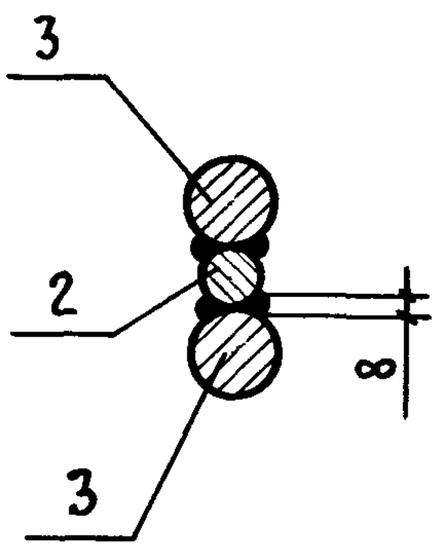

МАРКА	ПОЗ.	НАИМЕНОВАНИЕ	КОЛ.	МАССА ЕД., КГ	ОБЩАЯ МАССА, КГ
МН12-1	1	Полоса $\frac{Б\text{-}2\ 10\times250\ ГОСТ\ 82\text{-}70}{ВСТ3пс6\text{-}1\ ТУ\ 14\text{-}1\text{-}3023\text{-}80}$ $\ell=290$	1	5,7	10,6
	2	ф 16 А III $\ell=280$	6	0,44	
	3	22 А III $\ell=40$	12	0,12	
	4	16 А I $\ell=240$	2	0,38	
МН12-2	1	Полоса $\frac{Б\text{-}2\ 10\times250\ ГОСТ\ 82\text{-}70}{ВСТ3пс6\text{-}1\ ТУ\ 14\text{-}1\text{-}3023\text{-}80}$ $\ell=290$	1	5,7	11,5
	2	ф 16 А III $\ell=380$	6	0,6	
	3	22 А III $\ell=40$	12	0,12	
	4	16 А I $\ell=240$	2	0,38	

Арматура класса А-I и А-III по ГОСТ 5781-82*

Нач.СКО-1	Михайлов		
Н. контр.	Матвеев		
ГИП	Григорьев		
Рук. БР	Акишина		
Ст. инж.	Поляк		
Рук. БР.	Григорян		
Ст. инж.	Никонова		
Проверил	Акишина		

1.423.1-3/88.2-274

Изделие закладное МН12-1; МН12-2

Стадия	Лист	Листов
Р		1

ПРОМСТРОЙПРОЕКТ

Инв. № подл. | Подпись и дата | Взам. инв. №

23584-05 70

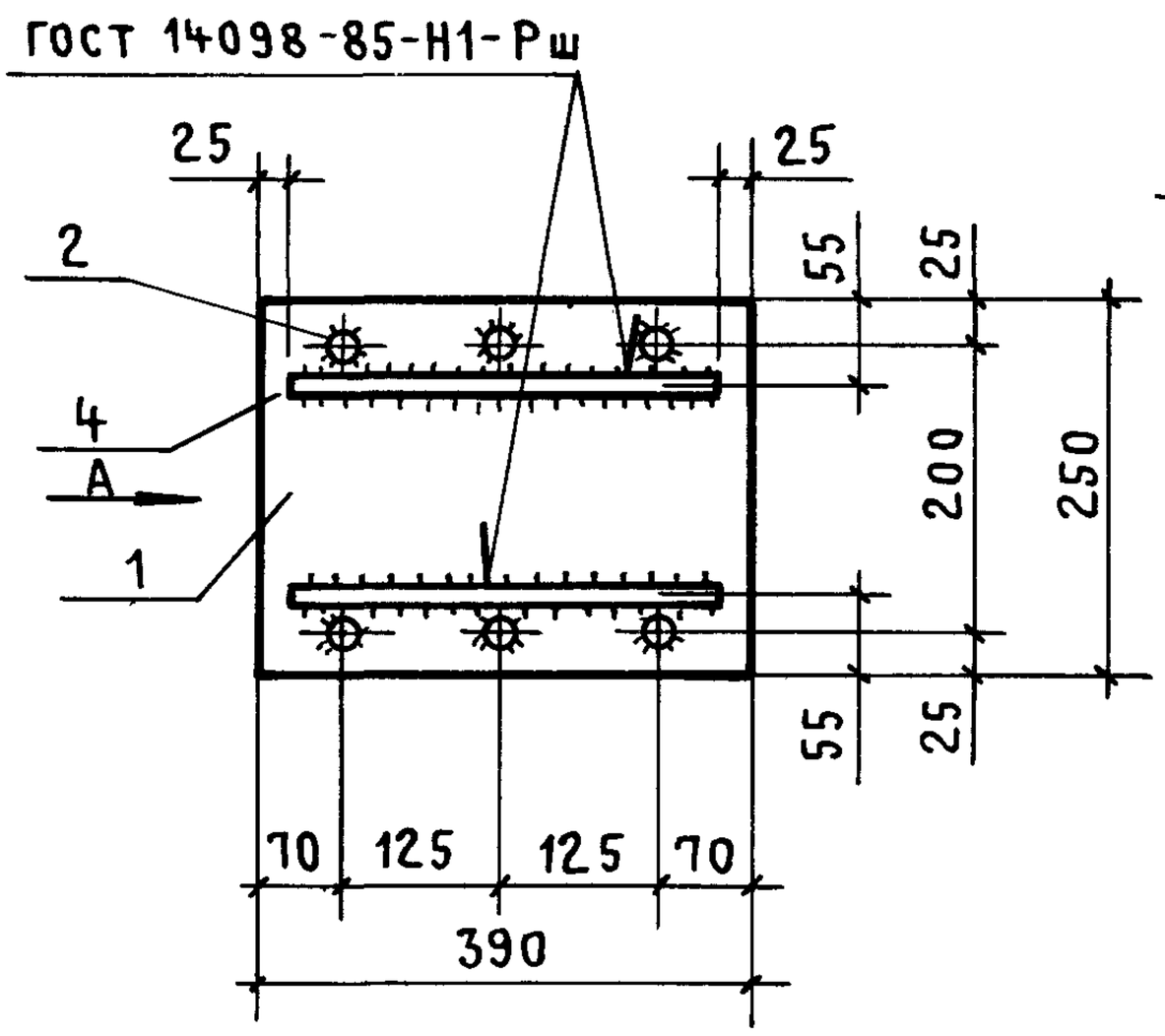

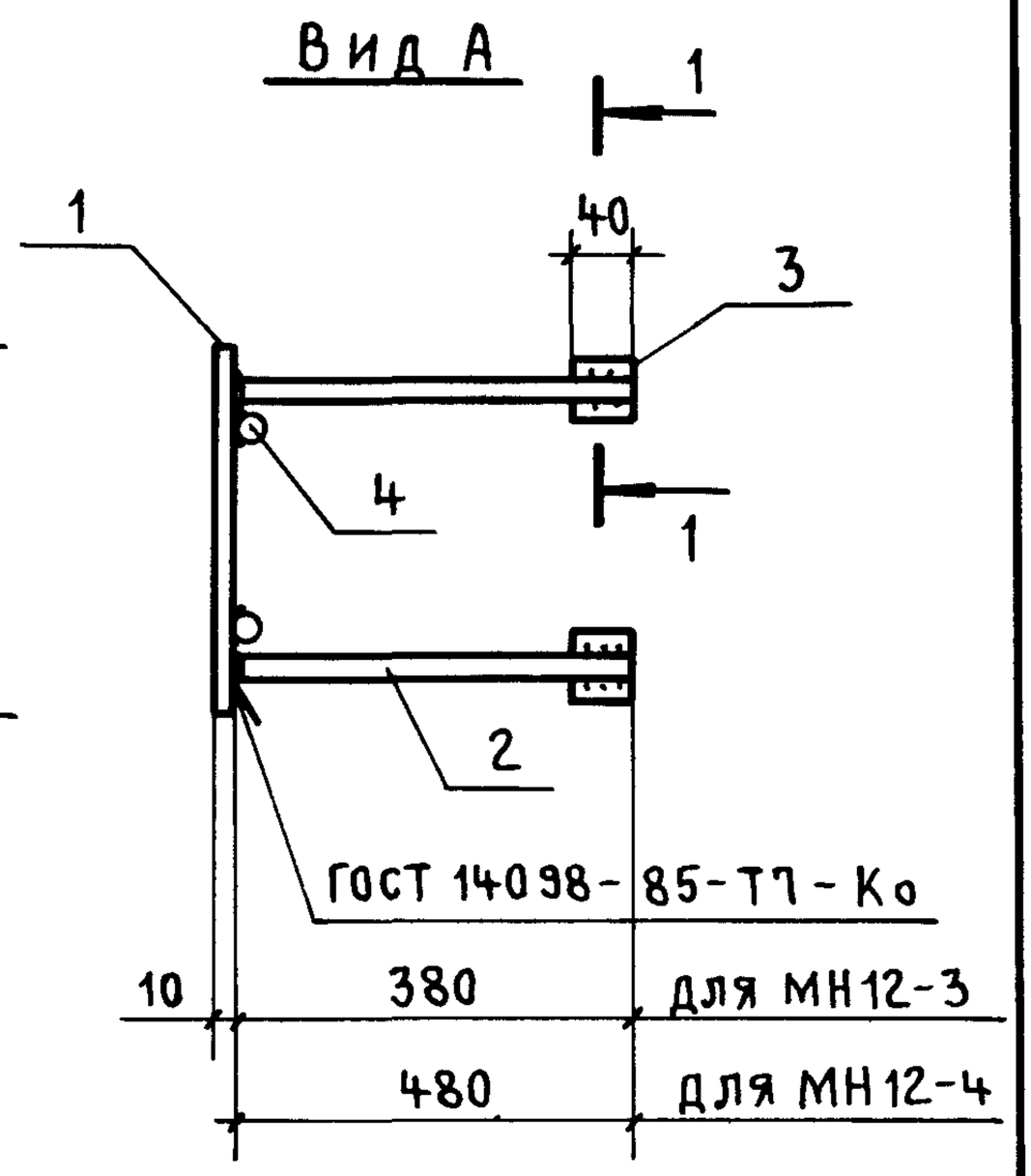

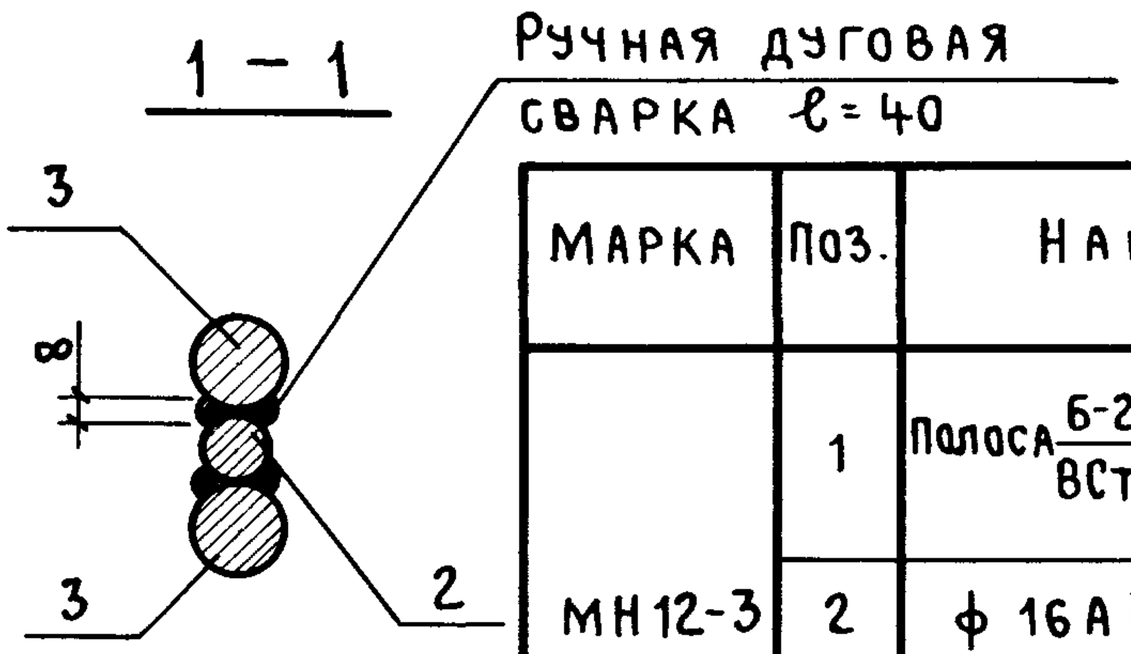

Марка	Поз.	Наименование	Кол.	Масса ед., кг	Общая масса, кг
МН12-3	1	Полоса $\frac{Б\text{-}2\ 10\times250\ ГОСТ\ 82\text{-}70}{ВСТ3пс6\text{-}1\ ТУ14\text{-}1\text{-}3023\text{-}80}$ ℓ=390	1	7,6	13,7
	2	⌀ 16 А III ℓ = 380	6	0,6	
	3	22 А III ℓ = 40	12	0,12	
	4	16 А I ℓ = 340	2	0,54	
МН12-4	1	Полоса $\frac{Б\text{-}2\ 10\times250\ ГОСТ\ 82\text{-}70}{ВСТ3пс6\text{-}1\ ТУ14\text{-}1\text{-}3023\text{-}80}$ ℓ=390	1	7,6	14,6
	2	⌀ 16 А III ℓ = 480	6	0,76	
	3	22 А III ℓ = 40	12	0,12	
	4	16 А I ℓ = 340	2	0,54	

Арматура класса А-I и А-III по ГОСТ 5781-82*

Нач. СКО-1	Михайлов	
Н. контр.	Матвеев	
ГИП	Григорьев	
Рук. бр.	Акишина	
Ст. инж.	Поляк	
Рук. бр.	Григорян	
Ст. инж.	Никонова	
Проверил	Акишина	

1.423.1-3/88.2-275

Изделие закладное МН12-3; МН12-4

Стадия	Лист	Листов
Р		1

ПРОМСТРОЙПРОЕКТ

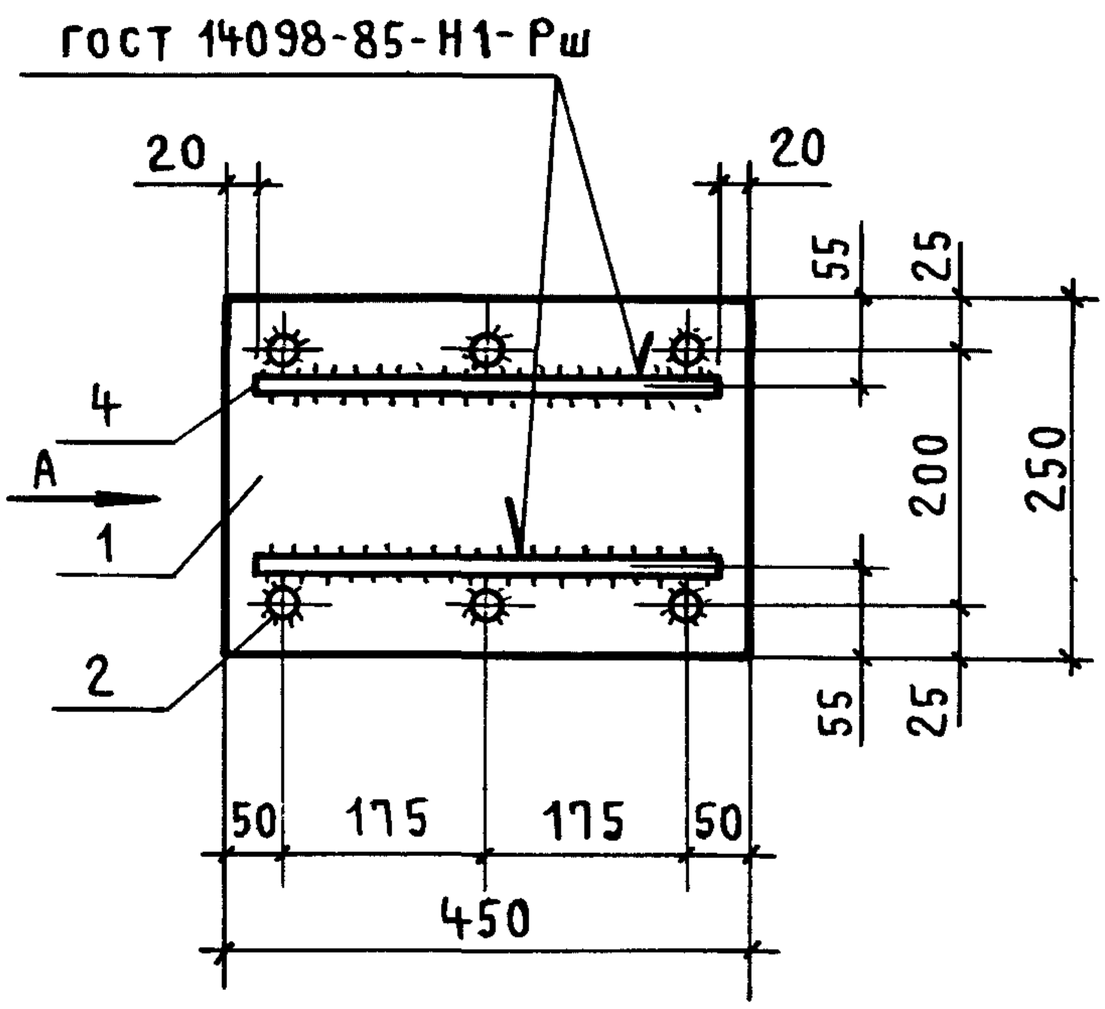

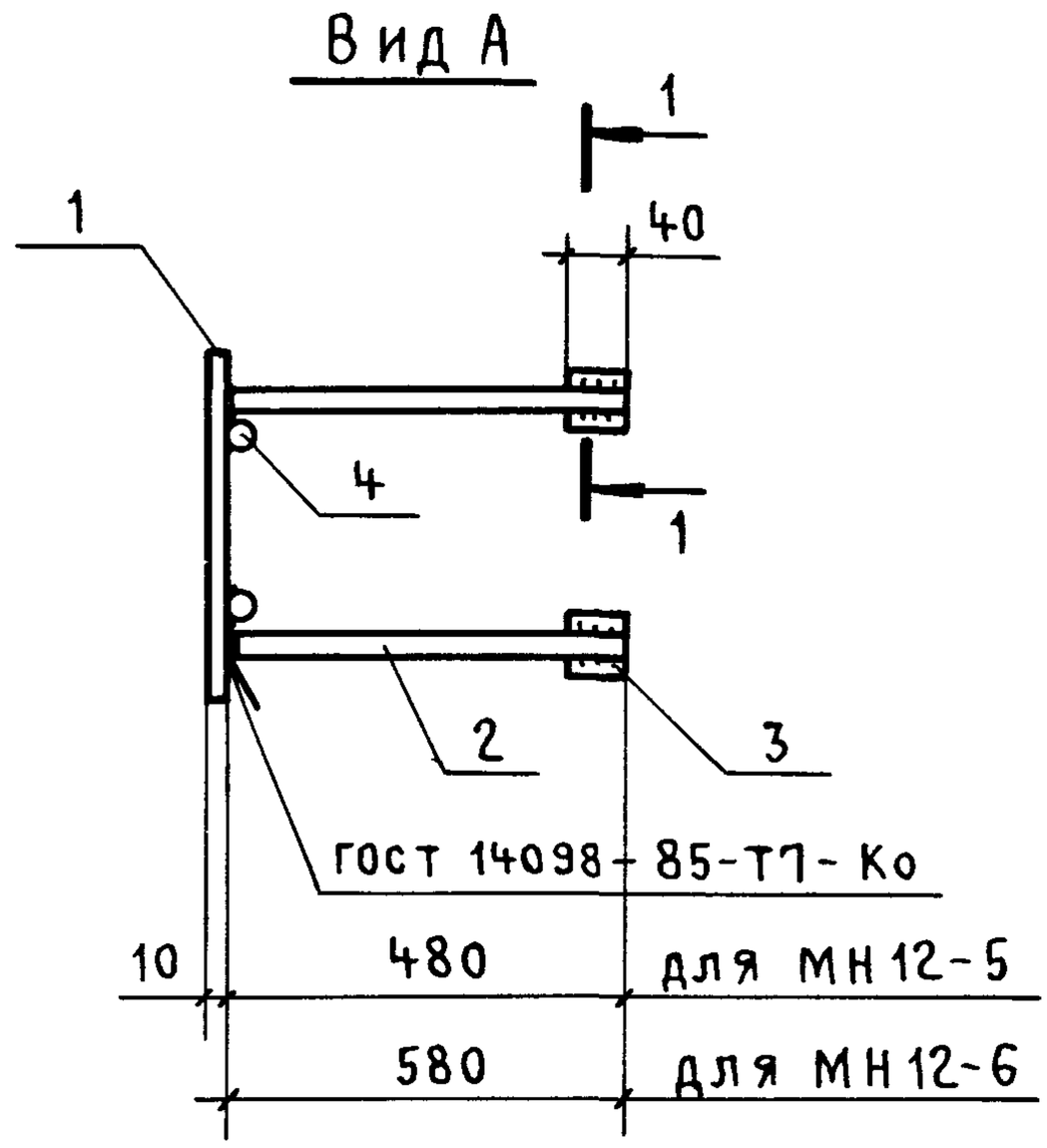

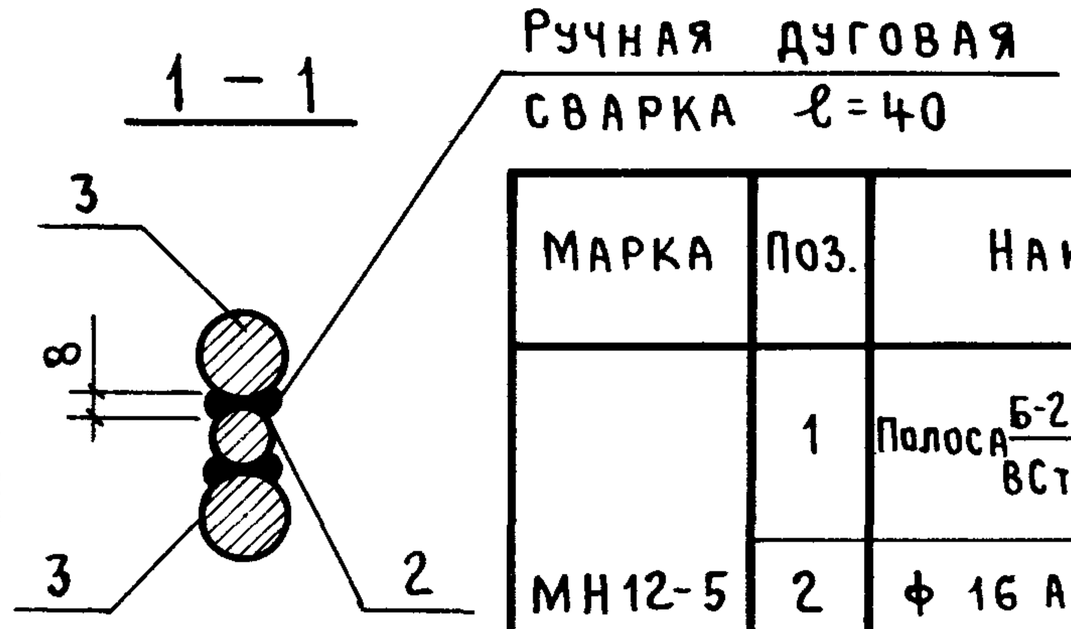

Марка	Поз.	Наименование	Кол.	Масса ед., кг	Общая масса, кг
МН12-5	1	Полоса $\frac{Б\text{-}2\ 10\times250\ ГОСТ\ 82\text{-}70}{ВСт3пс6\text{-}1\ ТУ\ 14\text{-}1\text{-}3023\text{-}8}$ ℓ=450	1	8,9	16,2
	2	⌀ 16 А III ℓ=480	6	0,76	
	3	22 А III ℓ=40	12	0,12	
	4	16 А I ℓ=410	2	0,65	
МН12-6	1	Полоса $\frac{Б\text{-}2\ 10\times250\ ГОСТ\ 82\text{-}70}{ВСт3пс6\text{-}1\ ТУ\ 14\text{-}1\text{-}3023\text{-}80}$ ℓ=450	1	8,9	17,1
	2	⌀ 16 А III ℓ=580	6	0,92	
	3	22 А III ℓ=40	12	0,12	
	4	16 А I ℓ=410	2	0,62	

Арматура класса А-I и А-III по ГОСТ 5781-82*

Нач.СКО-1	Михайлов		
Н.контр.	Матвеев		
ГИП	Григорьев		
Рук. бр	Акишина		
Ст. инж.	Поляк		
Рук. бр.	Григорян		
Ст. инж.	Никонова		
Проверил	Акишина		

1.423.1-3/88.2-276

Изделие закладное МН12-5; МН12-6

Стадия	Лист	Листов
Р		1

ПРОМСТРОЙПРОЕКТ

Подпись и дата | Взам.инв.№ | Инв.№ подл.

23584-05 71

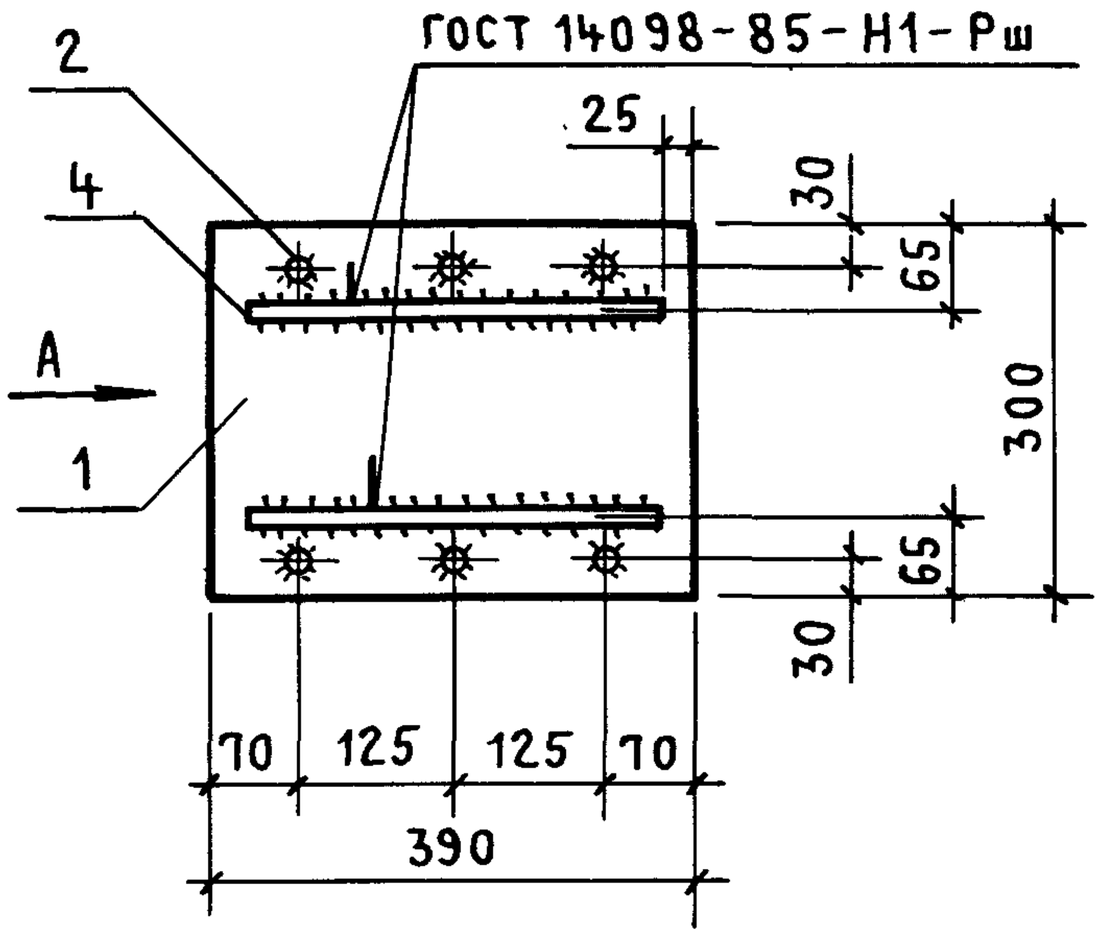

Вид А

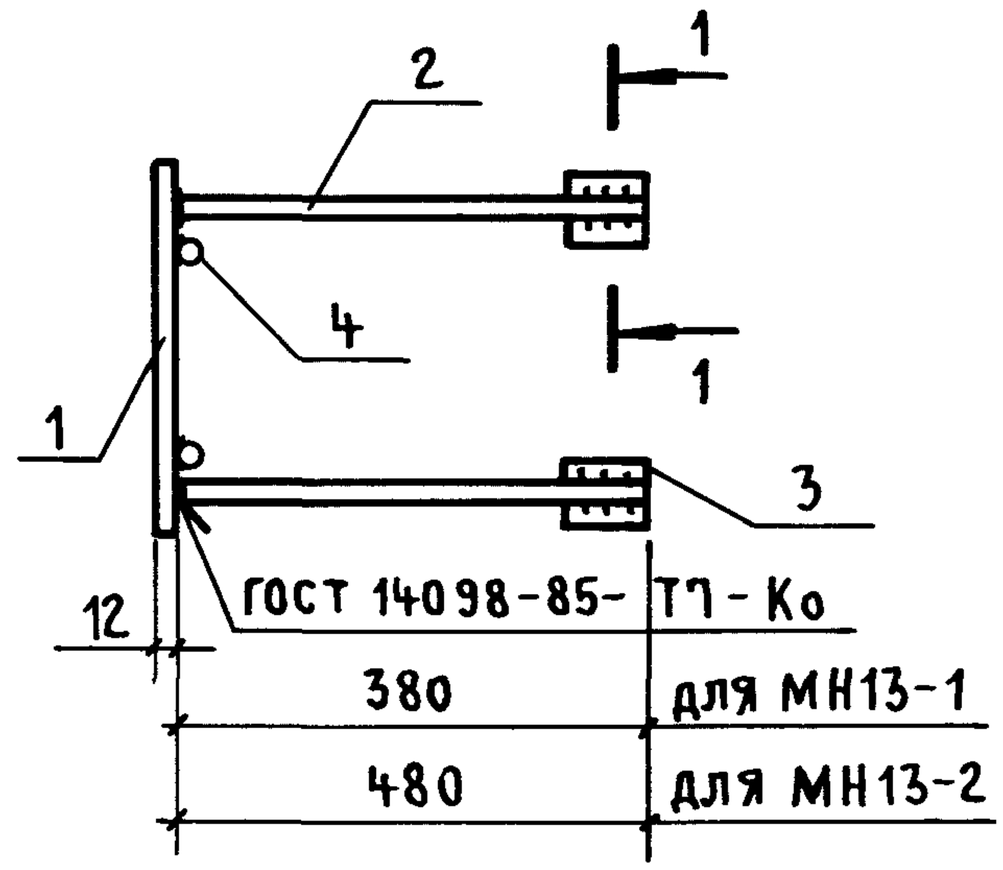

1 – 1

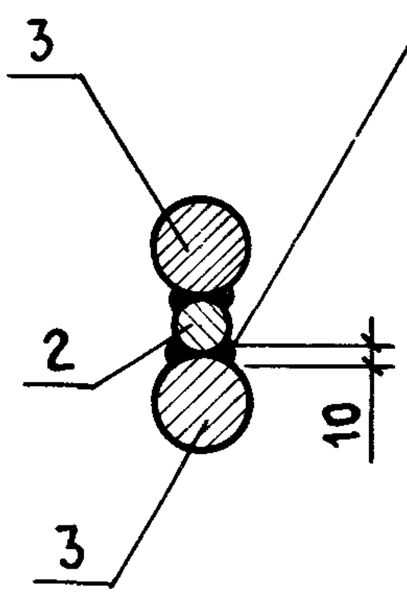

Ручная дуговая сварка $\ell = 40$

Марка	Поз.	Наименование	Кол.	Масса ед., кг	Общая масса, кг
МН13-1	1	Полоса $\frac{Б\text{-}2\ 12\times300\ ГОСТ\ 82\text{-}70}{ВСт3пс6\text{-}1\ ТУ\ 14\text{-}1\text{-}3023\text{-}80}$ $\ell=390$	1	11,0	19,0
	2	⌀ 18 А III $\ell = 380$	6	0,76	
	3	28 А III $\ell = 40$	12	0,19	
	4	16 А I $\ell = 340$	2	0,54	
МН13-2	1	Полоса $\frac{Б\text{-}2\ 12\times300\ ГОСТ\ 82\text{-}70}{ВСт3пс6\text{-}1\ ТУ\ 14\text{-}1\text{-}3023\text{-}80}$ $\ell=390$	1	11,0	20,1
	2	⌀ 18 А III $\ell = 480$	6	0,96	
	3	28 А III $\ell = 40$	12	0,19	
	4	16 А I $\ell = 340$	2	0,54	

Арматура класса А-I, А-III по ГОСТ 5781-82*

Нач. СКО-1	Михайлов	
Н. контр.	Матвеев	
ГИП	Григорьев	
Рук. бр.	Акишина	
Ст. инж.	Поляк	
Рук. бр.	Григорян	
Проверил	Акишина	

1.423.1-3/88.2-277

Изделие закладное МН13-1; МН13-2

Стадия	Лист	Листов
Р		1

ПРОМСТРОЙПРОЕКТ

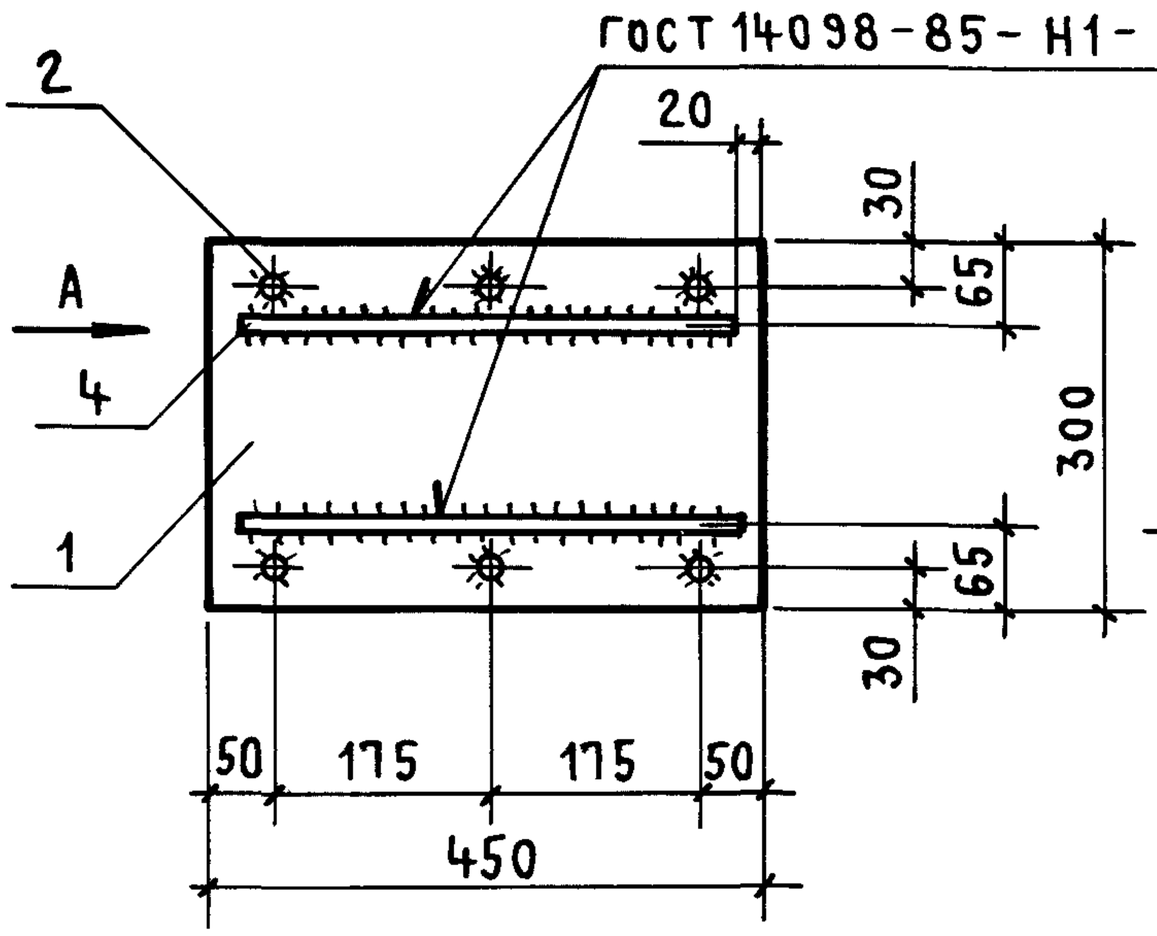

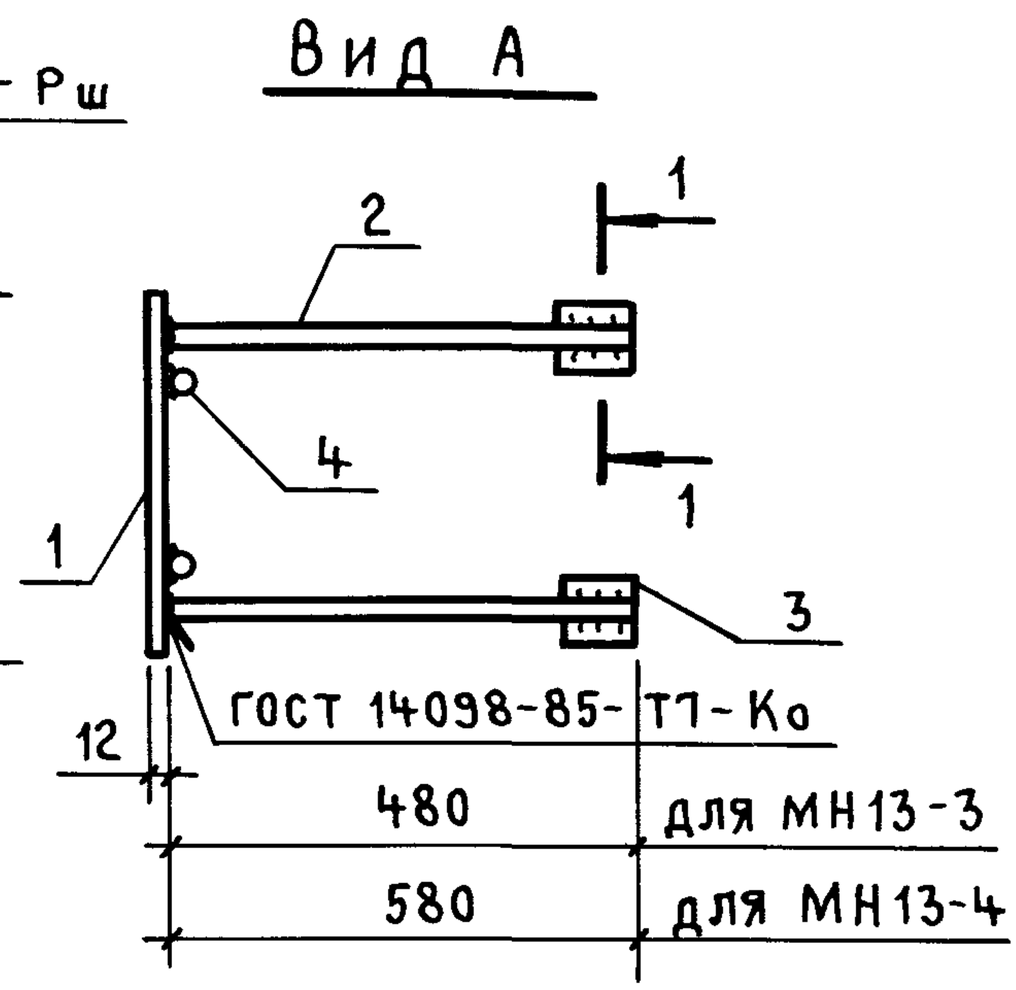

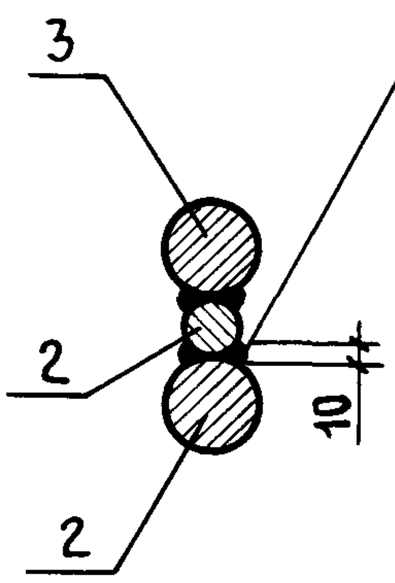

Марка	Поз.	Наименование	Кол.	Масса ед., кг	Общая масса, кг
МН13-3	1	Полоса $\frac{Б\text{-}2\ 12\times300\ ГОСТ\ 82\text{-}70}{ВСТ3пс6\text{-}1\ ТУ14\text{-}1\text{-}3023\text{-}80}$ ℓ=450	1	12,7	22,0
	2	⌀ 18 А III, ℓ = 480	6	0,96	
	3	28 А III, ℓ = 40	12	0,19	
	4	16 А I, ℓ = 410	2	0,65	
МН13-4	1	Полоса $\frac{Б\text{-}2\ 12\times300\ ГОСТ\ 82\text{-}70}{ВСТ3пс6\text{-}1\ ТУ14\text{-}1\text{-}3023\text{-}80}$ ℓ=450	1	12,7	23,2
	2	⌀ 18 А I, ℓ = 580	6	1,16	
	3	28 А III, ℓ = 40	12	0,19	
	4	16 А I, ℓ = 410	2	0,65	

Арматура класса А-I, А-III по ГОСТ 5781-82*

Нач.СКО-1	Михайлов		1.423.1-3/88.2-278
Н.контр.	Матвеев		
ГИП	Григорьев		Изделие закладное МН13-3; МН13-4
Рук.бр.	Акишина		
Ст.инж.	Поляк		
Рук.бр.	Григорян		
Проверил	Акишина		

Стадия	Лист	Листов
Р		1

ПРОМСТРОЙПРОЕКТ

Инв.№ подл. | Подпись и дата | Взам. инв.№

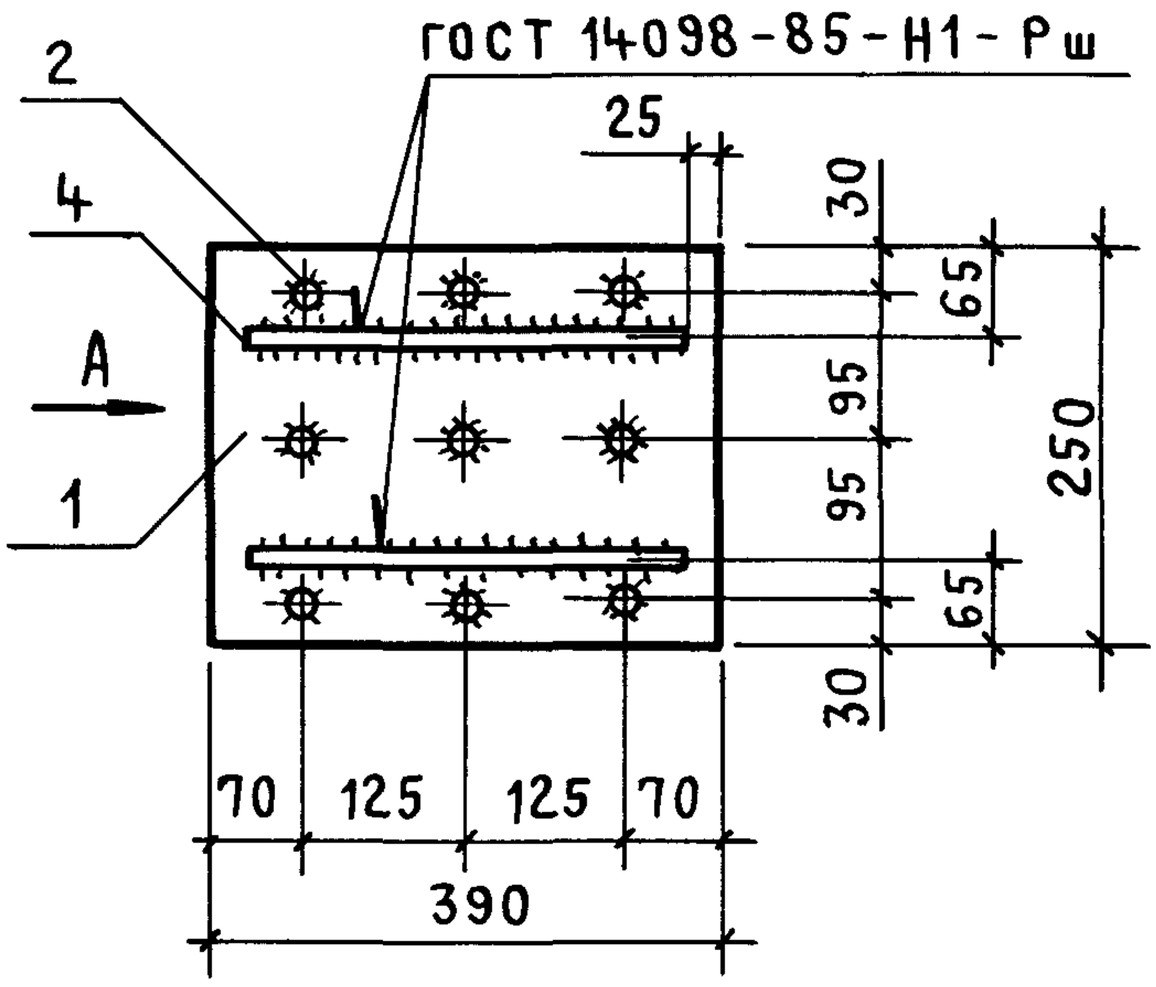

Вид А

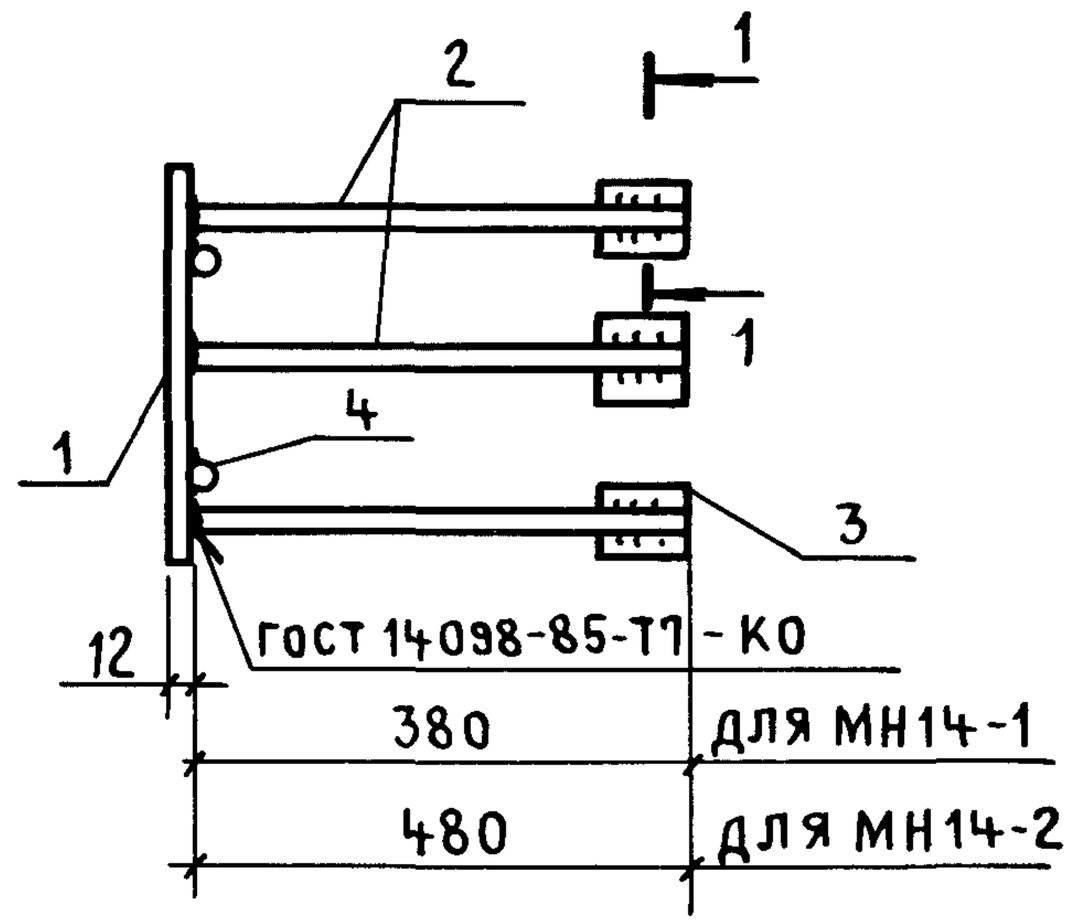

1 – 1

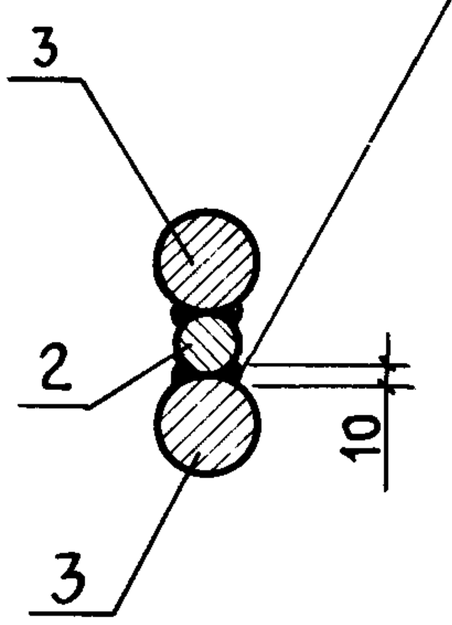

Ручная дуговая сварка $\ell = 40$

Марка	Поз.	Наименование	Кол.	Масса ед., кг	Общая масса, кг
МН14-1	1	Полоса $\frac{Б\text{-}2\ 12\times250\ ГОСТ\ 82\text{-}70}{ВСт3пс6\text{-}1\ ТУ14\text{-}1\text{-}3023\text{-}80}$ $\ell=390$	1	7,6	19,0
	2	⌀ 18 А III, $\ell = 380$	9	0,76	
	3	28 А III, $\ell = 40$	18	0,19	
	4	16 А I, $\ell = 340$	2	0,54	
МН14-2	1	Полоса $\frac{Б\text{-}2\ 12\times250\ ГОСТ\ 82\text{-}70}{ВСт3пс6\text{-}1\ ТУ14\text{-}1\text{-}3023\text{-}80}$ $\ell=390$	1	7,6	20,8
	2	⌀ 18 А III, $\ell = 480$	9	0,96	
	3	28 А III, $\ell = 40$	18	0,19	
	4	16 А I, $\ell = 340$	2	0,54	

Арматура класса А-I, А-III по ГОСТ 5781-82*

Нач. СКО-1	Михайлов		
Н. контр.	Матвеев		
ГИП	Григорьев		
Рук. бр.	Акишина		
Ст. инж.	Поляк		
Рук. бр.	Григорян		
Проверил	Акишина		

1.423.1-3/88.2-279

Изделие закладное МН14-1; МН14-2

Стадия	Лист	Листов
Р		1

ПРОМСТРОЙПРОЕКТ

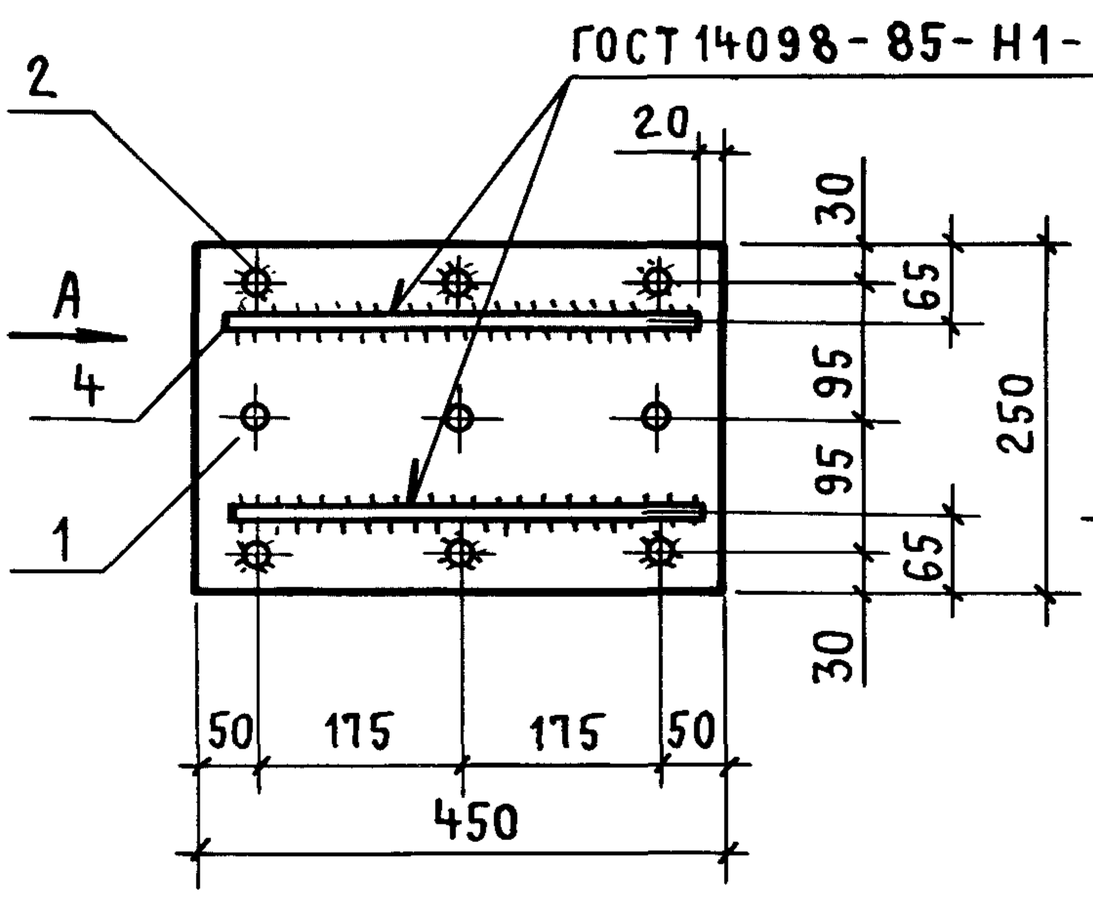

Вид А

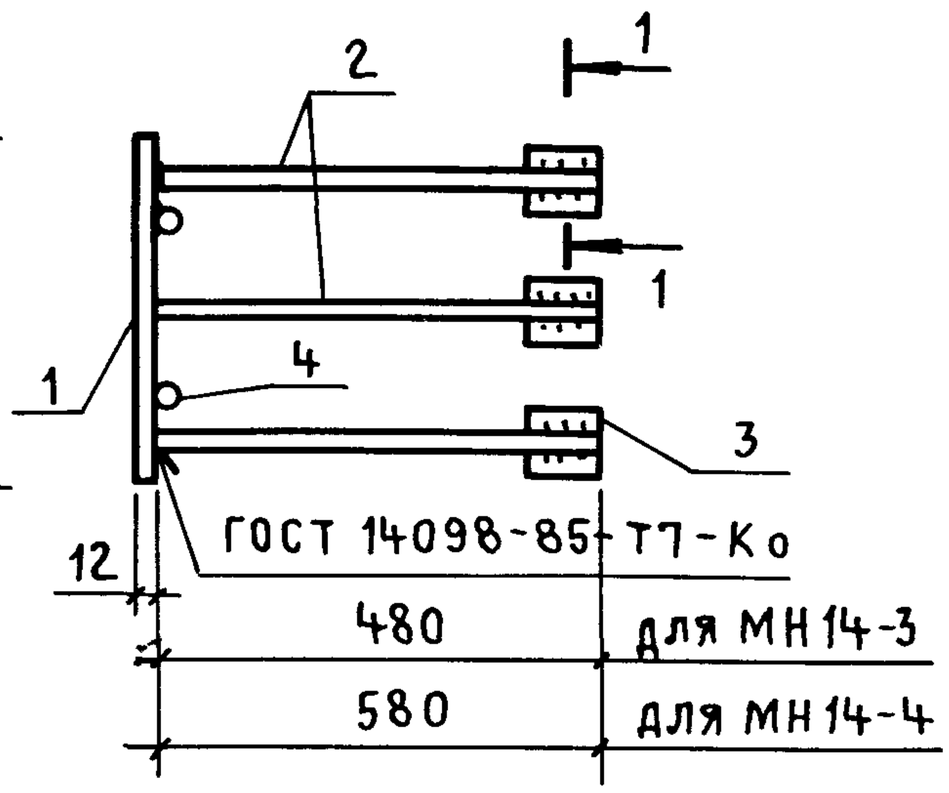

1 – 1

Ручная дуговая сварка $\ell = 40$

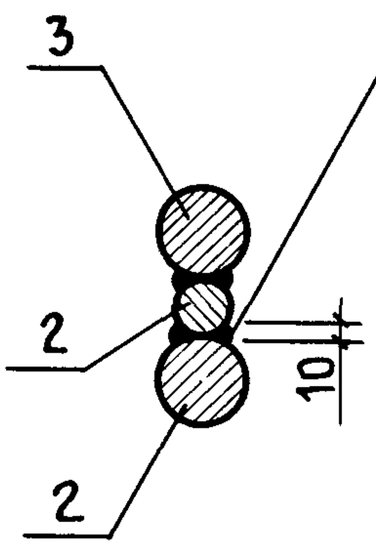

Марка	Поз.	Наименование	Кол.	Масса ед., кг	Общая масса, кг
МН14-3	1	Полоса $\frac{Б\text{-}2\ 12\times250\ ГОСТ\ 82\text{-}70}{ВСт3пс6\text{-}1\ ТУ\ 14\text{-}1\text{-}3023\text{-}80}$ $\ell=450$	1	10,6	24,0
	2	ф 18 А III, $\ell = 480$	9	0,96	
	3	28 А III, $\ell = 40$	18	0,19	
	4	16 А I, $\ell = 410$	2	0,65	
МН14-4	1	Полоса $\frac{Б\text{-}2\ 12\times250\ ГОСТ\ 82\text{-}70}{ВСт3пс6\text{-}1\ ТУ\ 14\text{-}1\text{-}3023\text{-}80}$ $\ell=450$	1	10,6	25,8
	2	ф 18 А III, $\ell = 580$	9	1,16	
	3	28 А III, $\ell = 40$	18	0,19	
	4	16 А III, $\ell = 410$	2	0,65	

Арматура класса А-I, А-III по ГОСТ 5781-82*

Подпись и дата | Взам. инв. № | Инв. № подл.

Нач. СКО-1	Михайлов	
Н. контр.	Матвеев	
ГИП	Григорьев	
Рук. бр.	Акишина	
Ст. инж.	Поляк	
Рук. бр.	Григорян	
Проверил	Акишина	

1.423.1-3/88.2-280

Изделие закладное МН14-3; МН14-4

Стадия	Лист	Листов
Р		1

Промстройпроект

23584-05 73

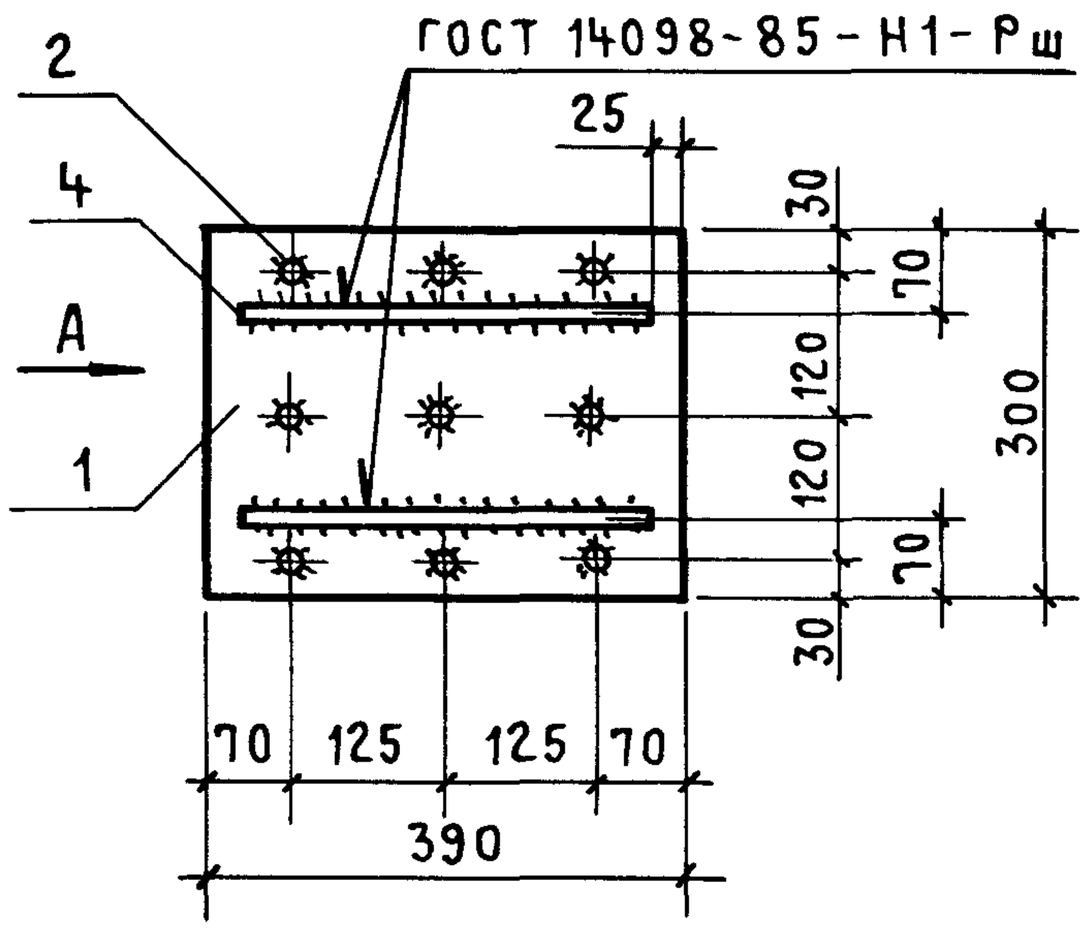

Вид А

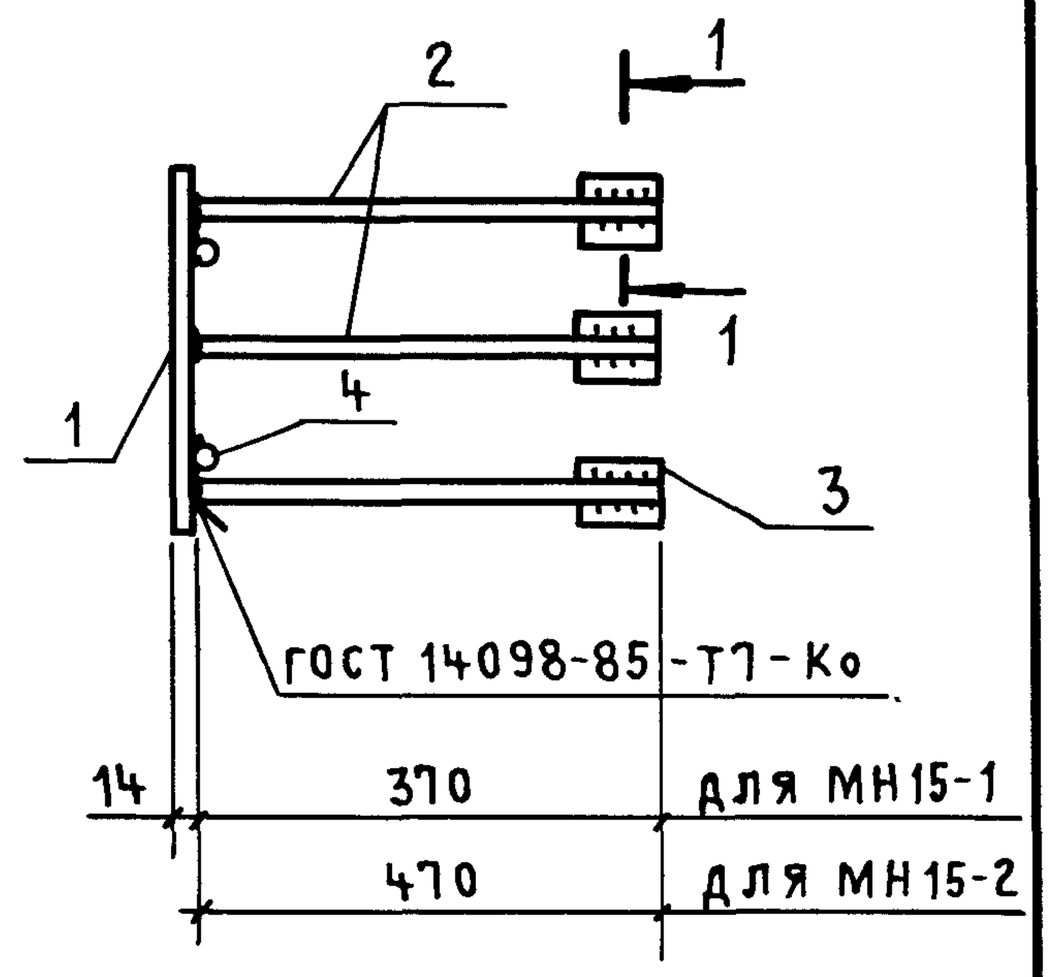

1 - 1

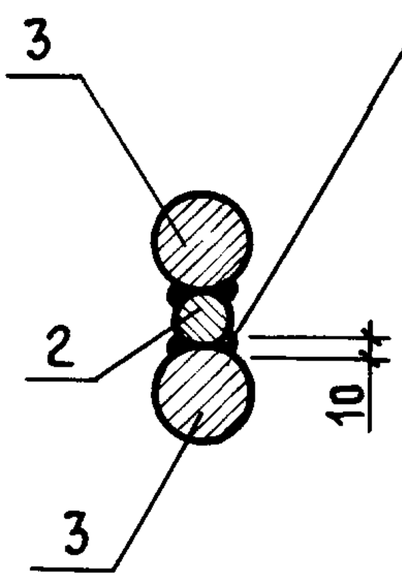

Ручная дуговая сварка $\ell = 40$

Марка	Поз.	Наименование	Кол.	Масса ед., кг	Общая масса, кг
МН15-1	1	Полоса $\frac{Б\text{-}2\ 14\times300\ ГОСТ\ 82\text{-}70}{Вст3пс6\text{-}1\ ТУ\ 14\text{-}1\text{-}3023\text{-}80}$ $\ell=390$	1	12,9	25,4
	2	ф 20 А III, $\ell = 370$	9	0,91	
	3	28 А III, $\ell = 40$	18	0,19	
	4	14 А I, $\ell = 340$	2	0,41	
МН15-2	1	Полоса $\frac{Б\text{-}2\ 14\times300\ ГОСТ\ 82\text{-}70}{Вст3пс6\text{-}1\ ТУ\ 14\text{-}1\text{-}3023\text{-}80}$ $\ell=390$	1	12,9	27,6
	2	ф 20 А III, $\ell = 470$	9	1,16	
	3	28 А III, $\ell = 40$	18	0,19	
	4	14 А I, $\ell = 340$	2	0,41	

Арматура класса А-I, А-III по ГОСТ 5781-82*

Нач. СКО-1	Михайлов		1.423.1-3/88.2-281
Н. контр.	Матвеев		
ГИП	Григорьев		Изделие закладное МН15-1; МН15-2
Рук. бр.	Акишина		Стадия: Р; Лист: ; Листов: 1
Ст. инж.	Поляк		
Рук. бр.	Григорян		Промстройпроект
Проверил	Акишина		

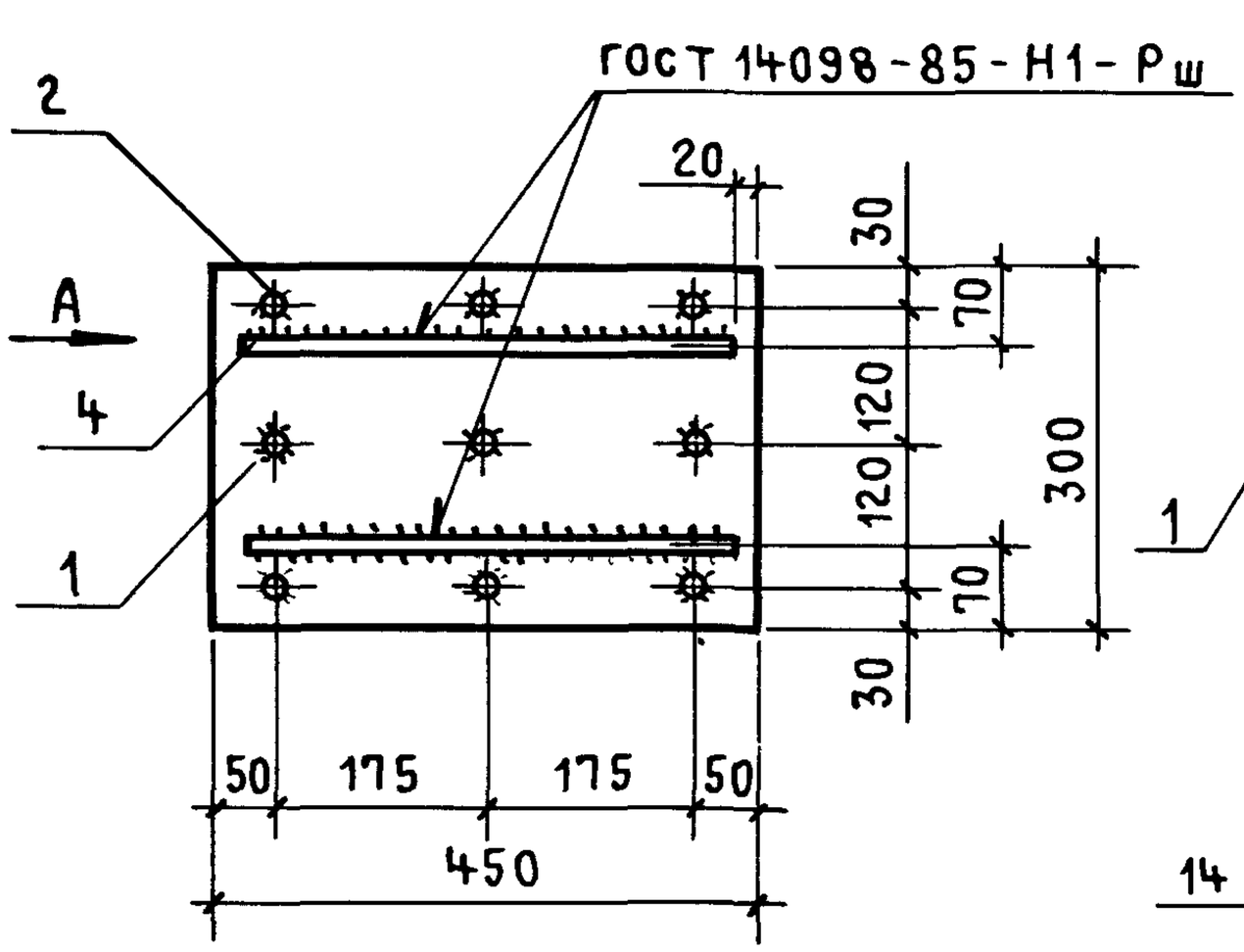

Вид А

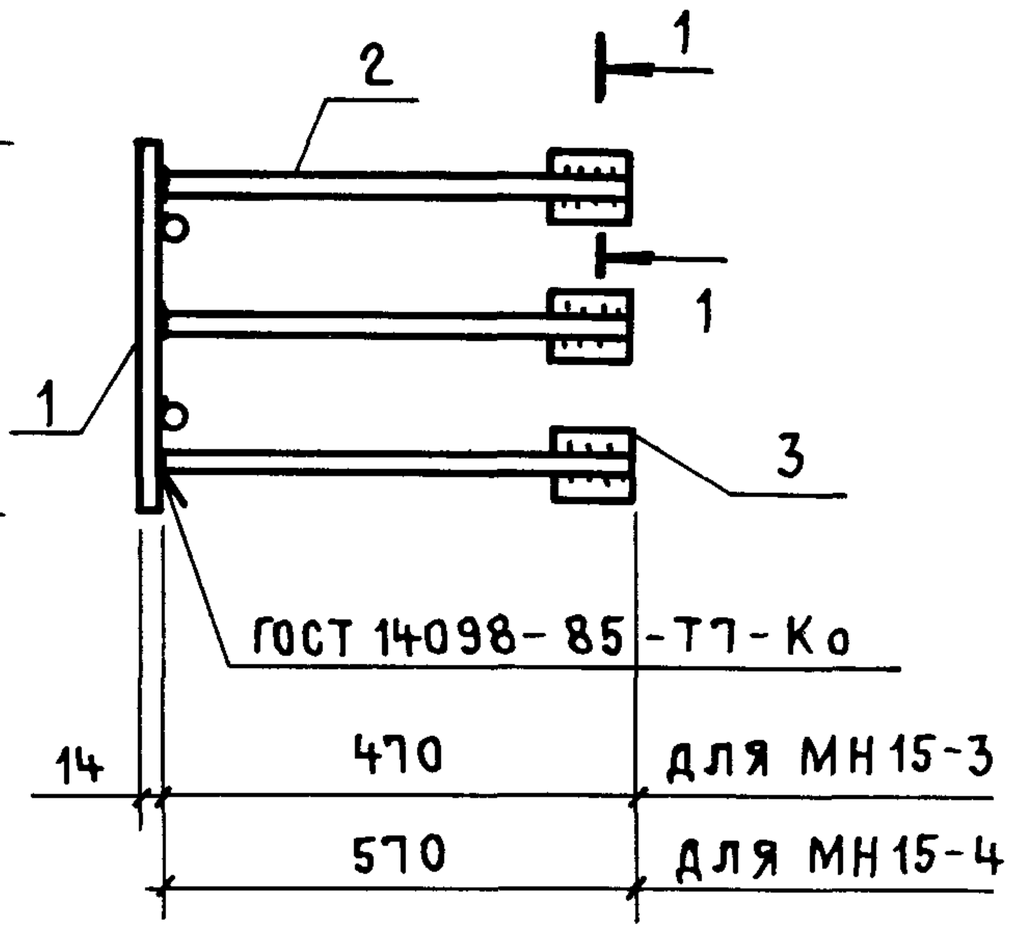

1 – 1

Ручная дуговая сварка $\ell = 40$

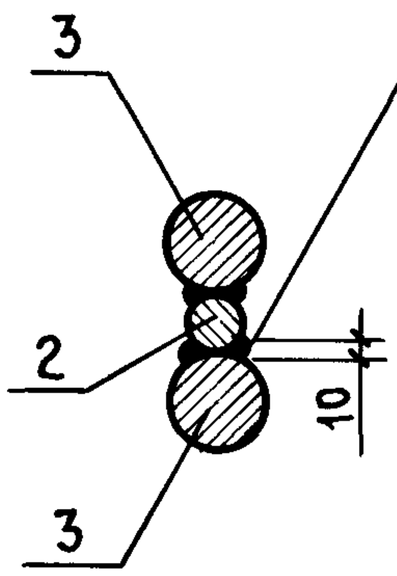

Марка	Поз.	Наименование	Кол.	Масса ед., кг	Общая масса, кг
МН15-3	1	Полоса $\frac{Б\text{-}2\ 14\times300\ ГОСТ\ 82\text{-}70}{ВСТ3пс6\text{-}1\ ТУ14\text{-}1\text{-}3023\text{-}80}$ $\ell=450$	1	14,9	29,8
	2	ф 20 А III, $\ell = 470$	9	1,16	
	3	28 А III, $\ell = 40$	18	0,19	
	4	14 А I, $\ell = 410$	2	0,5	
МН15-4	1	Полоса $\frac{Б\text{-}2\ 14\times300\ ГОСТ\ 82\text{-}70}{ВСТ3пс6\text{-}1\ ТУ14\text{-}1\text{-}3023\text{-}80}$ $\ell=450$	1	14,8	32,0
	2	ф 20 А III, $\ell = 570$	9	1,4	
	3	28 А III, $\ell = 40$	18	0,19	
	4	14 А I, $\ell = 410$	2	0,5	

Арматура класса А-I, А-III по ГОСТ 5781-82*

Нач.СКО-1	Михайлов		1.423.1-3/88.2-282
Н. контр.	Матвеев		
ГИП	Григорьев		Изделие закладное МН15-3; МН15-4
Рук. бр.	Акишина		
Ст. инж.	Поляк		
Рук. бр.	Григорян		
Проверил	Акишина		

Стадия	Лист	Листов
Р		1

ПРОМСТРОЙПРОЕКТ

Инв. № подл. | Подпись и дата | Взам. инв. №

23584-05 74

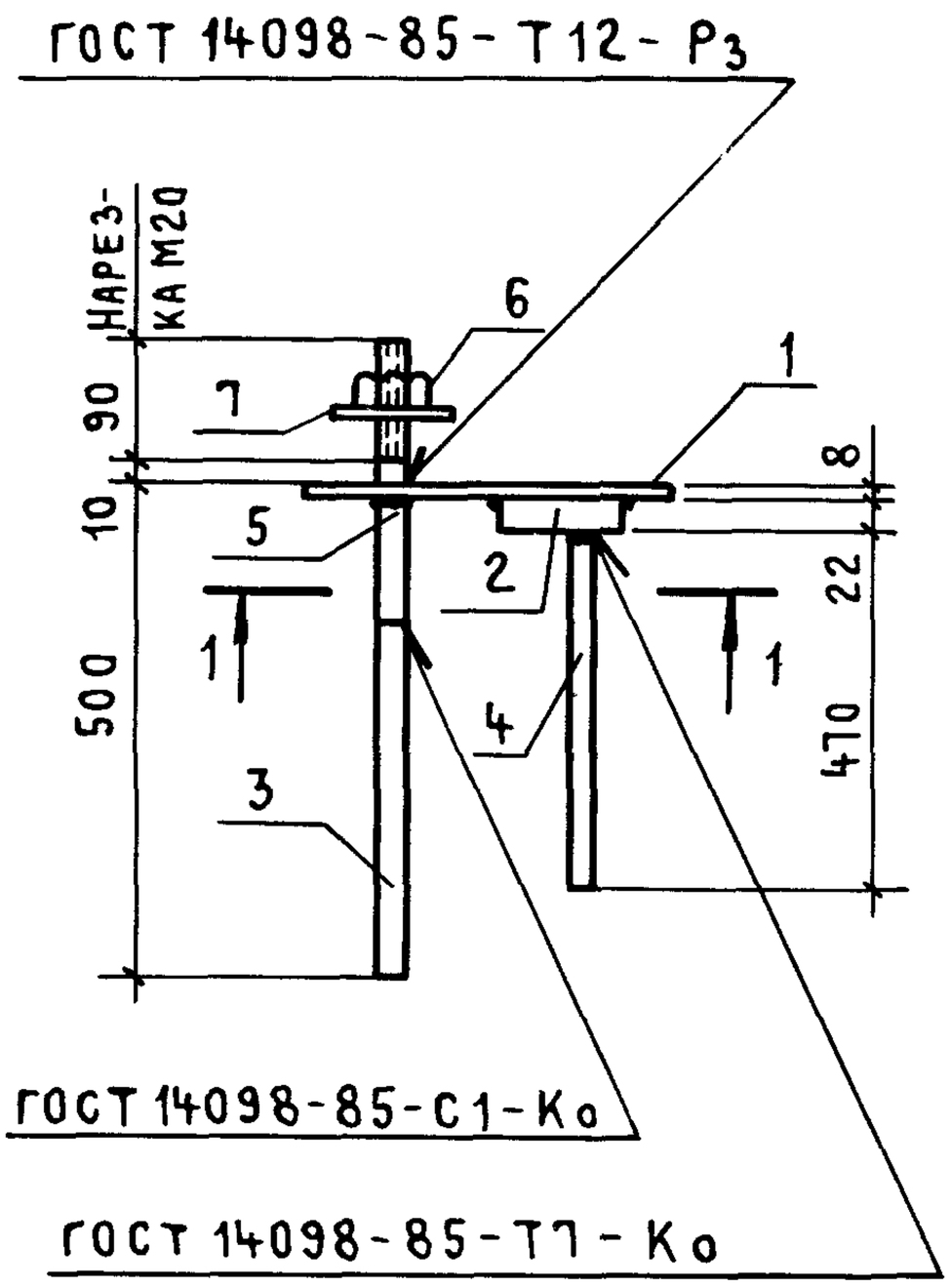

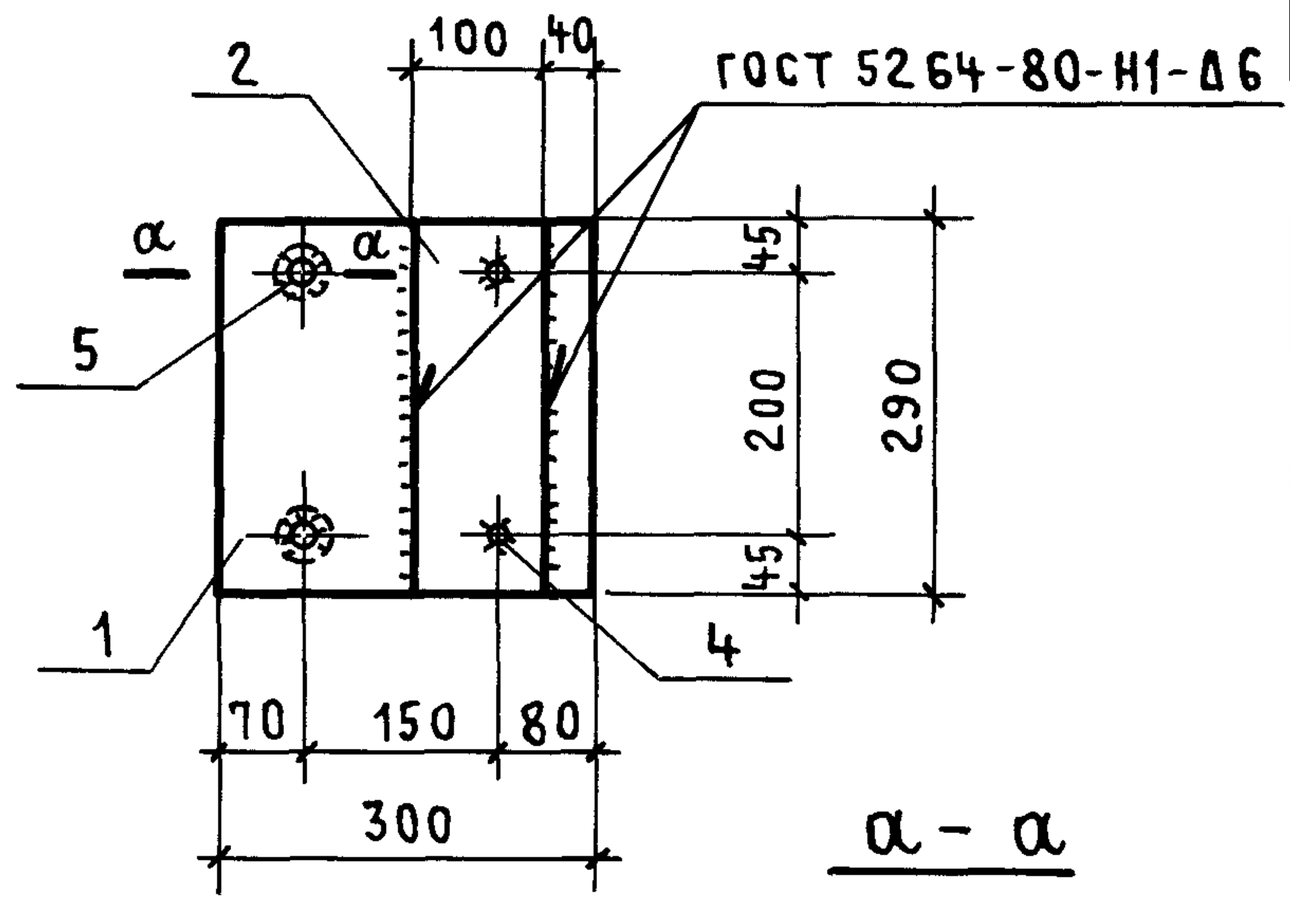

Марка	Поз.	Наименование	Кол.	Масса ед., кг	Общая масса, кг
М2-10	1	Полоса $\frac{Б\text{-}2\ 8\times290\ ГОСТ\ 82\text{-}70}{ВСт3пс6\text{-}1\ ТУ14\text{-}1\text{-}3023\text{-}80}$ $\ell=300$	1	5,5	14,6
	2	Полоса $\frac{Б\text{-}2\ 22\times100\ ГОСТ\ 103\text{-}76}{ВСт3сп5\ ГОСТ\ 380\text{-}71^*}$ $\ell=290$	1	5,0	
	3	ф 20 А III $\ell=400$	2	1,0	
	4	14 А III $\ell=470$	2	0,5	
	5	20 А I $\ell=200$	2	0,5	
	6	Гайка М20 ГОСТ 5915-70	2	0,05	
	7	Шайба 20.01.019 ГОСТ 11371-78	2	0,05	

Арматура класса А-I, А-III по ГОСТ 5781-82*

Нач. СКО-1	Михайлов		
Н. контр.	Матвеев		
ГИП	Григорьев		
Рук. бр.	Акишина		
Ст. инж.	Поляк		
Рук. бр.	Григорян		
Ст. инж.	Никонова		
Проверил	Акишина		

1.423.1-3/88.2-283

Изделие закладное М2-10

Стадия	Лист	Листов
Р		1

Промстройпроект

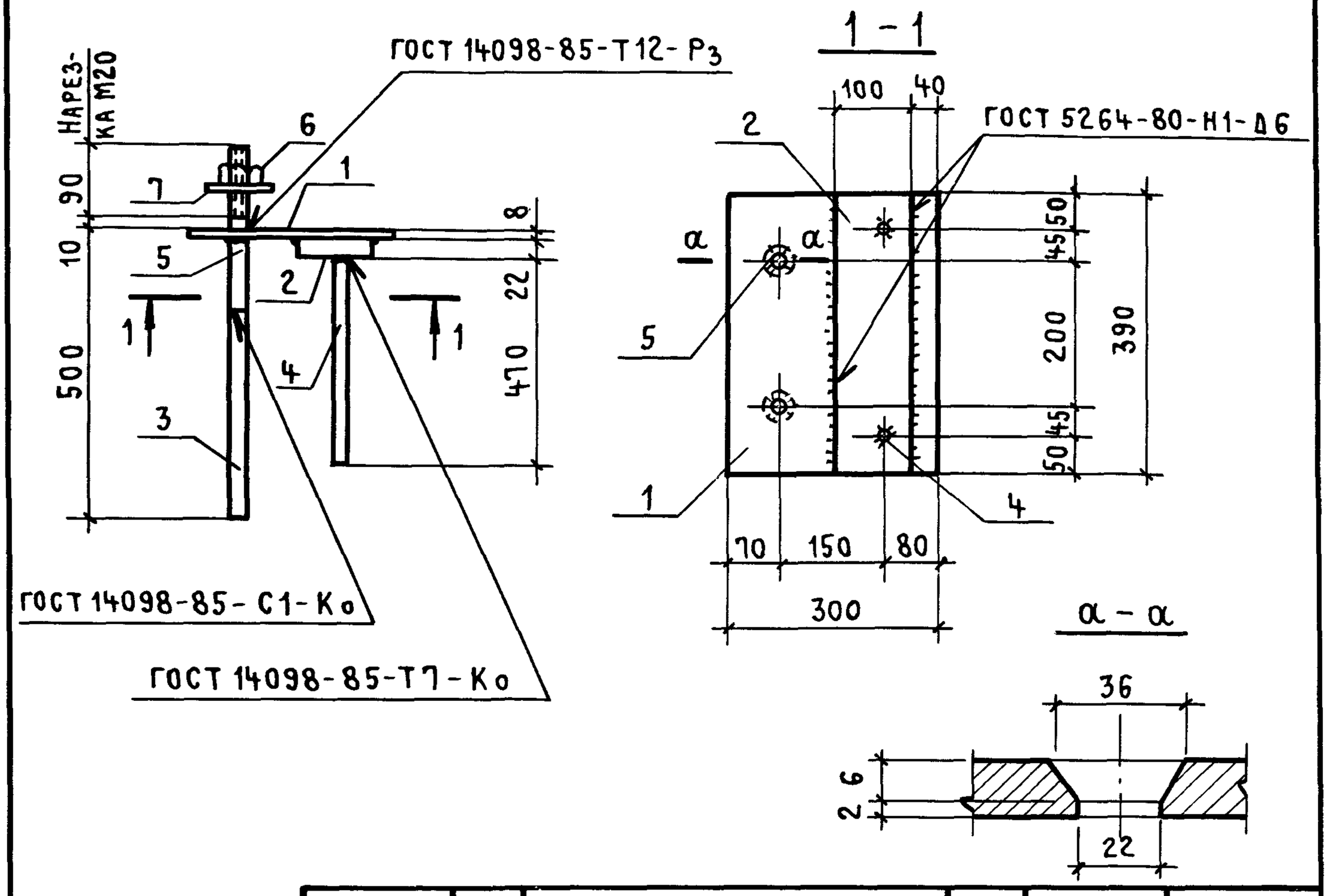

МАРКА	Поз.	НАИМЕНОВАНИЕ	Кол.	МАССА ЕД., КГ	ОБЩАЯ МАССА, КГ
М2-11	1	Полоса $\frac{Б\text{-}2\ 8\times390\ ГОСТ\ 82\text{-}70}{Вст3пс6\text{-}1\ ТУ\ 14\text{-}1\text{-}3023\text{-}80}$ $\ell=300$	1	7,3	18,1
	2	Полоса $\frac{Б\text{-}2\ 22\times100\ ГОСТ\ 103\text{-}76}{Вст3сп5\ ГОСТ\ 380\text{-}71*}$ $\ell=390$	1	6,7	
	3	⌀ 20 А III $\ell=400$	2	1,0	
	4	14 А III $\ell=470$	2	0,5	
	5	20 А I $\ell=200$	2	0,5	
	6	ГАЙКА М20 ГОСТ 5915-70	2	0,05	
	7	ШАЙБА 20.01.019 ГОСТ 11371-78	2	0,05	

Арматура класса А-I, А-III по ГОСТ 5781-82*

Нач.СКО-1	Михайлов		
Н. контр.	Матвеев		
ГИП	Григорьев		
Рук. бр.	Акишина		
Ст. инж.	Поляк		
Рук. бр.	Григорян		
Ст. инж.	Никонова		
Проверил	Акишина		

1.423.1-3/88.2-284

Изделие закладное М2-11

Стадия	Лист	Листов
Р		1

ПРОМСТРОЙПРОЕКТ

Подпись и дата | Взам. инв. № | Инв. № подл.

23584-05 75

М10-150; М12-150; М14-150

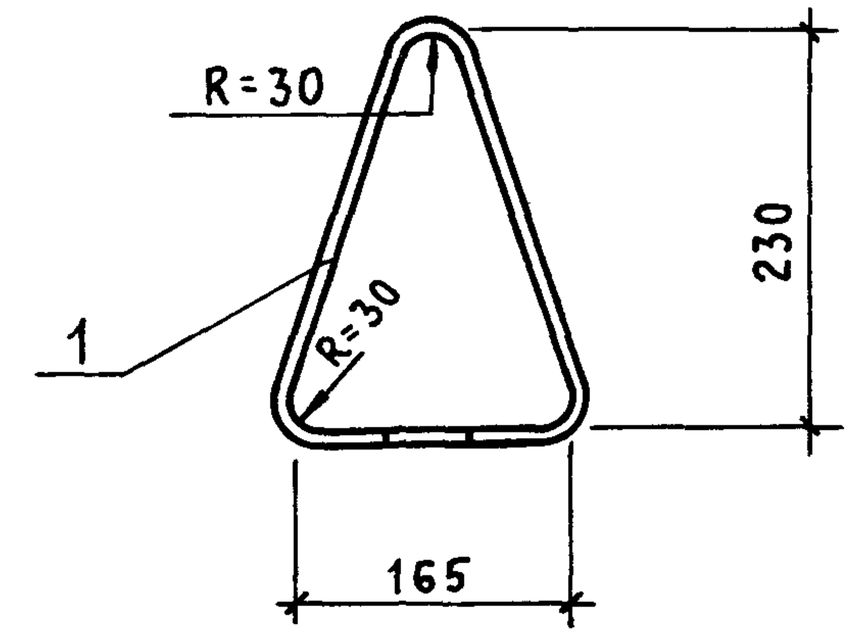

М16-200

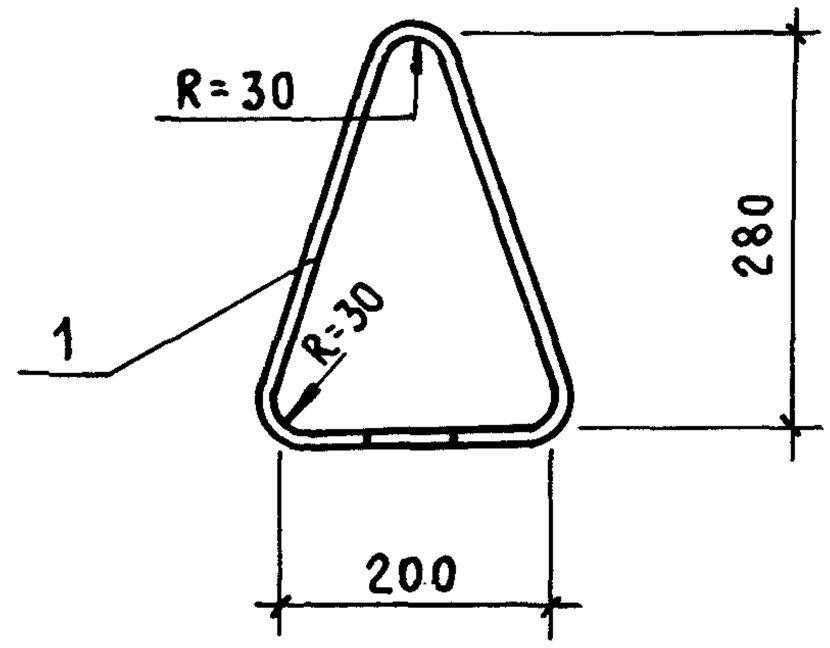

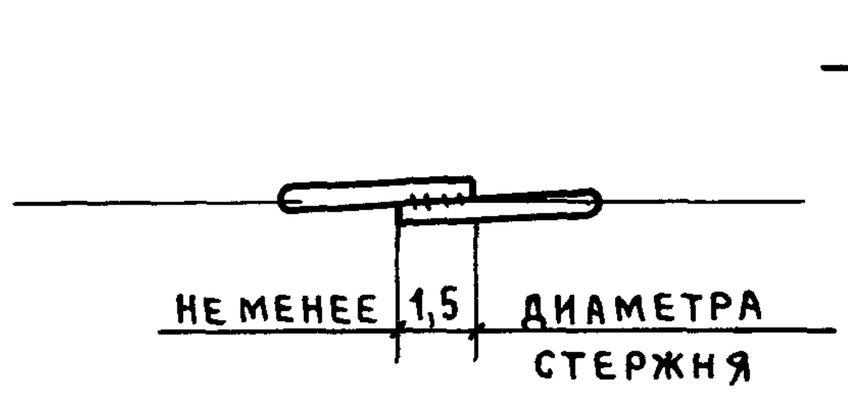

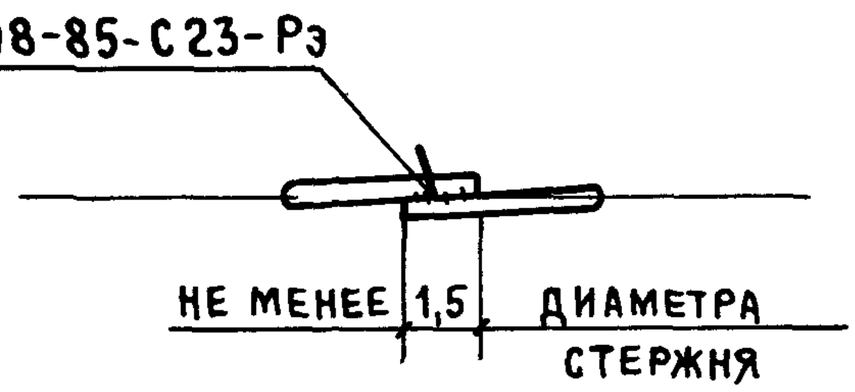

Марка	Поз.	Наименование	Кол.	Масса, кг
М10-150	1	ф 10 А I ℓ=700	1	0,43
М12-150	1	ф 12 А I ℓ=710	1	0,63
М14-150	1	ф 14 А I ℓ=730	1	0,90
М16-200	1	ф 16 А I ℓ=880	1	1,39

Арматура класса А-I по ГОСТ 5781-82*

Петли разработаны по серии 3.400-7 вып. 1/87 „Унифицированные монтажные петли для подъема бетонных и железобетонных изделий".

Нач.СКО-1	Михайлов		
Н. контр.	Матвеев		
ГИП	Григорьев		
Рук. бр.	Акишина		
Рук. бр.	Григорян		
Ст. инж.	Никонова		

1.423.1-3/88.2-285

Изделие закладное М10-150; М12-250; М14-150; М16-200

Стадия	Лист	Листов
Р		1

ПРОМСТРОЙПРОЕКТ

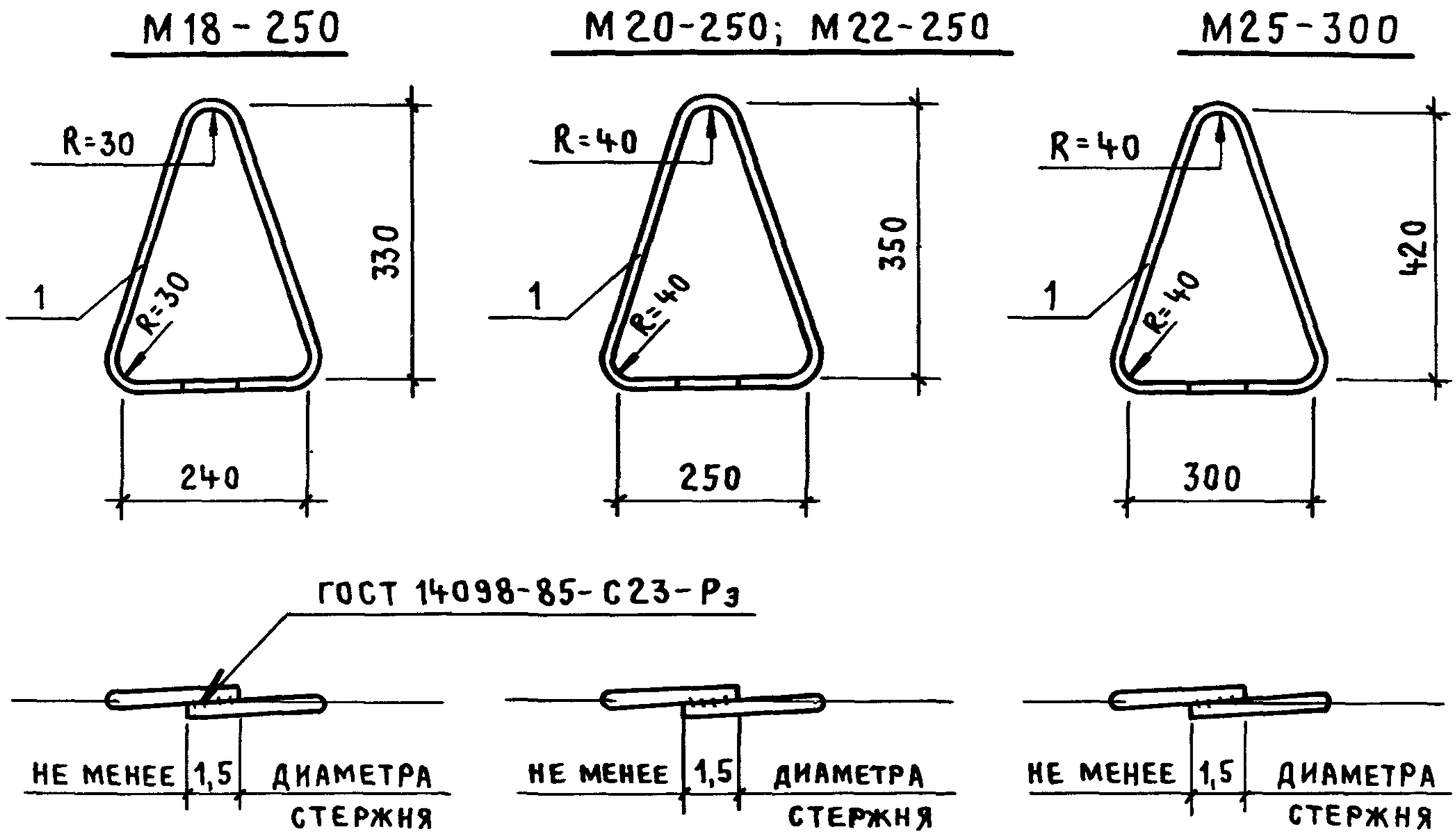

Марка	Поз.	Наименование	Кол.	Масса, кг
M18-250	1	ф 18 А I ℓ = 1030	1	2,06
M20-250	1	ф 20 А I ℓ = 1090	1	2,69
M22-250	1	ф 22 А I ℓ = 1100	1	3,28
M25-300	1	ф 25 А I ℓ = 1300	1	5,00

Арматура класса А-I по ГОСТ 5781-82*

Петли разработаны по серии 3.400-7 вып. 1/87 „Унифицированные монтажные петли для подъема бетонных и железобетонных изделий".

Взам. инв. № | Подпись и дата | Инв. № подл.

Нач. СКО-1	Михайлов	
Н. контр.	Матвеев	
ГИП	Григорьев	
Рук. бр.	Акишина	
Рук. бр.	Григорян	
Ст. инж.	Никонова	
Пров. бр.	Акишина	

1.423.1-3/88.2-286

Изделие закладное M18-250; M20-250; M22-250; M25-300

Стадия	Лист	Листов
Р		1

Промстройпроект