ТИПОВЫЕ КОНСТРУКЦИИ, ИЗДЕЛИЯ И УЗЛЫ ЗДАНИЙ И СООРУЖЕНИЙ

СЕРИЯ 1.424.1-5

КОЛОННЫ ЖЕЛЕЗОБЕТОННЫЕ ПРЯМОУГОЛЬНОГО СЕЧЕНИЯ ДЛЯ ОДНОЭТАЖНЫХ ПРОИЗВОДСТВЕННЫХ ЗДАНИЙ ВЫСОТОЙ 8,4-14,4м, ОБОРУДОВАННЫХ МОСТОВЫМИ ОПОРНЫМИ КРАНАМИ ГРУЗОПОДЪЕМНОСТЬЮ ДО 32 ТОНН

ВЫПУСК 5

ЗАКЛАДНЫЕ ИЗДЕЛИЯ

РАБОЧИЕ ЧЕРТЕЖИ

РАЗРАБОТАНЫ

ЦНИИПРОМЗДАНИЙ

ГЛ.ИНЖЕНЕР ИНСТИТУТА В.В. ГРАНЕВ
НАЧАЛЬНИК ОКОЗ А.Я. РОЗЕНБЛЮМ
ГЛ.СПЕЦИАЛИСТ С.В. КУДРЯВАЯ

ГПИ ПРОМСТРОЙПРОЕКТ

ГЛ.ИНЖЕНЕР ИНСТИТУТА В.И. КОРОЛЕВ
НАЧАЛЬНИК СКО-1 К.М. МАТВЕЕВ
ГЛ. ИНЖЕНЕР ПРОЕКТА Н.И. ГРИГОРЬЕВ
РУК. БРИГАДЫ К.В. АКИШИНА

УТВЕРЖДЕНЫ

И ВВЕДЕНЫ В ДЕЙСТВИЕ
С 1 АПРЕЛЯ 1984г.
ПОСТАНОВЛЕНИЕМ ГОССТРОЯ СССР
ОТ 28 ОКТЯБРЯ 1983г. № 291

19135-07 2

Обозначение	Наименование	Стр.
1.424.1-5.5-00.0 ТО	Техническое описание	3
1.424.1-5.5-01.0	Изделие закладное МН (МН1, МН2)	4
1.424.1-5.5-01.0 СБ	Изделие закладное МН (МН1, МН2)	
	Сборочный чертеж	4
1.424.1-5.5-02.0	Изделие закладное МН3	5
1.424.1-5.5-03.0	Изделие закладное МН4	5
1.424.1-5.5-04.0	Изделие закладное МН5	6
1.424.1-5.5-05.0	Изделие закладное МН6	6
1.424.1-5.5-06.0	Изделие закладное МН (МН7, МН10)	7
1.424.1-5.5-06.0 СБ	Изделие закладное МН (МН7, МН10)	
	Сборочный чертеж	7
1.424.1-5.5-07.0	Изделие закладное МН (МН8, МН9)	8
1.424.1-5.5-07.0 СБ	Изделие закладное МН (МН8, МН9)	
	Сборочный чертеж	8
1.424.1-5.5-08.0	Изделие закладное МН11	9
1.424.1-5.5-09.0	Изделие закладное МН12	9
1.424.1-5.5-10.0	Изделие закладное М (М2-33, МН14)	10
1.424.1-5.5-10.0 СБ	Изделие закладное М (М2-33, МН14)	
	Сборочный чертеж	10
1.424.1-5.5-11.0	Изделие закладное М2-23	11
1.424.1-5.5-12.0	Изделие закладное МН15	11
1.424.1-5.5-13.0	Изделие закладное М2-25	12
1.424.1-5.5-14.0	Изделие закладное М2-32	12
1.424.1-5.5-15.0	Изделие закладное М2-11	13
1.424.1-5.5-16.0	Изделие закладное МН13	13
1.424.1-5.5-17.0	Изделие закладное М (М2-13, МН16)	14
1.424.1-5.5-17.0 СБ	Изделие закладное М (М2-13, МН16)	
	Сборочный чертеж	14
1.424.1-5.5-18.0	Изделие закладное М1-12	15
1.424.1-5.5-19.0	Изделие закладное М1-14	15
1.424.1-5.5-21.0	Изделие закладное МН (МН19...МН25)	16
1.424.1-5.5-21.0 СБ	Изделие закладное МН (МН19... МН25)	
	Сборочный чертеж	17
1.424.1-5.5-20.0	Изделие закладное МН18	17
1.424.1-5.5-22.0	Изделие закладное МН (МН26... МН28)	18
1.424.1-5.5-22.0 СБ	Изделие закладное МН (МН26... МН28)	
	Сборочный чертеж	18
1.424.1-5.5-23.0	Изделие закладное МН17	19
1.424.1-5.5-24.0	Изделие закладное МН29	19

Взамен л. 1 и 2

Инженер (Максимова А.Ф.) 07.02.84г.

Взак. инв.№ | Подпись и дата | Инв.№ подл.

Взам. инв.№ | Подпись и дата | Инв.№ подл.

Нач. отд.	Розенблюм		
Гл. спец.	Кудрявая		

1.424.1-5.5-00.0

Содержание

Стадия	Лист	Листов
Р	1И	2

ЦНИИпромзданий

1.424.1-5.5-00.0 Лист 2И

Выпуск 5 серии 1.424.1-5 содержит рабочие чертежи закладных изделий для железобетонных колонн, разработанных в выпусках 1 и 2 настоящей серии. Состав серии приведен в выпуске 0.

Анкера закладных изделий должны изготовляться из арматурной стали класса А-III марки 35ГС или 25Г2С.

Прокатные профили закладных изделий должны изготовляться из стали марки ВСт3кп-2-1, за исключением закладных изделий МН 1...МН10, которые должны изготовляться из стали марки ВСт3сп 5-1. Марки стали должны отвечать требованиям ТУ14-1-3023-80, а при невозможности получения таких сталей - требованиям ГОСТ 380-71.*

Закладные изделия М1-12, М1-14, М2-11, М2-13, М2-23 и М2-33, М2-25 соответствуют унифицированным закладным изделиям серии 1.400-6/76 вып. 1 и отличаются от них документом, регламентирующим качество стали, принятой по СНиП II-23-81.

Закладные изделия должны удовлетворять требованиям ГОСТ 10922-75, ГОСТ 5264-80, „Инструкции по сварке соединений арматуры и закладных деталей железобетонных конструкций" СН393-78 и ГОСТ 19292-73.

При тавровых соединениях анкерных стержней с плоским элементом толщина пластинки δ назначена из условия применения автоматической сварки под слоем флюса в соответствии с ГОСТ 19292-75 $\delta \geq 0{,}65 d_{ан}$, где $d_{ан}$ - диаметр анкеров. В случае изготовления закладных изделий при помощи дуговой сварки втавр под слоем флюса на полуавтоматах или в раззенкованные отверстия толщина

				1.424.1-5.5-00.ОТО		
				Техническое описание	Стадия	Лист	Листов
					Р	1	2
Нач.отд.	Розенблюм				ЦНИИПРОМЗДАНИЙ	
Гл.спец.	Кудрявая					

Копировал: Полеха формат А4

пластин должна быть принята $\delta \geq 0{,}75 d_{ан}$.

Длины анкеров на чертежах и в спецификациях даны номинальными, т.е. без учета добавления размера на оплавление и осадку втавр. Припуск в длине заготовки анкера может приниматься равным диаметру анкера при приварке с одной стороны и двух диаметров при приварке с двух сторон.

Закладные изделия МН17...МН23 должны быть металлизированы слоем цинка толщиной 150мм или слоем алюминия со специальной обработкой (металлизируются пластины и анкера на длине приварки плюс 50мм). Металлизацию остальных марок закладных изделий производить при наличии соответствующих указаний в проекте здания.

В закладных изделиях М2-23, М2-25, М2-33, МН14, МН15 для их фиксации предусмотрены отверстия 10×10мм.

Форма и размеры отверстий для фиксации могут быть уточнены на заводе-изготовителе в части применения того или иного типа фиксатора. Допускается не устраивать эти отверстия при способах фиксации, не требующих отверстий в пластинах.

Монтажные петли должны изготовляться из горячекатаной арматурной стали класса А I марок ВСт3сп2 и ВСт3пс2. В случае, если монтаж может производиться при расчетной температуре ниже минус 40°С, для монтажных петель не допускается применение стали марок ВСт3пс2.

Испытания соединений закладных изделий и оценку их качества производить по ГОСТ 10922-75.

Инв.№ подл. | Подпись и дата | Взам.инв.№

Формат	Зона	Поз.	Обозначение	Наименование	Кол.	Примечание
				Документация		
			1.424.1-5.5-01.ОСБ	Сборочный чертеж		
			1.424.1-5.5-00.ОТО	Техническое описание		
				Стандартные изделия		
		1		Гайка М20 ГОСТ 5915-70*	4	0,05кг
		2		Шайба 20.01.019	4	0,05кг
				ГОСТ 11371-78		
			Переменные данные для исполнений:			
				1.424.1-5.5-01.0		МН1
				Детали		
Б4		3	1.424.1-5.5-00.2	Полоса $\frac{25\times220}{ВСТ3СП5-1\ ГУ14-1-3023-80}$		
				ℓ=450	1	19,4кг
Б4		4	1.424.1-5.5-00.1-01	Стержень ф10АIII ГОСТ 5781-82		
				ℓ=300	6	0,2кг
Б4		5	1.424.1-5.5-00.1-11	Стержень ф20АI ГОСТ 5781-82		
				ℓ=180 (с нарезкой)	4	0,5кг
				1.424.1-5.5-01.0-01		МН2
				Детали		
Б4		3	1.424.1-5.5-002-01	Полоса $\frac{30\times220}{ВСТ3СП5-1\ ГУ14-1-3025-80}$		
				ℓ=500	1	25,9кг
Б4		4	1.424.1-5.5-00.1-01	Стержень ф10АIII ГОСТ 5781-82		
				ℓ=300	6	0,2 кг
Б4		5	1.424.1-5.5-00.1-11	Стержень ф20АI ГОСТ 5781-82		
				ℓ=180 (с нарезкой)	4	0,5кг

Инв.№ подл. | Подпись и дата | Взам. инв.№

Нач.отд.	Розенблюм		1.424.1-5.5-01.0
Н.контр.	Хайтлина		Изделие закладное МН (МН1, МН2)
Гл.спец.	Кудрявая		Стадия: Р; Лист; Листов: 1
Инжен.	Максимова		ЦНИИПРОМЗДАНИЙ
Провер.	Хайтлина		

Копировал: Полякова Формат А4

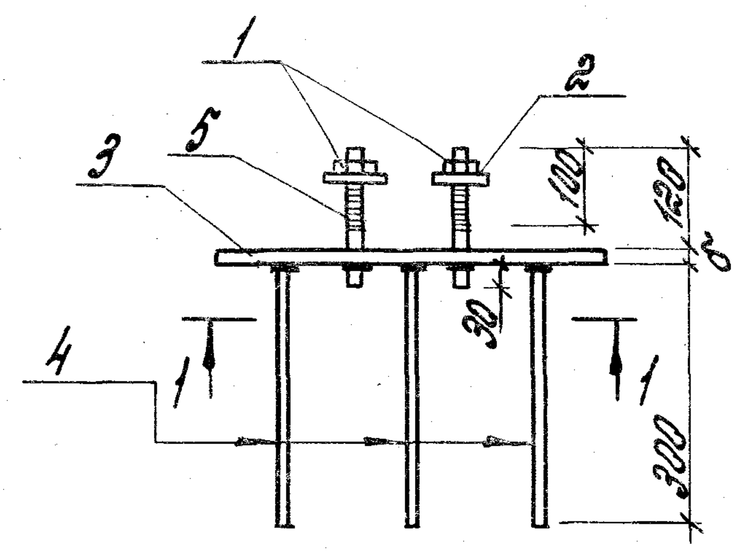

1-1

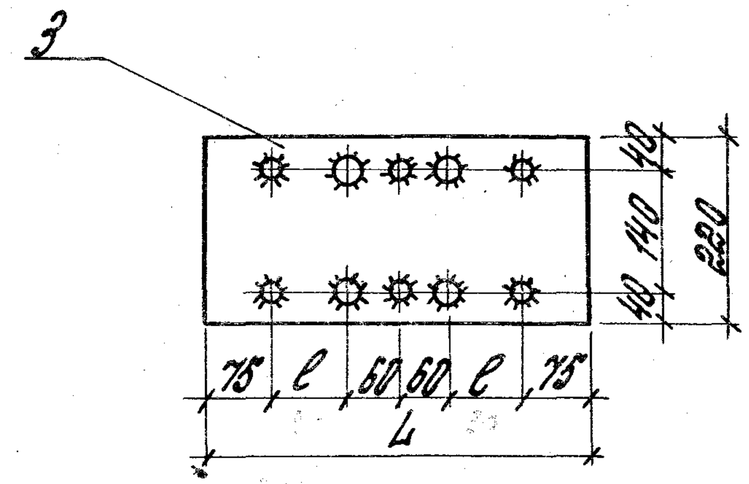

Обозначение	Марка	Размеры, мм L	ℓ	δ	Масса, кг
1.424.1-5.5-01.0	МН1	450	90	25	22.7
-01	МН2	500	115	30	29.2

Инв.№ подл. | Подпись и дата | Взам. инв.№

Нач.отд.	Розенблюм		1.424.1-5.5-01.ОСБ
Н.контр.	Хайтлина		Изделие закладное МН (МН1, МН2) Сборочный чертеж
Гл.спец.	Кудрявая		Стадия: Р; Масса: Ст.табл.; Масштаб: 1:10
Инжен.	Максимова		Лист; Листов 1
Провер.	Хайтлина		ЦНИИПРОМЗДАНИЙ
Проверил	Хайтлина		

Копировал: [illegible] Формат А4

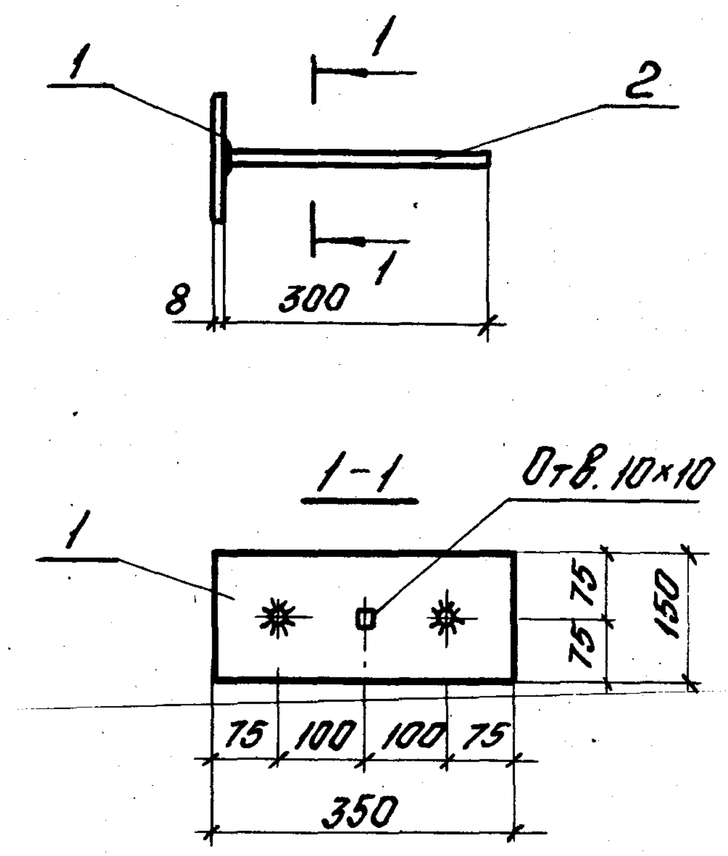

Формат	Зона	Поз.	Обозначение	Наименование	Кол.	Примечание
				Детали		
Б4		1	1.424.1-5.5-00.2-02	Полоса $\frac{8\times150}{Вст3сп5\text{-}1\ ТУ14\text{-}1\text{-}3023\text{-}80}$ ℓ=350	1	3,3кг
Б4		2	1.424.1-5.5-00.1-01	Стержень Ф10АIII ГОСТ5781-82		
				ℓ=300	2	0,2кг

Нач. отд.	Розенблюм		1.424.1-5.5-02.0
Н.контр.	Хайтлина		Изделие закладное МН3
Гл.спец.	Кудрявая		Стадия: Р; Масса: 3,7; Масштаб: 1:10
Инженер	Максимова		Лист; Листов 1
Проверил	Хайтлина		ЦНИИПРОМЗДАНИЙ

Копировал: Левина Формат А4

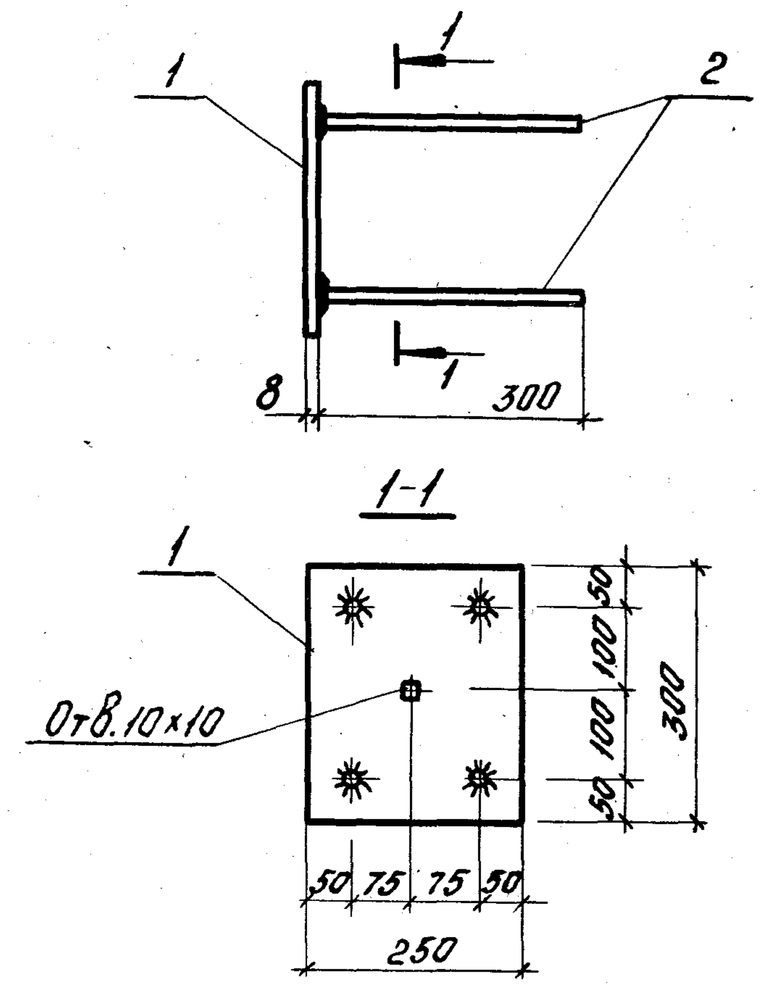

Формат	Зона	Поз.	Обозначение	Наименование	Кол.	Примечание
				Детали		
Б4		1	1.424.1-5.5-00.2-03	Полоса $\frac{8\times250}{Вст3сп5\text{-}1\ ТУ14\text{-}1\text{-}3023\text{-}80}$ ℓ=300	1	4,7кг
Б4		2	1.424.1-5.5-00.1-01	Стержень Ф10АIII ГОСТ5781-82		
				ℓ=300	4	0,2кг

Взам. инв.№ | Подпись и дата | Инв.№ подл.

Нач. отд.	Розенблюм		1.424.1-5.5-03.0
Н.контр.	Хайтлина		Изделие закладное МН4
Гл.спец.	Кудрявая		Стадия: Р; Масса: 5,5; Масштаб: 1:10
Инженер	Максимова		Лист; Листов 1
Проверил	Хайтлина		ЦНИИПРОМЗДАНИЙ

Копировал: Левина 19135-07 6 Формат А4

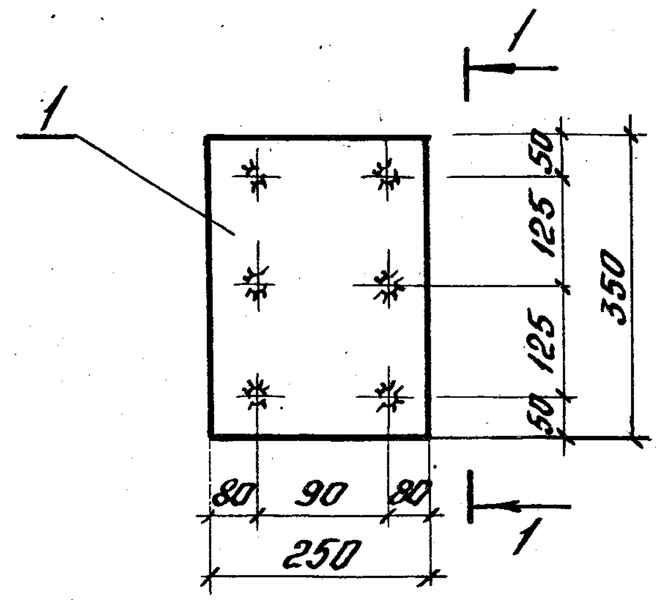

1-1

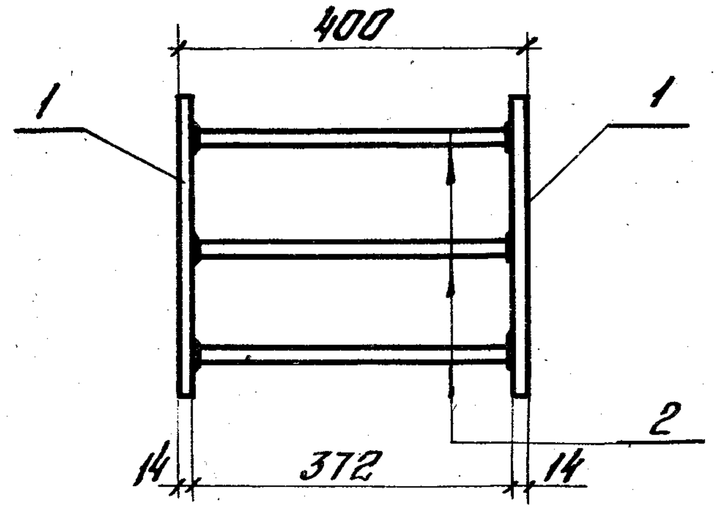

Формат	Зона	Поз	Обозначение	Наименование	Кол.	Примечание
				Детали		
Б4		1	1.424.1-5.5-00.2-04	Полоса $\frac{14\times250}{ВСт3сп5-1\ ТУ14-1-3023-80}$ ℓ=350	2	9,6 кг
Б4		2	1.424.1-5.5-00.1-13	Стержень Ф20АIII ГОСТ5781-82 ℓ=372	6	0,91 кг

Нач. отд.	Розенблюм		
Н.контр.	Хайтлина		
Гл.спец.	Кудрявая		
Инженер	Максимова		
Проверил	Хайтлина		

1.424.1-5.5-04.0

Изделие закладное МН5

Стадия	Масса	Масштаб
Р	24,7	1:10
Лист	Листов 1	

ЦНИИПРОМЗДАНИЙ

Инв. № подл. | Подпись и дата | Взам. инв. №

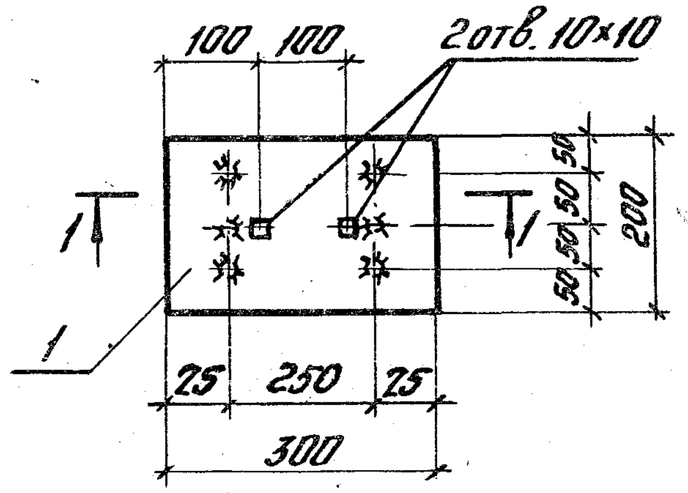

1-1

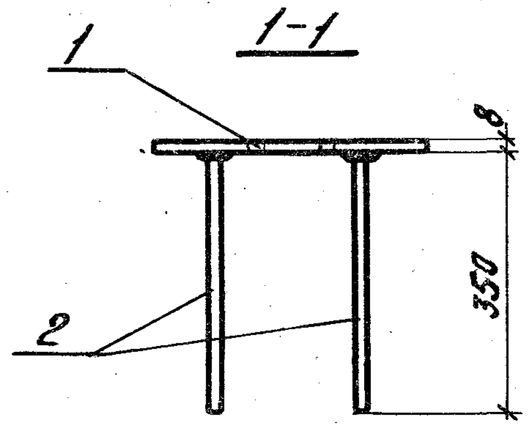

Формат	Зона	Поз.	Обозначение	Наименование	Кол.	Примечание
				Детали		
Б4		1	1.424.1-5.5-00.2-05	Полоса $\frac{8\times200}{ВСт3сп5-1\ ТУ14-1-3023-80}$ ℓ=300	1	3,8 кг
Б4		2	1.424.1-5.5-00.1-01	Стержень Ф12АIII ГОСТ5781-82 ℓ=350	6	0,32 кг

Нач. отд.	Розенблюм		
Н.контр.	Хайтлина		
Гл.спец.	Кудрявая		
Инженер	Максимова		
Проверил	Хайтлина		

1.424.1-5.5-05.0

Изделие закладное МН6

Стадия	Масса	Масштаб
Р	5,7	1:10
Лист	Листов 1	

ЦНИИПРОМЗДАНИЙ

Инв. № подл. | Подпись и дата | Взам. инв. №

Формат	Зона	Поз.	Обозначение	Наименование	Кол.	Примечание
				Документация		
			1.424.1-5.5-06.0СБ	Сборочный чертеж		
			1.424.1-5.5-00.0ТО	Техническое описание		
				Стандартные изделия		
		1		Гайка М20 ГОСТ 5915-70*	4	0,05 кг
		2		Шайба 20.01.019	4	0,05 кг
				ГОСТ 11371-78		
			Переменные данные	для исполнений:		
				1.424.1-5.5-06.0		МН7
				Детали		
Б4		3	1.424.1-5.5-002-06	Полоса $\frac{8 \times 390}{ВСТ3СП5-1ГУ14-1-3023-80}$	1	14,4 кг
				ℓ=590		
Б4		4	1.424.1-5.5-00.1-01	Стержень ф10АIII ГОСТ 5781-82		
				ℓ=380	6	0,2 кг
Б4		5	1.424.1-5.5-00.1-12	Стержень ф20АI ГОСТ 5781-82		
				ℓ=190	4	0,5 кг
				1.424.1-5.5-06.0-01		МН10
				Детали		
Б4		3	1.424.1-5.5-00.2-06	Полоса $\frac{8 \times 390}{ВСТ3СП5-1ГУ14-1-3023-80}$		
				ℓ=590	1	14,4 кг
Б4		4	1.424.1-5.5-00.1-01	Стержень ф10АIII ГОСТ 5781-82		
				ℓ=380	6	0,2 кг
Б4.		5	1.424.1-5.5-001-14	Стержень ф22АIII ГОСТ 5781-82		
				ℓ=680	4	1,8 кг

1.424.1-5.5-06.0

Нач. отд.	Розенблюм		
Н. контр.	Хайтлина		
Гл. спец.	Кудрявая		
Инженер	Максимова		
Проверил	Хайтлина		

Изделие закладное МН (МН7, МН10)

Стадия	Лист	Листов
Р		1

ЦНИИПРОМЗДАНИЙ

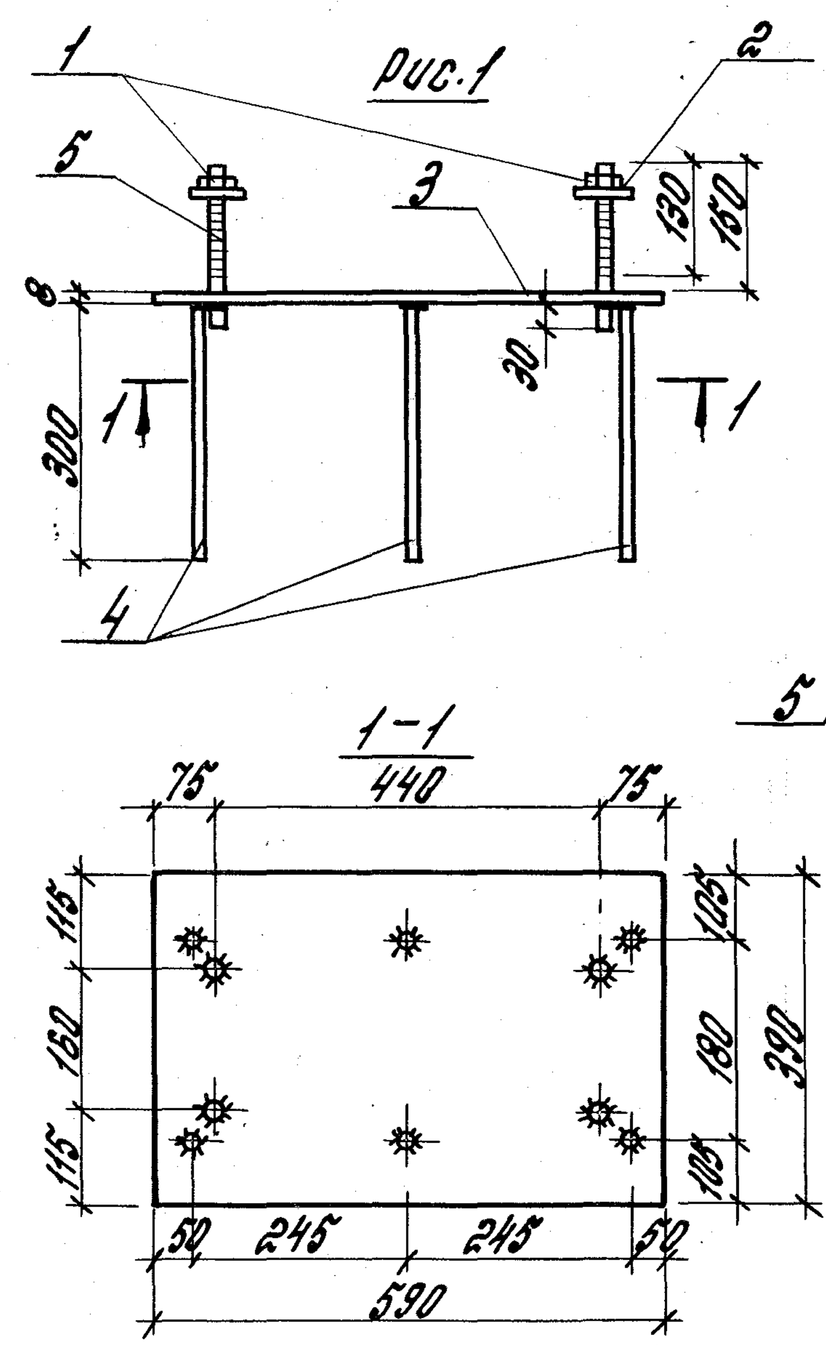

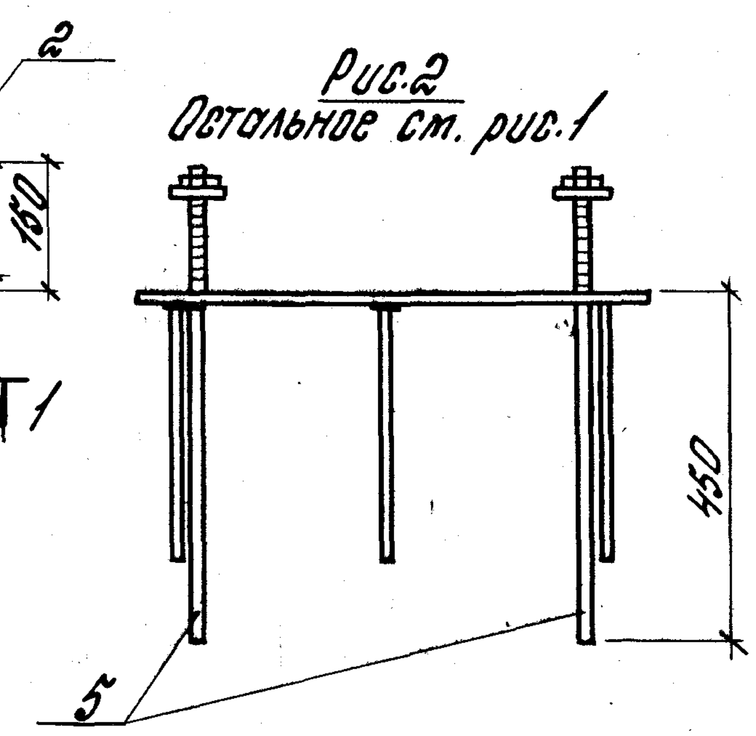

Обозначение	Марка	Рис.	Масса, кг
1.424.1-5.5-06.0	МН7	1	17.8
-01	МН10	2	23.0

Инв. № подл. | Подпись и дата | Взам. инв. №

1.424.1-5.5-06.0СБ

Нач. отд.	Розенблюм	
Н. контр.	Хайтлина	
Гл. спец.	Кудрявая	
Инженер	Максимова	
Проверил	Хайтлина	

Изделие закладное МН (МН7, МН10) Сборочный чертеж

Стадия	Масса	Масштаб
Р	см. табл.	1:10
Лист	Листов 1	

ЦНИИПРОМЗДАНИЙ

Формат	Зона	Поз.	Обозначение	Наименование		Примечание
				Документация		
			1.424.1-5.5-07.0 СБ	Сборочный чертеж		
			1.424.1-5.5-00.0 ТО	Техническое описание		
				Стандартные изделия		
		1		Гайка М20 ГОСТ5915-70*	4	0,05кг
		2		Шайба 20.01.019	4	0,05кг
				ГОСТ 11371-78		
			Переменные данные	для исполнений:		
				1.424.1-5.5-07.0		МН8
				Детали		
Б4		3	1.424.1-5.5-00.2	Полоса $\frac{25 \times 220}{\text{ВСт3СП5-1ГУ4-1-3023-80}}$		
				ℓ= 450	1	19,4кг
		4	1.424.1-5.5-00.1-01	Стержень ф10А III ГОСТ5781-82		
				ℓ=300	6	0,2кг
Б4		5	1.424.1-5.5-00.1-14	Стержень ф22А III ГОСТ5781-82		
				ℓ=600	4	1,8кг
				1.424.1-5.5-07.0-01		МН9
				Детали		
Б4		3	1.424.1-5.5-00.2-01	Полоса $\frac{30 \times 220}{\text{ВСт3СП5-1ГУ4-1-3023-80}}$		
				ℓ=500	1	25,9кг
Б4		4	1.424.1-5.5-00.1-01	Стержень ф10А III ГОСТ5781-82		
				ℓ=300	6	0,2кг
Б4		5	1.424.1-5.5-00.1-14	Стержень ф22А III ГОСТ5781-82		
				ℓ=600	4	1,8кг

Взам. инв.№ | Подпись и дата | Инв.№ подл.

1.424.1-5.5-07.0

Нач. отд.	Розенблюм		
Н. контр.	Хайтлина		
Гл. спец.	Кудрявая		
Инжен.	Макситова		
Проверил	Хайтлина		

Изделие закладное МН (МН8, МН9)

Стадия	Лист	Листов
Р		1

ЦНИИПРОМЗДАНИЙ

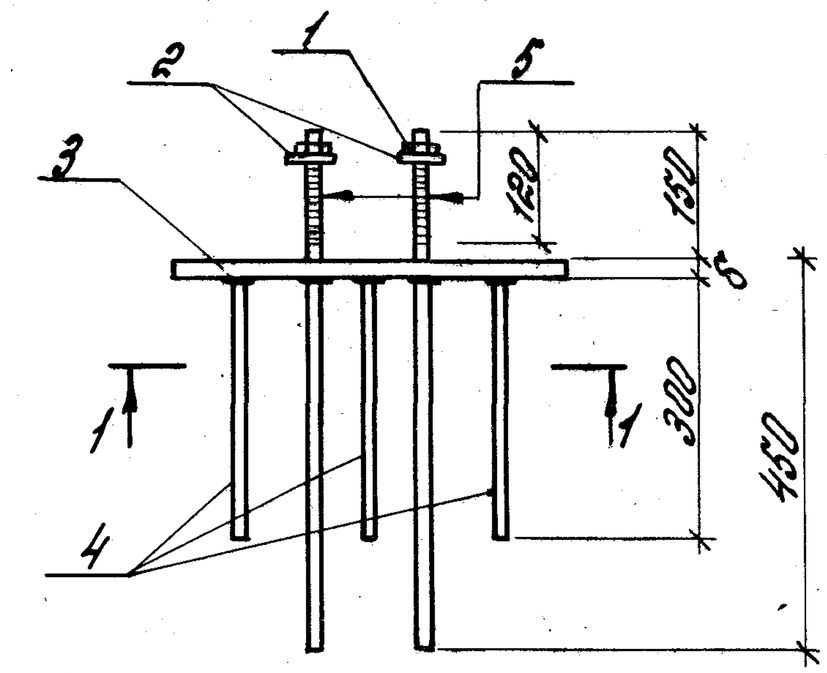

1-1

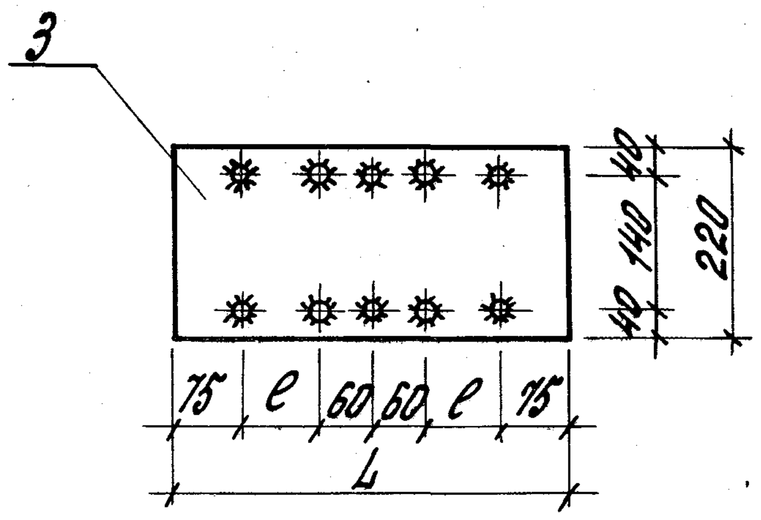

Обозначение	Марка	Размеры, мм			Масса, кг
		L	ℓ	δ	
1.424.1-5.5-07.0	МН8	450	90	25	28.0
-01	МН9	500	115	30	34,5

Взам. инв.№ | Подпись и дата | Инв.№ подл.

1.424.1-5.5-07.0 СБ

Нач. отд.	Розенблюм		
Н. контр.	Хайтлина		
Гл. спец.	Кудрявая		
Инженер	Макситова		
Проверил	Хайтлина		

Изделие закладное МН (МН8, МН9) Сборочный чертеж

Стадия	Масса	Масштаб
Р	см. табл.	1:10
Лист	Листов 1	

ЦНИИПРОМЗДАНИЙ

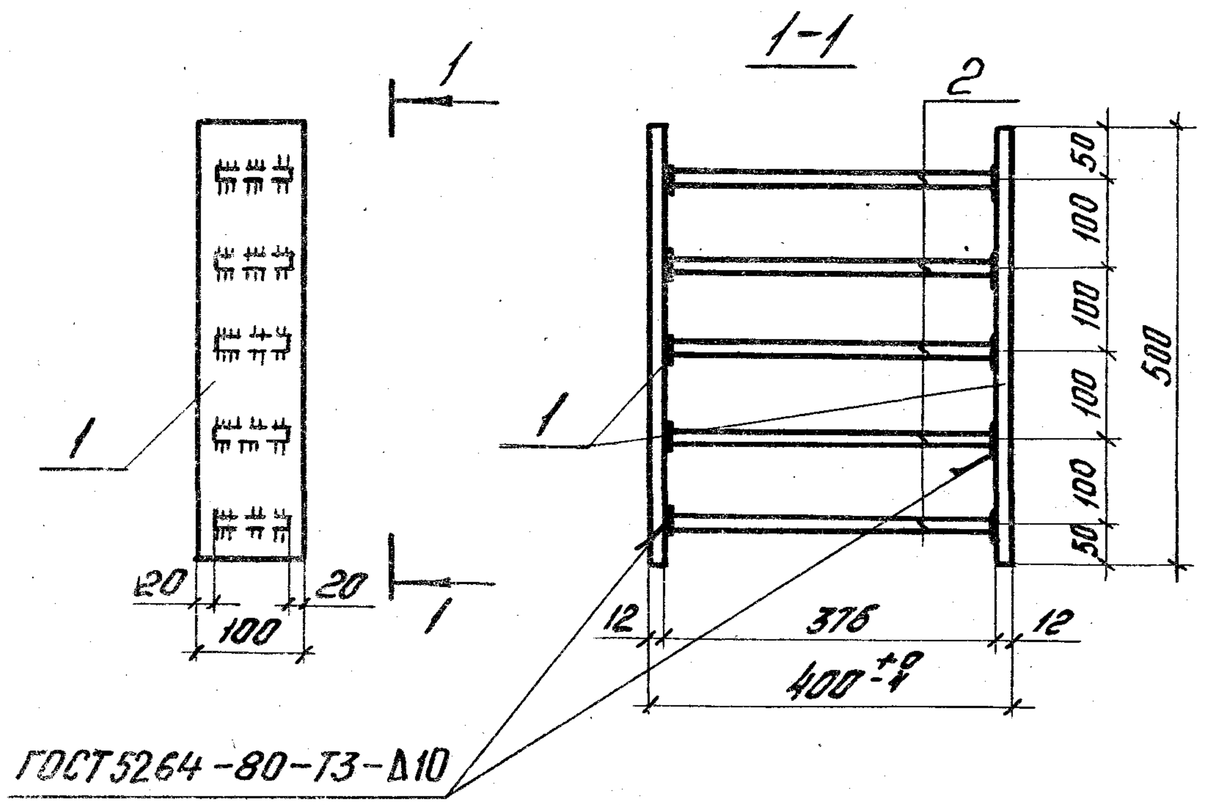

Поз.2

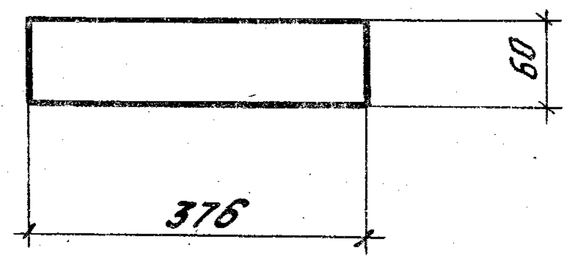

Формат	Зона	Поз.	Обозначение	Наименование	Кол.	Примечание
				Детали		
Б4		1	1.424.1-5.5-00.2-07	Полоса $\frac{12\times100}{Вст.3кп2\text{-}ГТ3114\text{-}1\text{-}3023\text{-}80}$ ℓ=500	2	4,7кг
Б4		2	-08	Полоса $\frac{20\times50}{Вст.3кп2\text{-}ГТ3114\text{-}1\text{-}3023\text{-}80}$ ℓ=376	5	3,54кг

Нач. отд.	Розенблюм		
Н. контр.	Хойтлина		
Гл. спец.	Кудрявая		
Инженер	Максимова		
Проверил	Хойтлина		

1.424.1-5.5-08.0

Изделие закладное ТН11

Стадия	Масса	Масштаб
Р	27,1	1:10
Лист	Листов 1	

ЦНИИПРОМЗДАНИЙ

Копировал: Левина Формат А4

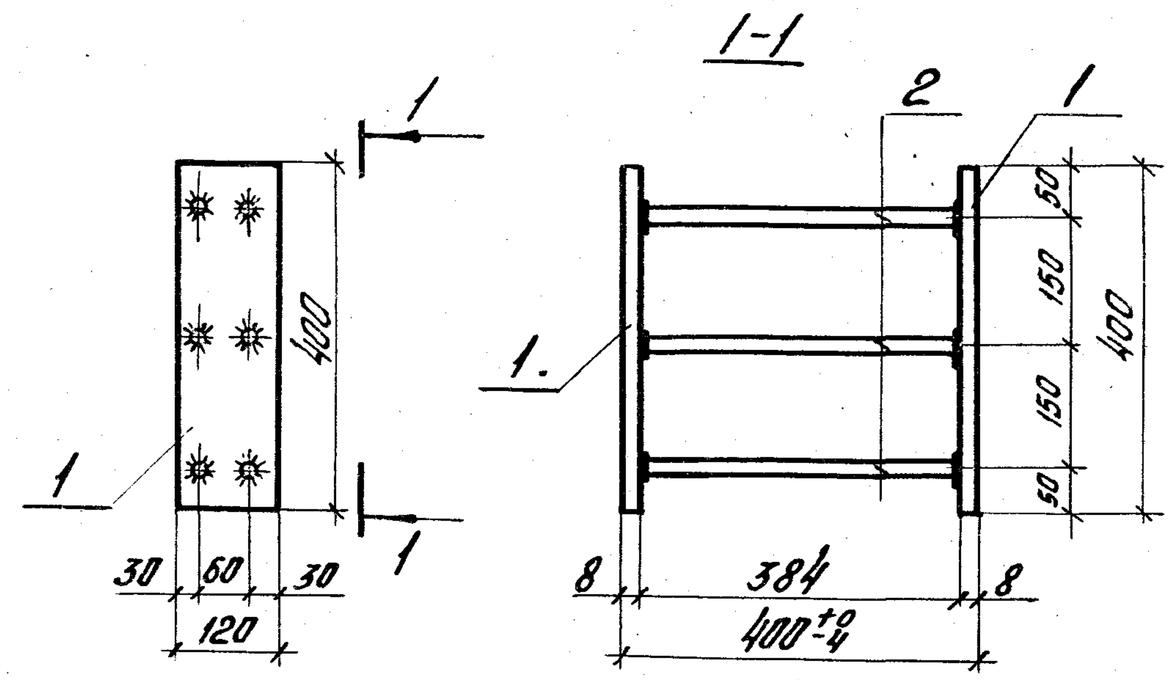

Формат	Зона	Поз.	Обозначение	Наименование	Кол.	Примечание
				Детали		
Б4		1	1.424.1-5.5-00.2-09	Полоса $\frac{8\times120}{Вст.3кп2\text{-}ГТ3114\text{-}1\text{-}3023\text{-}80}$ ℓ=400	2	3,0кг
Б4		2	1.424.1-5.5-00.1-07	Стержень Ф14А^{III} ГОСТ5781-82 ℓ=384	6	0,5кг

Нач. отд.	Розенблюм		
Н. контр.	Хойтлина		
Гл. спец.	Кудрявая		
Инженер	Максимова		
Проверил	Хойтлина		

1.424.1-5.5-09.0

Изделие закладное ТН12

Стадия	Масса	Масштаб
Р	9.0	1:10
Лист	Листов 1	

ЦНИИПРОМЗДАНИЙ

Инв.№ подл. | Подпись и дата | Взам. инв.№

Копировал: Левина 19135-07 Формат

Формат	Зона	Поз.	Обозначение	Наименование	Кол.	Примечание
				Документация		
			1.424.1-5.5-10.0СБ	Сборочный чертеж		
			1.424.1-5.5-00.0ТО	Техническое описание		
				Переменные данные для исполнения:		
				1.424.1-5.5-10.0		М2-33
				Детали		
Б4		1	1.424.1-5.5-00.2-10	Полоса $\frac{10\times390}{Вст3кп2\text{-}1\ ТУ14\text{-}1\text{-}3023\text{-}80}$		
				ℓ=500	1	15,3кг
Б4		2	1.424.1-5.5-00.1-04	Стержень Ф12А$\overline{III}$ ГОСТ 5781-82		
				ℓ=360	8	0,32кг
				1.424.1-5.5-10.0-01		МН14
				Детали		
Б4		1	1.424.1-5.5-00.2-10	Полоса $\frac{10\times390}{Вст3кп2\text{-}1\ ТУ14\text{-}1\text{-}3023\text{-}80}$		
				ℓ=500	1	15,3кг
Б4		2	1.424.1-5.5-00.1-08	Стержень Ф14А$\overline{III}$ ГОСТ 5781-82		
				ℓ=400	8	0,5кг

Подпись и дата | Взам.инв.№ | Инв.№подл.

Нач.отд.	Розенблюм		
Н.контр.	Хайтлина		
Гл.спец.	Кудрявая		
Инженер	Максимова		
Проверил	Хайтлина		

1.424.1-5.5-10.0

Изделие закладное М (М2-33, МН14)

Стадия	Лист	Листов
Р		1

ЦНИИПРОМЗДАНИЙ

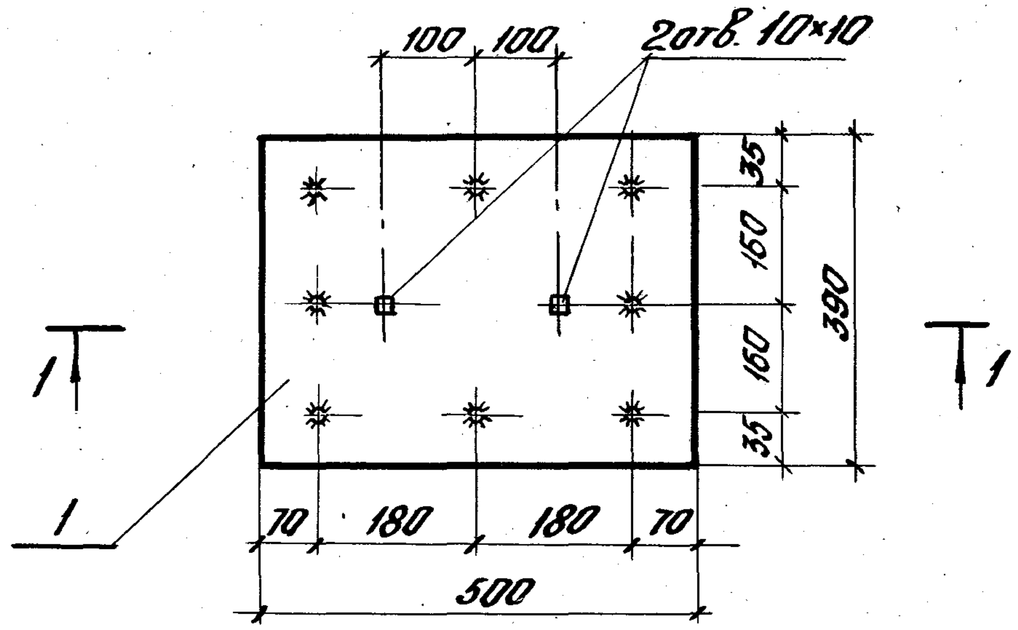

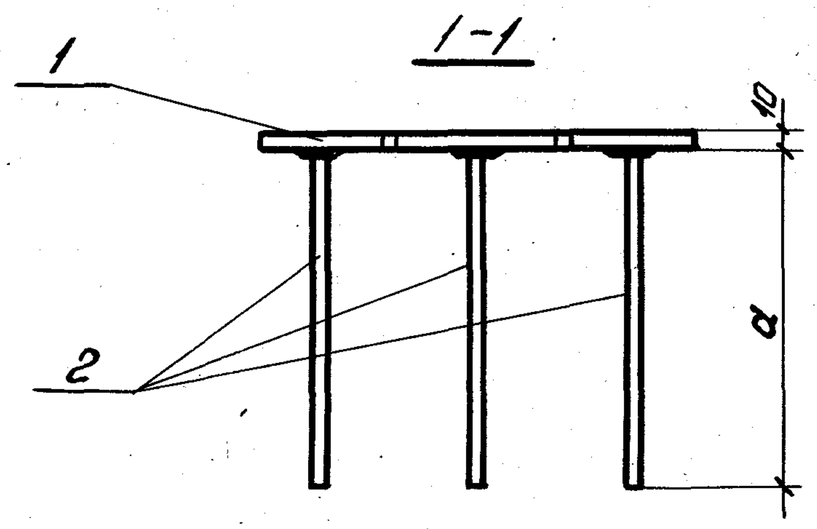

Обозначение	Марка	a, мм	Масса, кг
1.424.1-5.5-10.0	М2-33	360	17,9
-01	МН14	400	19,2

Подпись и дата | Взам.инв.№ | Инв.№подл.

Нач.отд.	Розенблюм	
Н.контр.	Хайтлина	
Гл.спец.	Кудрявая	
Инженер	Максимова	
Проверил	Хайтлина	

1.424.1-5.5-10.0СБ

Изделие закладное М (М2-33, МН14) Сборочный чертеж

Стадия	Масса	Масштаб
Р	Сл. табл.	1:10
Лист	Листов 1	

ЦНИИПРОМЗДАНИЙ

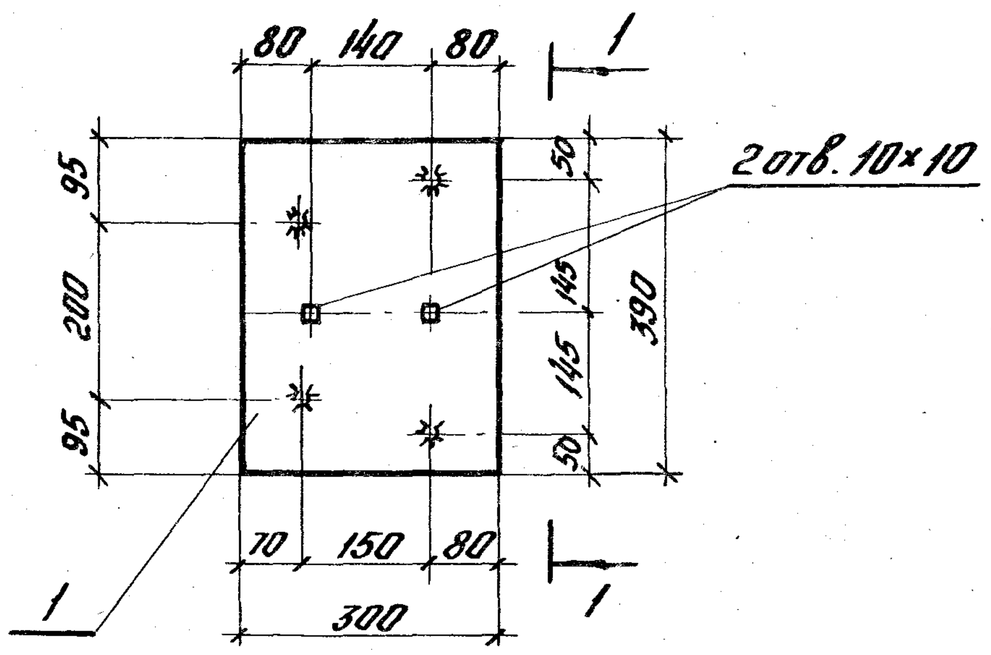

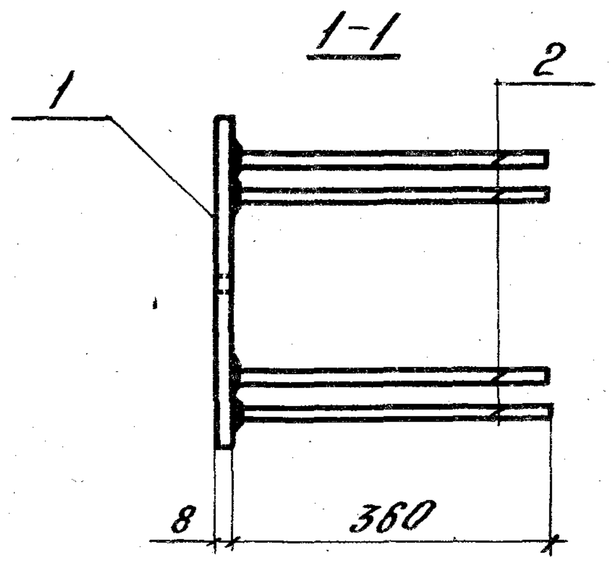

Формат	Зона	Поз.	Обозначение	Наименование	Кол.	Приме-чание
				Детали		
Б4		1	1.424.1-5.5-00.2-13	Полоса $\frac{8 \times 300}{Вст3кп2\text{-}1\ ГУ14\text{-}1\text{-}5023\text{-}80}$ ℓ=390	1	7,4кг
Б4		2	1.424.1-5.5-00.1-04	Стержень Ф12АIII ГОСТ5781-82		
				ℓ=360	4	0,32кг

Нач.отд.	Розенблюм		
Н.контр.	Хайтлина		
Гл.спец.	Кудрявая		
Инженер	Макситова		
Проверил	Хайтлина		

1.424.1-5.5-11.0

Изделие закладное М2-23

Стадия	Масса	Масштаб
Р	8,7	1:10
Лист	Листов 1	

ЦНИИПРОМЗДАНИЙ

Копировал: Левина Формат А4

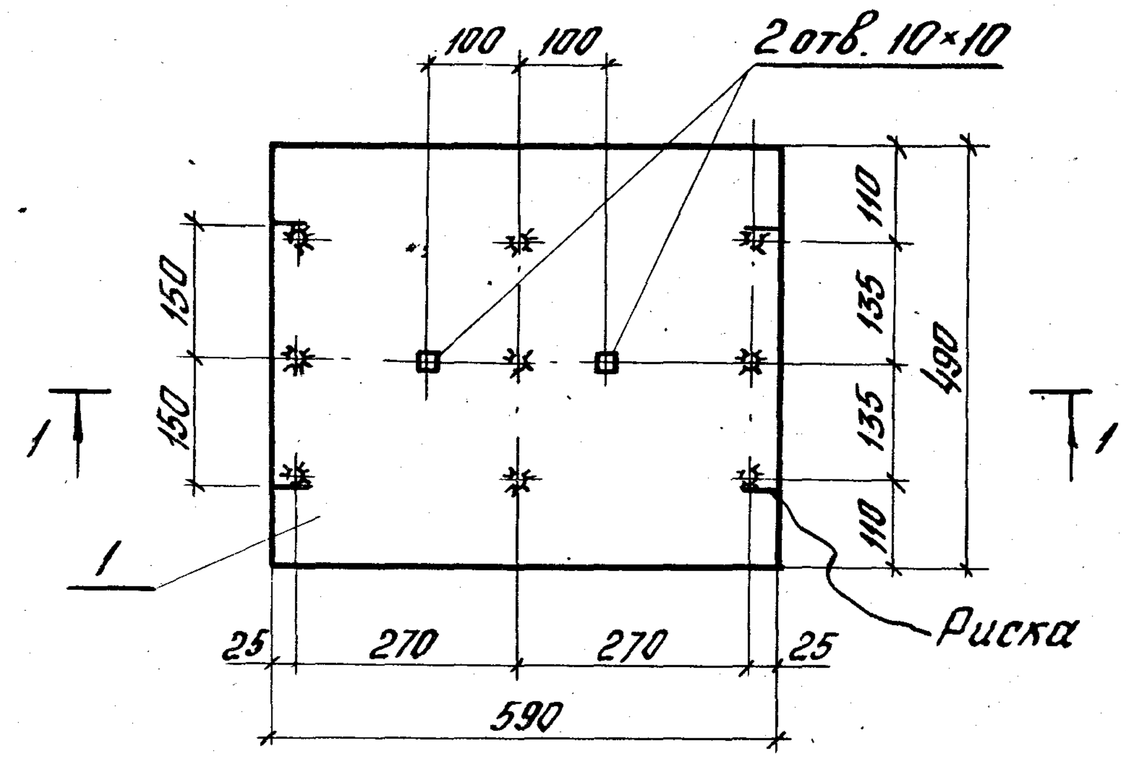

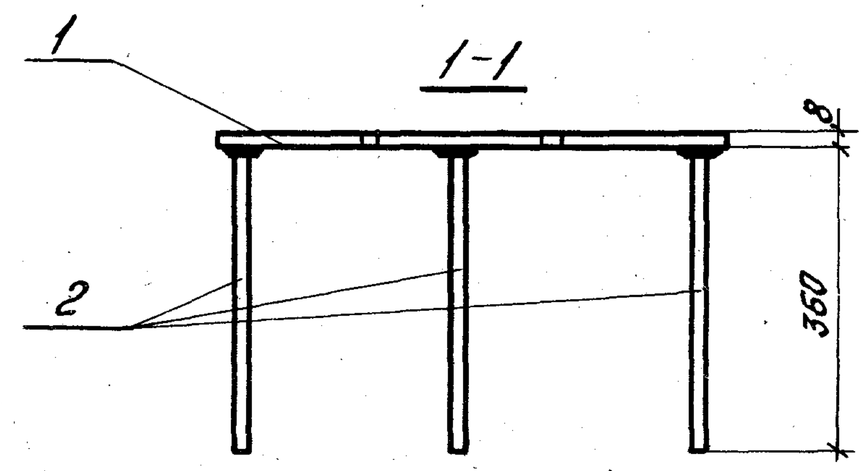

Формат	Зона	Поз.	Обозначение	Наименование	Кол.	Приме-чание
				Детали		
Б4		1	1.424.1-5.5-00.2-11	Полоса $\frac{8 \times 490}{Вст3кп2\text{-}1\ ГУ14\text{-}1\text{-}5023\text{-}80}$ ℓ=590	1	18.2кг
Б4		2	1.424.1-5.5-00.1-04	Стержень Ф12АIII ГОСТ5781-82		
				ℓ=360	9	0,32кг

Нач.отд.	Розенблюм		
Н.контр.	Хайтлина		
Гл.спец.	Кудрявая		
Инженер	Макситова		
Проверил	Хайтлина		

Инв.№подл. | Подпись и дата | Взам. инв.№

1.424.1-5.5-12.0

Изделие закладное МН15

Стадия	Масса	Масштаб
Р	21,1	1:10
Лист	Листов 1	

ЦНИИПРОМЗДАНИЙ

Копировал: Левина 19135-07 12 Формат А4

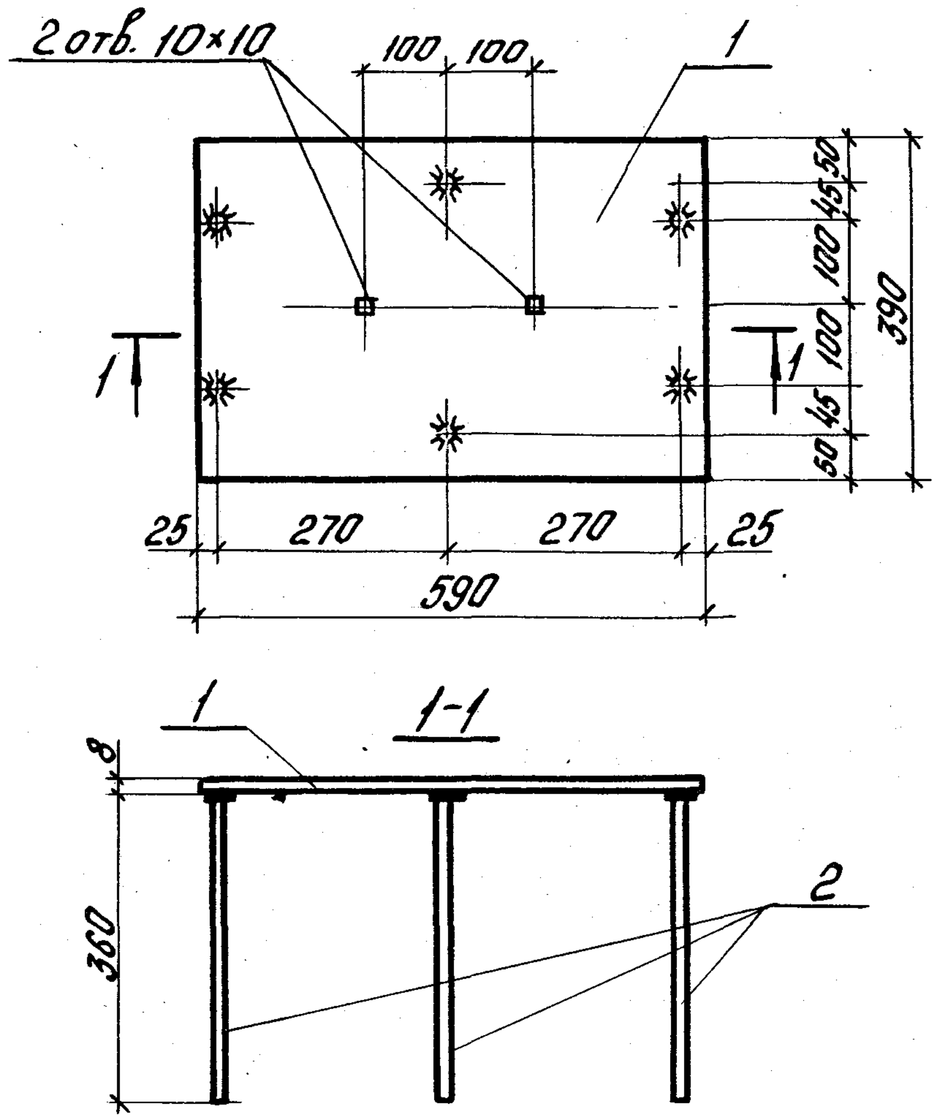

Формат	Зона	Поз.	Обозначение	Наименование	Кол.	Примечание
				Детали		
Б4		1	1.424.1-5.5-00.2-06	Полоса $\frac{8\times390}{ВСт3кп2\text{-}1\ ТУ14\text{-}1\text{-}3023\text{-}80}$ ℓ=390	1	14,5 кг
Б4		2	1.424.1-5.5-00.1-04	Стержень Ф12А-III ГОСТ 5781-82 ℓ=360	6	0,32 кг

Нач. отд.	Розенблюм		
Н. контр.	Хайтлина		
Гл. спец.	Кудрявая		
Инженер	Пакситова		
Проверил	Хайтлина		

1.424.1-5.5-13.0

Изделие закладное М2-25

Стадия	Масса	Масштаб
Р	16,4	1:10
Лист	Листов 1	

ЦНИИПРОМЗДАНИЙ

Инв. № подл. | Подпись и дата | Взам. инв. №

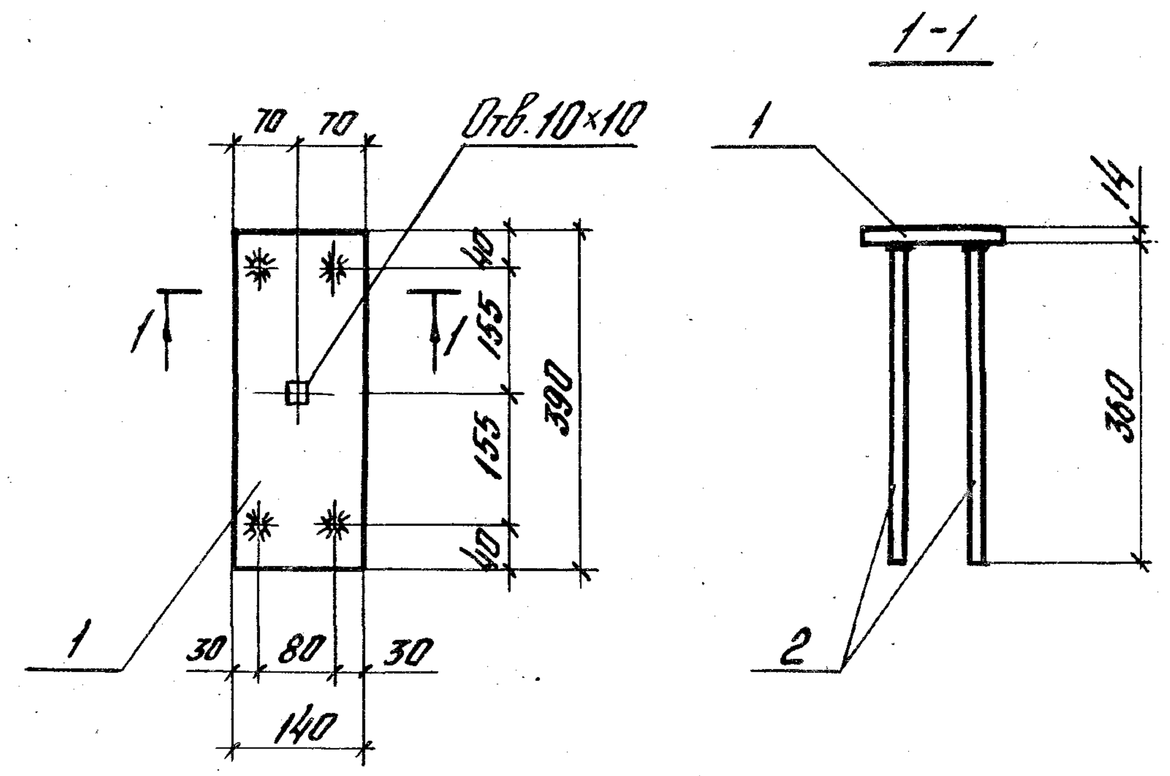

Формат	Зона	Поз.	Обозначение	Наименование	Кол.	Примечание
				Детали		
Б4		1	1.424.1-5.5-00.2-16	Полоса $\frac{14\times140}{ВСт3кп2\text{-}1\ ТУ14\text{-}1\text{-}3023\text{-}80}$ ℓ=390	1	6,0 кг
Б4		2	1.424.1-5.5-00.1-04	Стержень Ф12А-III ГОСТ 5781-82 ℓ=360	4	0,3 кг

Нач. отд.	Розенблюм		
Н. контр.	Хайтлина		
Гл. спец.	Кудрявая		
Инженер	Пакситова		
Проверил	Хайтлина		

1.424.1-5.5-14.0

Изделие закладное М2-32

Стадия	Масса	Масштаб
Р	7,2	1:10
Лист	Листов 1	

ЦНИИПРОМЗДАНИЙ

Инв. № подл. | Подпись и дата | Взам. инв. №

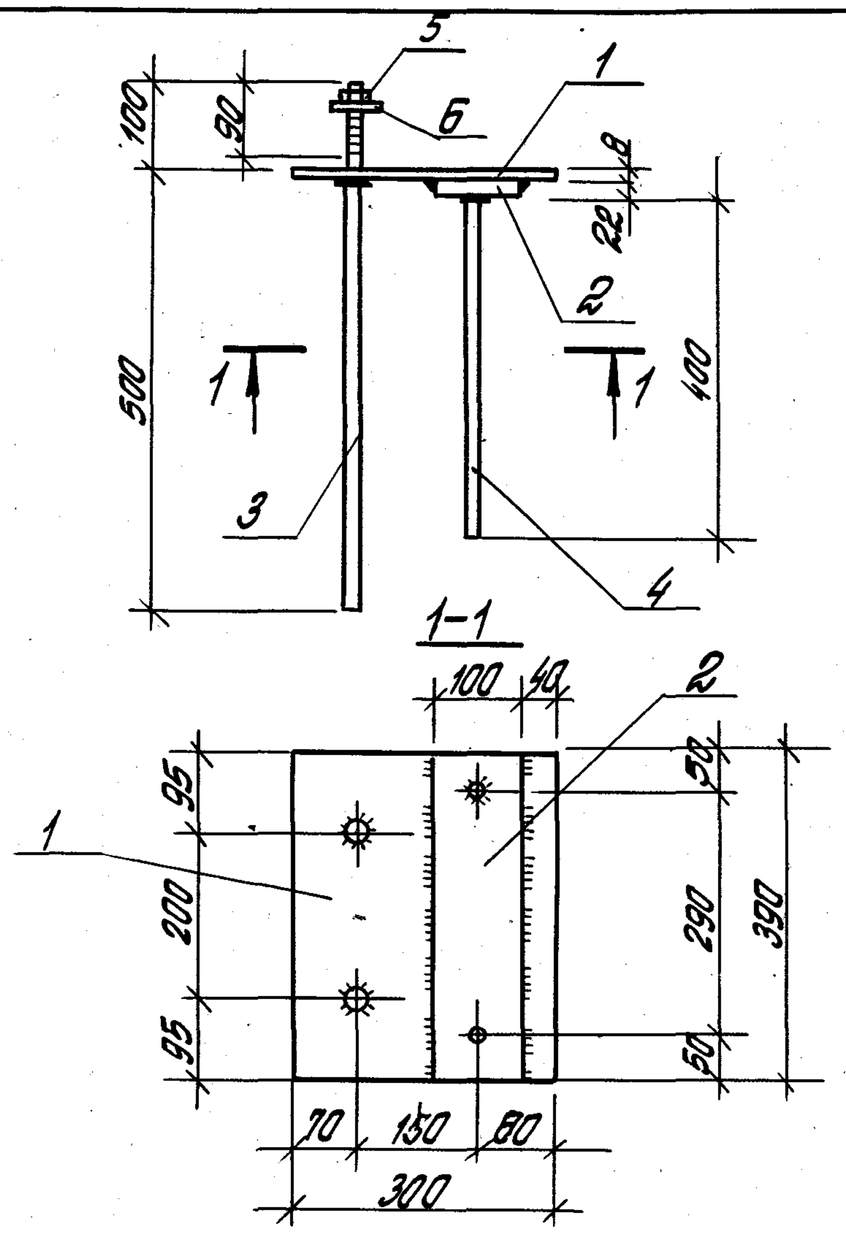

Формат	Зона	Поз.	Обозначение	Наименование	Кол.	Примечание
				Детали		
БЧ		1	1.424.1-5.5-00.2-13	Полоса $\frac{8\times390}{ВСт3кп2-1ТУ14-1-3023-80}$ ℓ=390	1	7,4 кг
БЧ		2	-14	Полоса $\frac{22\times100}{ВСт3кп2-1ТУ14-1-3023-80}$ ℓ=390	1	6,8 кг
БЧ		3	1.424.1-5.5-00.1-14	Стержень ф22 AIII ГОСТ 5781-82 ℓ=600	2	1,8 кг
БЧ		4	-08	Стержень ф14 AIII ГОСТ 5781-82 ℓ=400	2	0,5 кг
				Стандартные изделия		
		5		Гайка М20 ГОСТ 5915-70*	2	0,05
		6		Шайба 20.01.019 ГОСТ 11371-78	2	0,05

1.424.1-5.5-15.0

Изделие закладное М2-11

Стадия	Масса	Масштаб
Р	19.0	1:10
Лист	Листов 1	

ЦНИИПРОМЗДАНИЙ

Нач. отд.	Розенблют	
Н. контр.	Хайтлина	
Гл. спец.	Кудрявая	
Инженер	Макситова	
Проверил	Хайтлина	

Копировал Стрельцова Формат А4

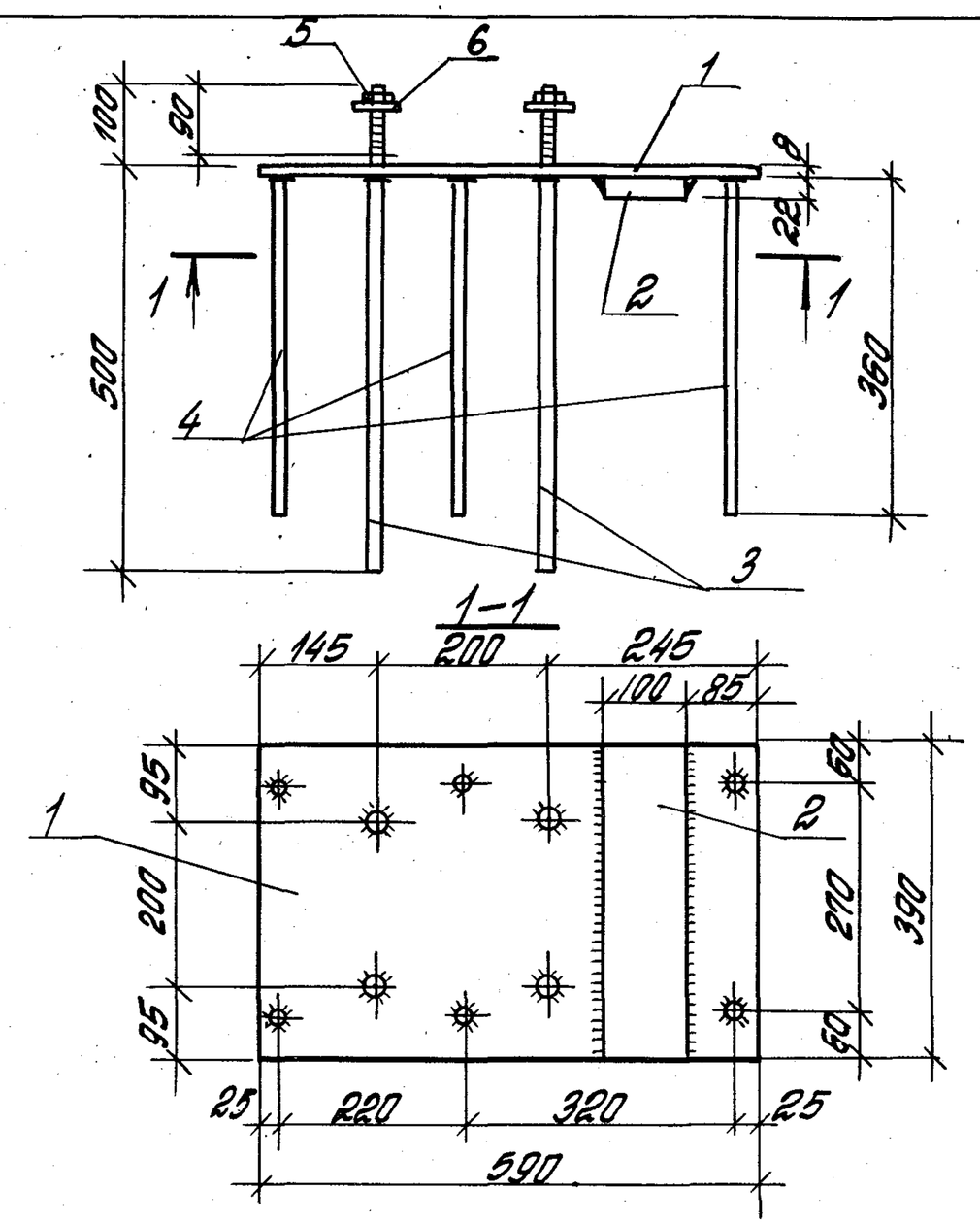

Формат	Зона	Поз.	Обозначение	Наименование	Кол.	Примечание
				Детали		
БЧ		1	1.424.1-5.5-00.2-06	Полоса $\frac{8\times390}{ВСт3кп2-1ТУ14-1-3023-80}$ ℓ=590	1	14.4 кг
БЧ		2	-14	Полоса $\frac{22\times100}{ВСт3кп2-1ТУ14-1-3023-80}$ ℓ=390	1	6.8 кг
БЧ		3	1.424-1-5.5-001-14	Стержень ф22 AIII ГОСТ 5781-82 ℓ=600	4	1,8 кг
БЧ		4	-04	Стержень ф12 AIII ГОСТ 5781-82 ℓ=360	6	0,3 кг
				Стандартные изделия		
		5		Гайка М20 ГОСТ 5915-70*	4	0,05
		6		Шайба 20.01.019 ГОСТ 11371-78	4	0,05

1.424.1-5.5-16.0

Изделие закладное МН13

Стадия	Масса	Масштаб
Р	30.8	1:10
Лист	Листов 1	

ЦНИИПРОМЗДАНИЙ

Нач. отд.	Розенблют	
Н. контр.	Хайтлина	
Гл. спец.	Кудрявая	
Инженер.	Макситова	
Проверил	Хайтлина	

Инв. № подл. | Подпись и дата | Взам. инв. №

Копировал Стрельцова Формат А4

Формат	Зона	Поз.	Обозначение	Наименование	Кол.	Примечание
				Документация		
			1.424.1-5.5-17.0 СБ	Сборочный чертеж		
			1.424.1-5.5-00.0 ТО	Техническое описание		
				Стандартные изделия		
		1		Гайка М20 ГОСТ 5915-70*	4	0,05кг
		2		Шайба 20.01.019	4	0,05кг
				ГОСТ 11371-78		
				Переменные данные для исполнений:		
				1.424.1-5.5-17.0		М2-13
				Детали		
Б4		3	1.424.1-5.5-00.2-06	Полоса $\frac{8\times390}{ВСт3кп2\text{-}1ТУ14\text{-}1\text{-}3023\text{-}80}$ ℓ=590	1	14,5кг
Б4		4	-19	Полоса $\frac{22\times110}{ВСт3кп2\text{-}1ТУ14\text{-}1\text{-}3023\text{-}80}$ ℓ=390	2	7,4кг
Б4		5	1.424.1-5.5-00.1-14	Стержень ф22А III ГОСТ 5781-82		
				ℓ=600 (с нарезкой М20)	4	1,8кг
Б4		6	-08	Стержень ф14А III ГОСТ 5781-82 ℓ=400	6	0,5кг
				1.424.1-5.5-17.0-01		МН16
				Детали		
Б4		3	1.424.1-5.5-002-06	Полоса $\frac{8\times390}{ВСт3кп2\text{-}1ТУ14\text{-}1\text{-}3023\text{-}80}$ ℓ=590	1	14,5кг
Б4		4	-14	Полоса $\frac{22\times100}{ВСт3кп2\text{-}1ТУ14\text{-}1\text{-}3023\text{-}80}$ ℓ=390	2	6,8кг
Б4		5	1.424.1-5.5-00.1-14	Стержень ф22А III ГОСТ 5781-82		
				ℓ=600 (с нарезкой М20)	4	1,8
Б4		6	-03	Стержень ф12А III ГОСТ 5781-82 ℓ=300	6	0,3

Инв.№ подл. | Подпись и дата | Взам. инв.№

Нач. отд.	Розенблюм		
Н. контр.	Хайтлина		
Гл. спец.	Кудрявая		
Инжен.	Максимова		
Проверил	Хайтлина		

1.424.1-5.5-17.0

Изделие закладное М (М2-13, МН16)

Стадия	Лист	Листов
Р		1

ЦНИИПРОМЗДАНИЙ

Копировал: Пронин

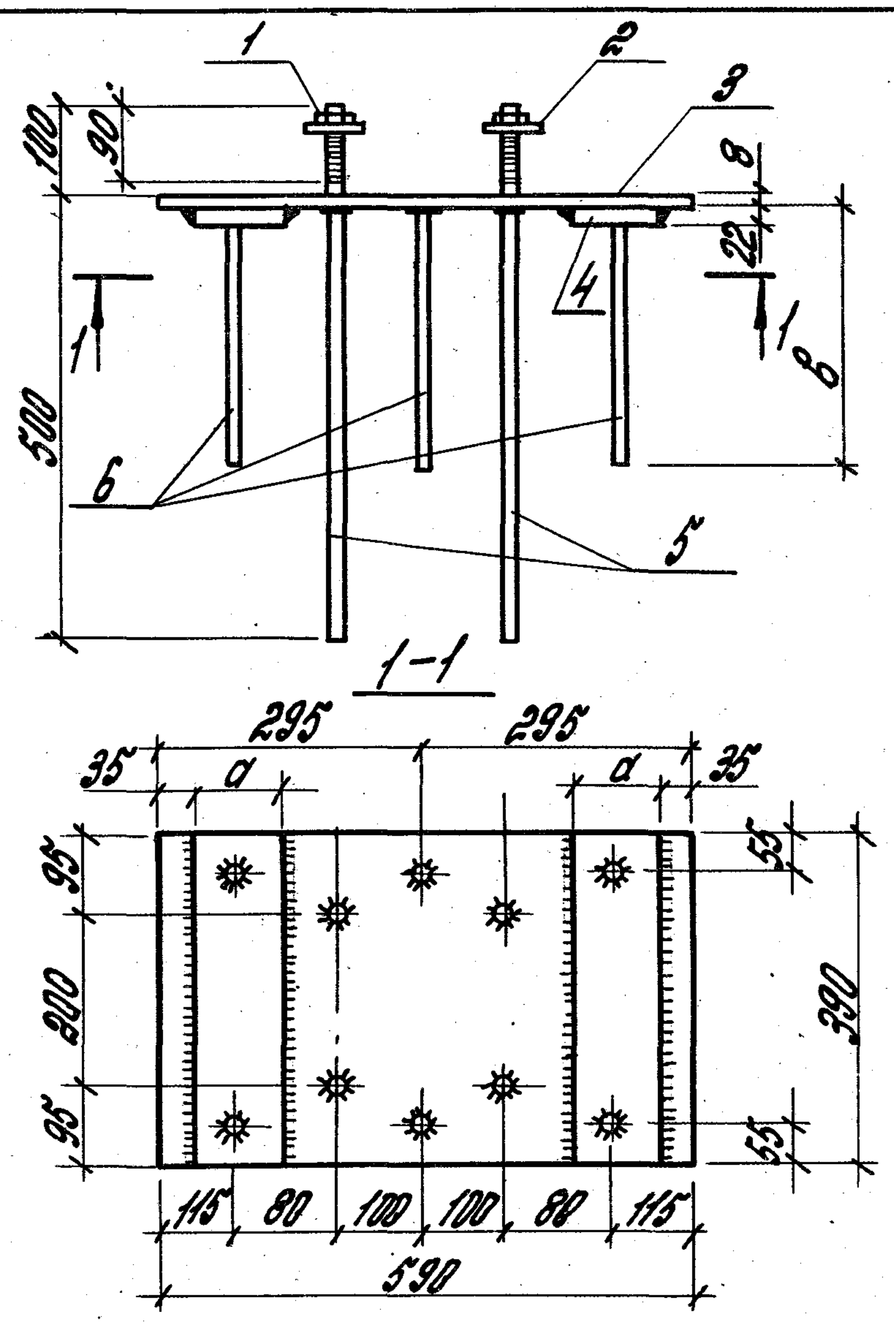

Обозначение	Марка	Размеры, мм		Масса, кг
		а	б	
1.424.1-5.5-17.0	М2-13	110	400	39,9
-01	МН16	100	300	37,3

Инв.№ подл. | Подпись и дата | Взам. инв.№

Нач. отд.	Розенблюм	
Н. контр.	Хайтлина	
Гл. спец.	Кудрявая	
Инжен.	Максимова	
Провер.	Хайтлина	

1.424.1-5.5-17.0СБ

Изделие закладное М (М2-13, МН16) Сборочный чертеж

Стадия	Масса	Масштаб
Р	См.табл.	1:10
Лист	Листов 1	

ЦНИИПРОМЗДАНИЙ

Копировал: Пронин

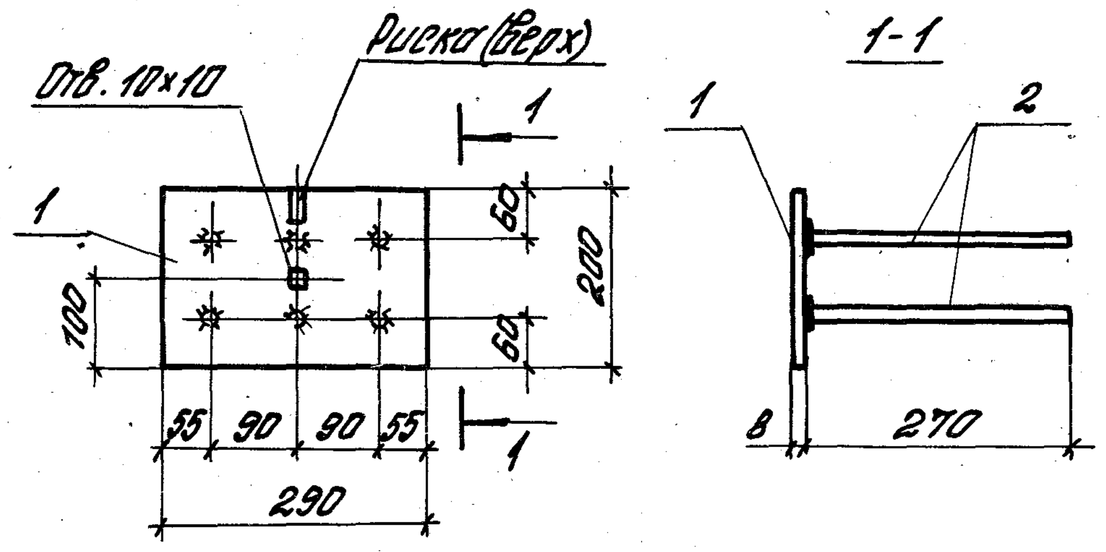

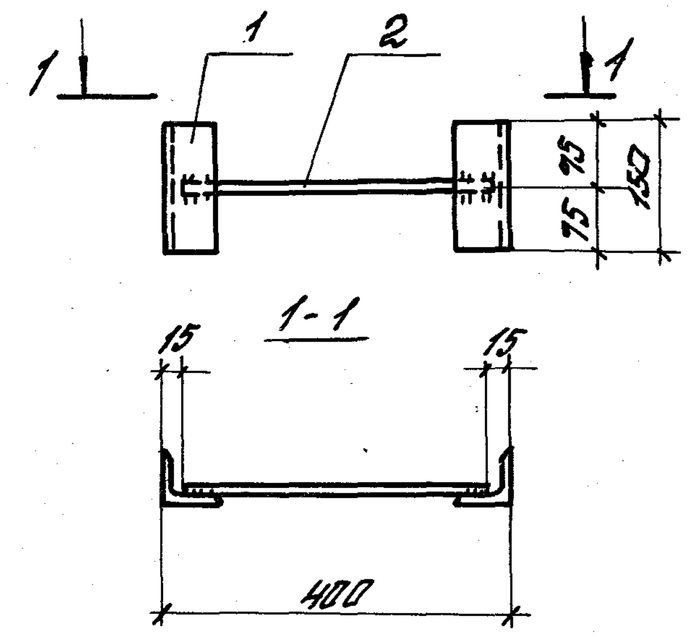

Формат	Зона	Поз.	Обозначение	Наименование	Кол.	Примечание
				Детали		
Б4		1	1.424.1-5.5-00.2-15	Полоса $\frac{8\times200}{ВСТ3КП2\text{-}1Г/14\text{-}1\text{-}3023\text{-}80}$ ℓ=290	1	3.6 кг
Б4		2	1.424.1-5.5-00.1-12	Стержень ф12А-II ГОСТ 5781-82		
				ℓ=270	6	0.24 кг

Нач. отд.	Розенблюм		
Н. контр.	Хойтлина		
Гл. спец.	Кудрявая		
Инженер	Максимова		
Проверил	Хойтлина		

1.424.1-5.5-18.0

Изделие закладное М1-12

Стадия	Масса	Масштаб
Р	5,0	1:10
Лист	Листов 1	

ЦНИИПРОМЗДАНИЙ

Формат	Зона	Поз.	Обозначение	Наименование	Кол.	Примечание
				Детали		
Б4		1	1.424.1-5.5-00.3	Уголок $\frac{Б3\text{к}5\ ГОСТ\ 8509\text{-}72}{ВСТ3КП2\text{-}1Г/14\text{-}1\text{-}3023\text{-}80}$ ℓ=150	2	0,75 кг
Б4		2	1.424.1-5.5-00.1-0.5	Стержень ф12А-III ГОСТ 5781-82		
				ℓ=370	1	0,3 кг

Нач. отд.	Розенблюм		
Н. контр.	Хойтлина		
Гл. спец.	Кудрявая		
Инженер	Максимова		
Проверил	Хойтлина		

1.424.1-5.5-19.0

Изделие закладное М1-14

Стадия	Масса	Масштаб
Р	1,8	1:10
Лист	Листов 1	

ЦНИИПРОМЗДАНИЙ

Взам. инв. №

Подпись и дата

Инв. № подл.

Формат	Зона	Поз.	Обозначение	Наименование	Кол.	Примечание
				Документация		
			1.424.1-5.5-21.0 СБ	Сборочный чертеж		
			1.424.1-5.5-00.ОТО	Техническое описание		
				Детали		
Б4		1	1.424.1-5.5-00.1	Стержень ф6АI ГОСТ 5781-82 ℓ=250	2	0.05 кг
			Переменные данные	для исполнений:		
				1.424.1-5.5-21.0		МН19
				Детали		
Б4		2	1.424.1-5.5-00.1-17	Полоса $\frac{10\times200}{ВСТ3КП2-1ТУ14-1-3023-80}$ ℓ=290	1	4.5 кг
Б4		3	1.424.1-5.5-00.1-06	Стержень ф12АIII ГОСТ 5781-82 ℓ=460	6	0.4 кг
				1.424.1-5.5-21.0-01		МН20
				Детали		
Б4		2	1.424.1-5.5-00.2-18	Полоса $\frac{10\times250}{ВСТ3КП2-1ТУ14-1-3023-80}$ ℓ=290	1	5.7 кг
Б4		3	1.424.1-5.5-00.1-06	Стержень ф12АIII ГОСТ 5781-82 ℓ=460	6	0.4 кг
				1.4241-5.5-21.0-02		МН21
				Детали		
Б4		2	1.424.1-5.5-00.2-12	Полоса $\frac{10\times300}{ВСТ3КП2-1ТУ14-1-3023-80}$ ℓ=290	1	6.8 кг
Б4		3	1.424.1-5.5-00.1-06	Стержень ф12АIII ГОСТ 5781-82 ℓ=460	6	0.4 кг

Подпись и дата | Взам. инв. №

Нач. отд.	Розенблюм		
Н. контр.	Хайтлина		
Гл. спец.	Кудрявая		
Инженер	Максимова		
Проверил	Хайтлина		

1.424.1-5.5-21.0

Изделие закладное МН (МН19... МН25)

Стадия	Лист	Листов
Р	1	2

ЦНИИПАОМЗОАНИЙ

Инв. № подл.

Копировал: Полякова Формат А4

Формат	Зона	Поз.	Обозначение	Наименование	Кол.	Примечание
				1.424.1-5.5-21.0-03		МН22
				Детали		
Б4		2	1.424.1-5.5-00.2-20	Полоса $\frac{10\times300}{ВСТ3КП2-1ТУ14-1-3023-80}$ ℓ=290	1	6.8 кг
Б4		3	1.424.1-5.5-00.1-09	Стержень ф14АIII ГОСТ 5781-82 ℓ=480	6	0.6 кг
				1.424.1-5.5-21.0-04		МН23
				Детали		
Б4		2	1.424.1-5.5-00.2-21	Полоса $\frac{10\times200}{ВСТ3КП2-1ТУ14-1-3023-80}$ ℓ=290	1	6.1 кг
Б4		3	1.424.1-5.5-00.1-06	Стержень ф12АIII ГОСТ 5781-82 ℓ=460	6	0.4 кг
				1.424.1-5.5-21.0-05		МН24
				Детали		
Б4		2	1.424.1-5.5-002-22	Полоса $\frac{10\times250}{ВСТ3КП2-1ТУ14-1-3023-80}$ ℓ=290	1	7,7 кг
Б4		3	1.424.1-5.5-00.1-06	Стержень ф12АIII ГОСТ 5781-82 ℓ=460	6	0.4 кг
				1.424.1-5.5-21.0-06		МН25
				Детали		
Б4		2	1.424.1-5.5-00.2-22	Полоса $\frac{10\times300}{ВСТ3КП2-1ТУ14-1-3023-80}$ ℓ=290	1	9.2 кг
Б4		3	-06	Стержень ф12АIII ГОСТ 5781-82 ℓ=460	6	0.4 кг

Подпись и дата | Взам. инв. №

Инв. № подл.

1.424.1-5.5-21.0

Лист 2

Копировал: Полякова 19135-07.17 Формат А4

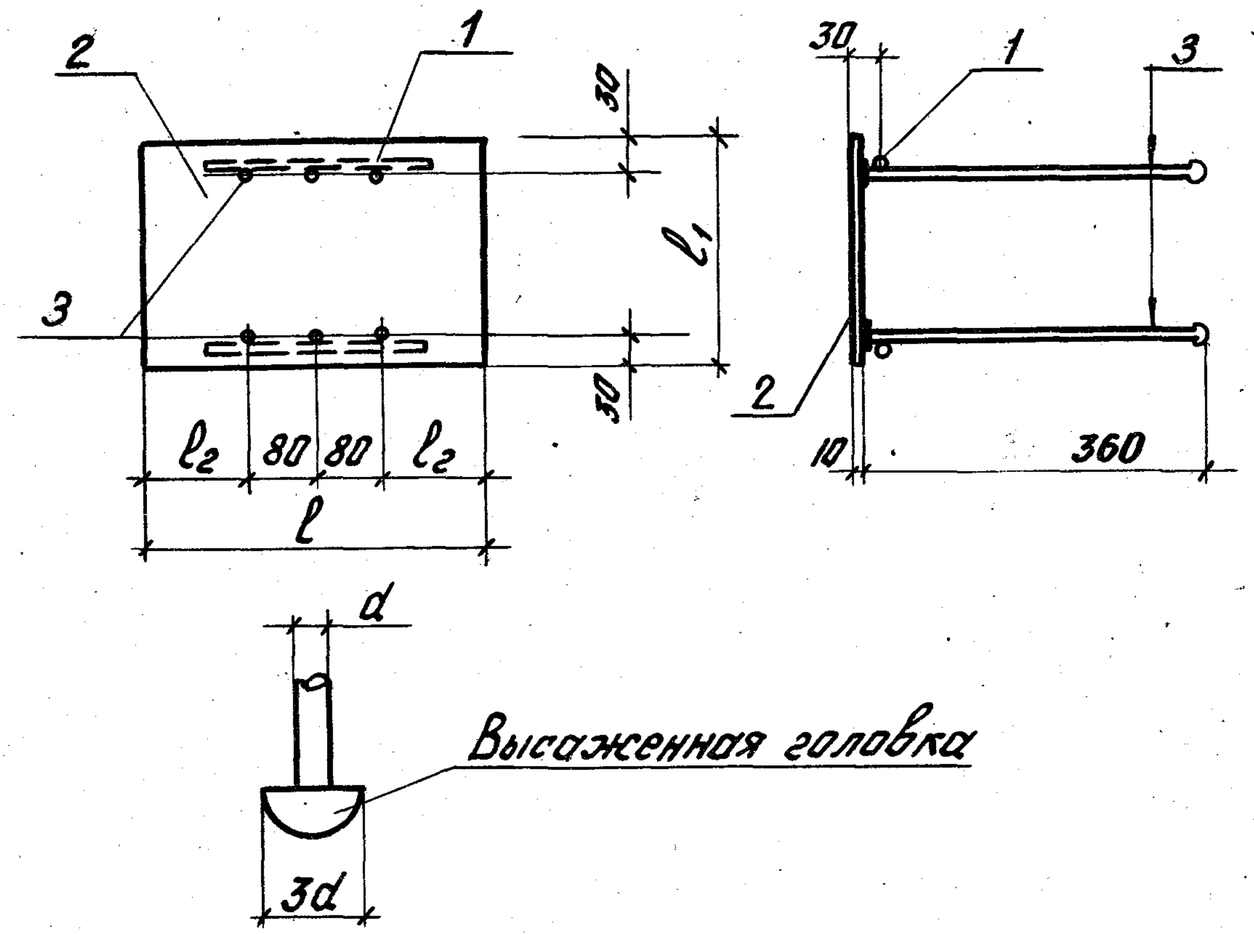

Обозначение	Марка	Размеры, мм			Масса, кг
		l	l_1	l_2	
1.424.1-5.5-21.0	МН19	290	200	65	7,0
-01	МН20		250		8,2
-02	МН21		300		9,3
-03	МН22		300		10,4
-04	МН23	390	200	115	8,6
-05	МН24		250		10,2
-06	МН25		300		11,7

1.424.1-5.5-21.0СБ

Изделие закладное МН (МН19... МН25). Сборочный чертеж

Стадия	Масса	Масштаб
Р	см. табл.	1:10
Лист	Листов 1	

ЦНИИПРОМЗДАНИЙ

Нач. отд. Розенблюм
Н.контр. Хайтанна
Гл.спец. Кудрявая
Инженер Максимова
Проверил Хайтлина

Копировал: Левина Формат А4

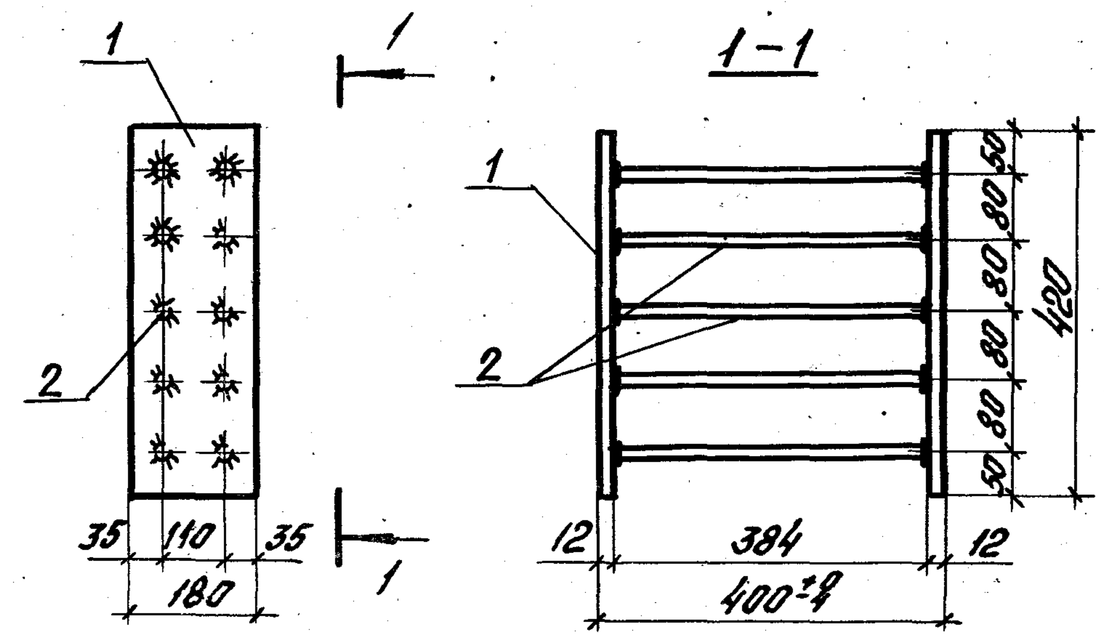

Формат	Зона	Поз.	Обозначение	Наименование	Кол.	Примечание
				Детали		
Б4		1	1.424.1-5.5-00.2-23	Полоса $\frac{12\times180}{ВСт3кп2\text{-}1\ ГОСТ14\text{-}1\text{-}3023\text{-}80}$ l=420	2	7,2 кг
Б4		2	1.424.1-5.5-00.1-10	Стержень Ф16АIII ГОСТ5781-82 l=384	10	0,5 кг

Подпись и дата. Взам. инв.№. Инв.№ подл.

1.424.1-5.5-20.0

Изделие закладное МН18

Стадия	Масса	Масштаб
Р	20,4	1:10
Лист	Листов 1	

ЦНИИПРОМЗДАНИЙ

Нач. отд. Розенблюм
Н.контр. Хайтанна
Гл.спец. Кудрявая
Инженер Максимова
Проверил Хайтлина

Копировал: Левина 19135-07 18 Формат А4

Формат	Зона	Поз.	Обозначение	Наименование	Кол.	Примечание
				Документация		
			1.424.1-5.5-22.0СБ	Сборочный чертеж		
			1.424.1-5.5-00.0ТО	Техническое описание		
			Переменные данные для исполнений			
				1.424.1-5.5-22.0		МН26
				Детали		
БЧ		1	1.424.1-5.5-00.5	Стержень ф20АI ГОСТ 5781-82; l=1720	1	4.2кг
				1.424.1-5.5-22.0-01		МН27
				Детали		
БЧ		1	1.424.1-5.5-00.5-01	Стержень ф22АI ГОСТ 5781-82; l=1740	1	5.2кг
				1.424.1-5.5-22.0-02		МН28
				Детали		
БЧ		1	1.424.1-5.5-00.5-02	Стержень ф25АI ГОСТ 5781-82; l=2250	1	8.6кг

Инв.№ подл. | Подпись и дата | Взам.инв.№

Нач.отд	Розенблат		
Н.контр.	Хайтлина		
Гл.спец.	Кудрявая		
Инженер	Максимова		
Проверил	Хайтлина		

1.424.1-5.5-22.0

Изделие закладное МН (МН26... МН28)

Стадия	Лист	Листов
Р		1

ЦНИИПРОМЗДАНИЙ

Копировал Стерлядева Формат А4

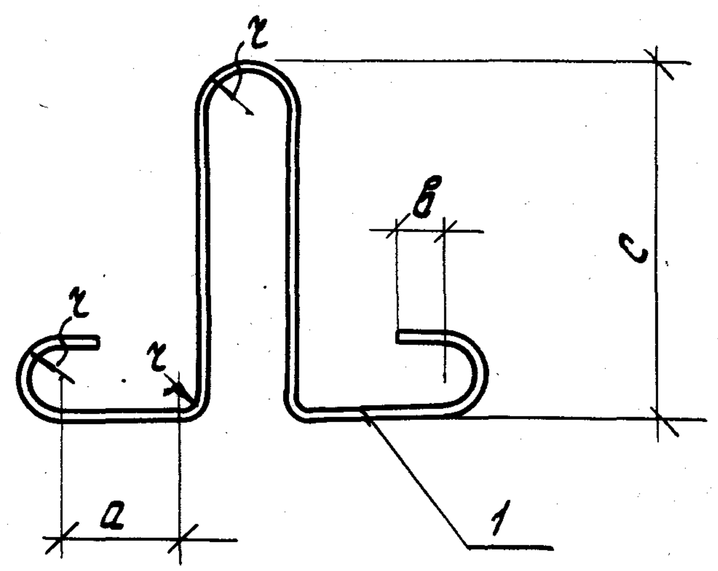

Обозначение	Марка	Размеры, мм				Масса, кг
		a	в	c	r	
1.424.1-5.5-22.0	МН26	155	70	460	40	4.2
-01	МН27	155	70	470	40	5.2
-02	МН28	230	100	540	60	8.6

Инв.№ подл. | Подпись и дата | Взам.инв.№

Нач.отд	Розенблат	
Н.контр.	Хайтлина	
Гл.спец.	Кудрявая	
Инженер	Максимова	
Проверил	Хайтлина	

1.424.1-5.5-22.0СБ

Изделие закладное МН (МН26... МН28) Сборочный чертеж

Стадия	Масса	Масштаб
Р	от.табл.	5/1

Лист | Листов 1

ЦНИИПРОМЗДАНИЙ

Копировал Стерлядева Формат А4

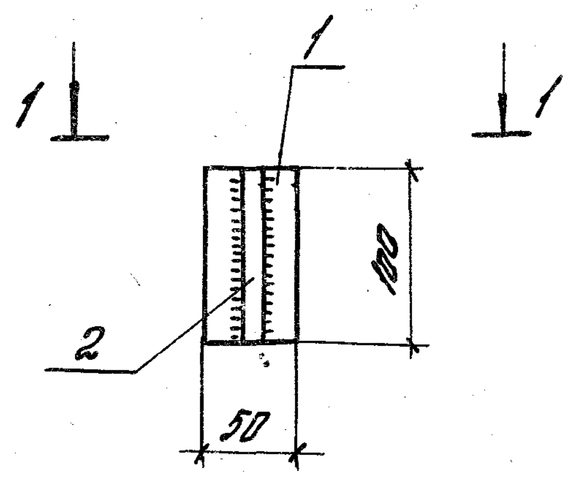

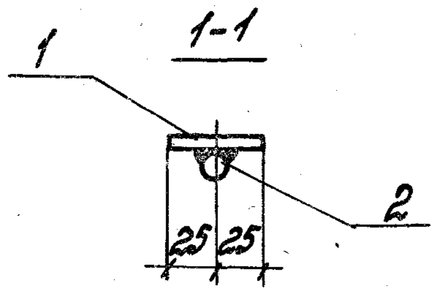

Формат	Зона	Поз.	Обозначение	Наименование	Кол.	Примечание
				Детали		
Б4		1	1.424.1-5.5-00.2-24	Полоса $\frac{8\times50}{ВСТ3КП2\text{-}1ГУ14\text{-}1\text{-}3023\text{-}80}$ ℓ=100	1	0,3кг
Б4		2	1.424.1-5.5-00.1-15	Стержень ф25А-III ГОСТ5781-82 ℓ=100	1	0,4кг

Приварку стержней можно выполнять контактной рельефно-точечной сваркой по ГОСТ 19292-73 или ручной дуговой флангговыми швами

Нач.отд.	Розенблюм		
Н.контр.	Хойтлина		
Гл.спец.	Кудрявая		
Вед.инж.	Лемыш		
Инженер	Максимова		
Проверил	Хойтлина		

1.424.1-5.5-23.0

Изделие закладное МН17

Стадия	Масса	Масштаб
Р	0,7	—
Лист	Листов 1	

ЦНИИПРОМЗДАНИЙ

Копировал: Щедрина Формат А4

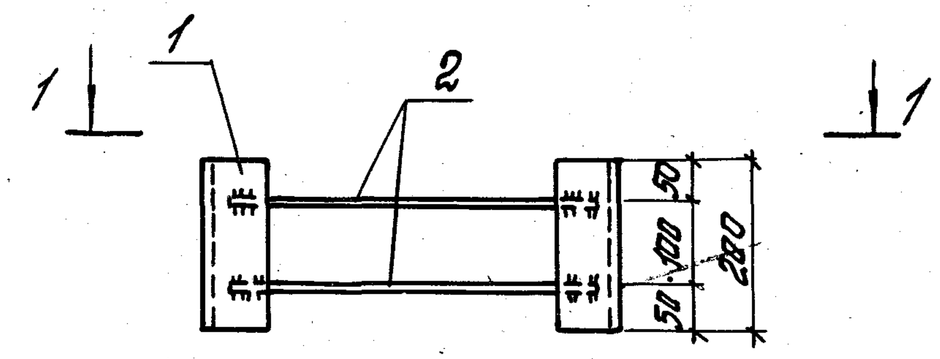

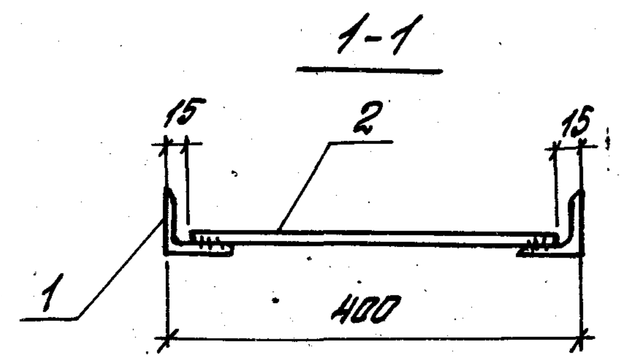

Формат	Зона	Поз.	Обозначение	Наименование	Кол.	Примечание
				Детали		
Б4		1	1.424.1-5.5-00.3-01	Уголок $\frac{63\times5\ ГОСТ8509\text{-}72}{ВСТ3КП2\text{-}1ГУ14\text{-}1\text{-}3023\text{-}80}$ ℓ=200	2	1.0кг
Б4		2	1.424.1-5.5-00.1-05	Стержень ф12А-III ГОСТ5781-82 ℓ=370	2	0.3кг

Нач.отд.	Розенблюм		
Н.контр.	Хойтлина		
Гл.спец.	Кудрявая		
Инженер	Максимова		
Проверил	Хойтлина		

1.424.1-5.5-24.0

Изделие закладное МН29

Стадия	Масса	Масштаб
Р	2.6	—
Лист	Листов 1	

ЦНИИПРОМЗДАНИЙ

Инв.№ подл. | Подпись и дата | Взам.инв.№