ТИПОВЫЕ СТРОИТЕЛЬНЫЕ КОНСТРУКЦИИ, ИЗДЕЛИЯ И УЗЛЫ

СЕРИЯ 1.427.1-3

КОЛОННЫ ЖЕЛЕЗОБЕТОННЫЕ ПРЯМОУГОЛЬНОГО СЕЧЕНИЯ ДЛЯ ПРОДОЛЬНОГО И ТОРЦОВОГО ФАХВЕРКА ОДНОЭТАЖНЫХ ПРОИЗВОДСТВЕННЫХ ЗДАНИЙ ВЫСОТОЙ 3,0-14,4 М

ВЫПУСК 3

КОЛОННЫ ДЛЯ ЗДАНИЙ ВЫСОТОЙ 9,0; 10,2; 11,4; 12,6 И 13,8 м

РАБОЧИЕ ЧЕРТЕЖИ

Ц 00176-02

ТИПОВЫЕ СТРОИТЕЛЬНЫЕ КОНСТРУКЦИИ, ИЗДЕЛИЯ И УЗЛЫ

СЕРИЯ 1.427.1-3

КОЛОННЫ ЖЕЛЕЗОБЕТОННЫЕ ПРЯМОУГОЛЬНОГО СЕЧЕНИЯ ДЛЯ ПРОДОЛЬНОГО И ТОРЦОВОГО ФАХВЕРКА ОДНОЭТАЖНЫХ ПРОИЗВОДСТВЕННЫХ ЗДАНИЙ ВЫСОТОЙ 3,0-14,4 М

ВЫПУСК 3

КОЛОННЫ ДЛЯ ЗДАНИЙ ВЫСОТОЙ 9,0; 10,2; 11,4; 12,6 И 13,8 м

РАБОЧИЕ ЧЕРТЕЖИ

Разработаны ЦНИИПромзданий

Зам. директора В. В. Гранев

Начальник отдела А. Я. Розенблюм

Гл. инженер проекта Т. М. Кутырина

УТВЕРЖДЕНЫ
Главпроектом Госстроя России,
письмо от 07.12.93 N9-3-2/262.
Введены в действие с 01.05.94
ЦНИИПромзданий,
приказ от 20.12.93 N 79

Обозначение документа	Наименование	Стр.
I.427.I-3.3-ТО	Техническое описание	2
- I	Колонна IКФ9I-I...2КФIII-I	6
- 2	Колонна 3КФ99-I...3КФI23-I	7
- 3	Колонна 3КФI27-I...3КФI47-I	8
- 4	Колонна 4КФII5-I...4КФI39-5	9
- 5	Колонна 5КФI43-I...5КФI55-5	I0
- 6	Колонна 6КФIII-I...7КФI47-2	II
- 7	Колонна IOКФII8-I...IOКФI33-4	I2
- 8	Колонна IIКФI42-I...IIКФI54-5	I3
- 9	Колонна IIКФI57-I...IIКФI69-4	I4
-I0	Установка закладного изделия в колонне продольного фахверка для крепления распорок и связей	I5
-II	Ключ для подбора строповочных петель	I5
-I2РС	Ведомость расхода стали, кг	I6

Инв.N подл. | Подпись и дата | Взам.инв.N

Испол.	Рутковск		I.427.I-3.3			
Н.конт	Кутырина		СОДЕРЖАНИЕ	Стад. Р	Лист	Листов I
				ЦНИИПРОМЗДАНИЙ		

I. ОБЩАЯ ЧАСТЬ

I.I. Настоящий выпуск 3 серии I.427.I-3 содержит рабочие чертежи железобетонных колонн прямоугольного сечения для продольного и торцового фахверка одноэтажных производственных зданий высотой 9,0; I0,2; II,4; I2,6 и I3,8 м. Состав серии и указания по применению колонн настоящего выпуска приведены в выпуске 0-I, арматурные и закладные изделия - в выпуске 4 и выпуске 2/87, стальные элементы колонн - в выпуске 2/87 настоящей серии.

Основной технической документацией при изготовлении колонн являются чертежи настоящего выпуска и чертежи марки КЖИ, разрабатываемые в проекте здания.

2. ТИПЫ, ОСНОВНЫЕ РАЗМЕРЫ И ПАРАМЕТРЫ

2.I. Железобетонные колонны продольного фахверка запроектированы призматическими с размерами сечений (b x h) 300x300; 300x400; 400x400; 400x500 и 400x600 мм. Колонны торцевого фахверка, а также колонны продольного фахверка зданий с мостовыми опорными кранами, с расчетной сейсмичностью 8 баллов при железобетонных стропильных конструкциях запроектированы ступенчатыми с размерами сечений нижней части (b x h) 300x400; 400x400; 400x500 и 400x600, высота сечения верхней части ступенчатых колонн принята равной 300 мм.

Колонны данного выпуска выполняются в опалубочных формах фахверковых колонн выпуска I/87 настоящей серии.

Инв.N подл. | Подпись и дата | Взам.инв.N

Гл.инж	Кутырина		I.427.I-3.3-ТО			
Н.конт	Рутковск		Техническое описание	Стад. Р	Лист I	Листов 4
				ЦНИИПРОМЗДАНИЙ		

2.2. Форма, марка и размеры колонн должны соответствовать указанным на чертежах.

2.3. Марки железобетонных колонн в соответствии с ГОСТ 25628-90 имеют следующую структуру:

ХХХ – Х – ХХ

- Номер типоразмера колонны (см.табл.);
- наименование конструкции (КФ – колонна фахверка);
- длина колонны в дециметрах (9I,99...);
- индекс, характеризующий несущую способность колонны (I,2,3 ...);
- индекс, характеризующий, в случае необходимости, повышенную коррозионную стойкость колонны (Н – при слабоагрессивной степени воздействия газообразной среды и бетоне нормальной проницаемости,
  П – при среднеагрессивной степени воздействия газообразной среды и бетоне пониженной проницаемости);
- индекс, характеризующий различие по закладным изделиям (I,2 и т.д.).

Эскиз колонны	Сечение колонны, ($b \times h$) мм	Условное обозначение типоразмеров	Эскиз колонны	Сечение колонны, мм	Условное обозначение типоразмеров
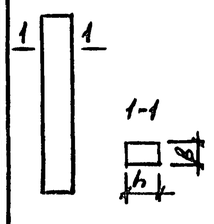	300x300	I	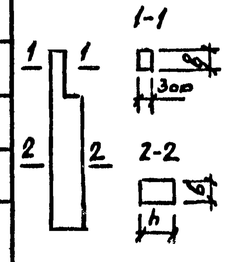	300x400	6
	300x400	2		400x400	7
	400x400	3		400x500	I0
	400x500	4		400x600	II
	400x600	5			

Например: I0КФII8-2-НI – колонна ступенчатая сечением 400x500 мм длиной II,8 м второй несущей способности, применяемая в условиях слабоагрессивной степени воздействия газообразной среды, с закладными изделиями для колонн торцового фахверка с железобетонными фермами.

3. ТЕХНИЧЕСКИЕ ТРЕБОВАНИЯ

3.I. Колонны должны изготовляться в соответствии с требованиями ГОСТ 25628-90 "Колонны железобетонные для одноэтажных зданий предприятий. Технические условия", СНиП 3.09.0I-85 "Производство сборных железобетонных конструкций и изделий", чертежей настоящего выпуска, а также чертежей марки КЖИ.

3.2. Армирование колонн выполняется по чертежам выпуска 4 настоящей серии.

3.3. Бетон.

3.3.I. Колонны изготавливаются из тяжелого бетона по ГОСТ 26633-9I классов по прочности на сжатие BI5 и B22,5 в соответствии с указаниями рабочих чертежей.

3.3.2. Фактическая прочность бетона (в проектном возрасте и отпускная) должна соответствовать требуемой, назначаемой по ГОСТ I8I05-86 в зависимости от нормируемой прочности бетона и от показателя фактической однородности прочности бетона.

Величина нормируемой отпускной прочности бетона на сжатие должна составлять 70 % от его проектного класса по прочности на сжатие в теплый период года и 90 % – в холодный период года. Теплый и холодный периоды года указываются в заказе на изготовление конструкций в соответствии с ГОСТ I30I5.0-83.

3.3.3. Бетон по морозостойкости и водонепроницаемости должен со-

Инв.N подл. | Подпись и дата | Взам.инв.N

ответствовать маркам, назначенным в проекте здания согласно табл. 9 СНиП 2.03.01-84*.

3.3.4. Бетон колонн, предназначенных для применения в условиях воздействия агрессивной среды, а также материалы для приготовления этого бетона должны удовлетворять требованиям, установленным в главе СНиП 2.03.11-85 и приведенным в проекте здания.

3.4. Арматурные и закладные изделия

3.4.1. В качестве продольной арматуры колонн применяется стержневая арматура периодического профиля класса А-Ш по ГОСТ 5781-82. В качестве поперечной - арматурная проволока периодического профиля класса Вр-I по ГОСТ 6727-80 и горячекатаная гладкая арматура класса А-I по ГОСТ 5781-82.

3.4.2. Колонны армируются пространственными арматурными каркасами, марки которых должны приниматься по спецификациям, приведенным в настоящем выпуске, в зависимости от марки колонн.

Рабочие чертежи арматурных каркасов приведены в выпуске 4 настоящей серии.

3.4.3. Сварные арматурные и закладные изделия должны удовлетворять требованиям ГОСТ 10922-90.

3.4.4. Изготовление пространственных каркасов должно выполняться в соответствии с техничеокими требованиями, приведенными в выпуске 4 настоящей серии.

3.4.5. Размещение в колоннах закладных изделий для крепления колонн к конструкциям покрытия, к фундаментам, к подкрановым балкам (в колоннах продольного фахверка зданий с мостовыми опорными кранами), а также для крепления стен и связей производится в соответствии с чертежами марки КЖИ проекта здания.

Установку указанных закладных изделий в пространственные каркасы следует производить по соответствующим узлам, приведенным в выпуске 2/87 настоящей серии. Марки закладных изделий содержатся в спецификациях чертежей КЖИ.

Рабочие чертежи закладных изделий (кроме чертежа закладного изделия МН38) приведены в выпуске 2/87, чертеж закладного изделия МН38 приведен в выпуске 4 настоящей серии.

Марки сталей для закладных изделий указываются в чертежах КЖИ в соответствии с табл. 3 пояснительной записки выпуска 0-I.

3.4.6. Форма и размеры закладных изделий должны соответствовать указанным в рабочих чертежах выпусков 2/87 и 4 настоящей серии.

3.4.7. Для изготовления строповочных петель применяется горячекатаная гладкая арматурная сталь класса А-I марок Ст3сп и Ст3пс по ГОСТ 5781-82. В случае, если возможен монтаж колонн при расчетной зимней температуре ниже минус 40°С, для строповочных петель не допускается применять сталь марки Ст3пс.

Допускается изготавливать строповочные петли из арматуры периодического профиля класса Ас-П марки 10ГТ, снижая диаметр арматуры на один номер по сравнению с петлей из арматуры класса А-I.

3.4.8. Закладные изделия колонн должны иметь антикоррозионное покрытие. Вид и техническая характеристика защиты закладных изделий должны соответствовать указаниям в чертежах КЖИ проекта здания.

3.5. Требования к изготовлению

3.5.1. Колонны рекомендуется изготавливать в стальных формах, удовлетворяющих требованиям ГОСТ 25781-83Е.

3.5.2. Проектное положение арматурных изделий в опалубке обеспечивается фиксаторами из плотного цементно-песчаного раствора или пластмассы. Применение стальных фиксаторов не допускается.

3.5.3. Отклонение линейных размеров закладных изделий не должны превышать предельных, установленных ГОСТ 10922-90 для сборных конст-

Инв. N подл. | Подпись и дата | Взам. инв. N

рукций 7 класса точности.

3.5.4. Закладные изделия МН1...МН12, МН17, МН18 фиксируются в проектном положении креплением к опалубочной форме инвентарными приспособлениями.

Положение остальных закладных изделий допускается фиксировать креплением к арматурному каркасу.

3.5.5. При установке закладных изделий для крепления связей (МН32 МН33, МН34) допускается разрезать поперечные стержни каркаса при условии установки заменяющих их шпилек.

3.5.6. Отклонение от номинального положения закладных изделий в плоскости боковых граней колонн не должно превышать 3 мм - для закладных изделий марок МН1, МН4, МН7...МН12, МН17, МН19...МН27, МН32... ...МН34, МН36, МН38, 10 мм - для закладных изделий марок МН2, МН3, МН5, МН6, МН13...МН16, МН18, МН28...МН31.

Отклонение от номинального положения стальных закладных изделий из плоскости боковых граней не должно превышать 3 мм.

3.5.7. Для строповки колонн при выемке из опалубочной формы и транспортировании рекомендуется применять инвентарные строповочные приспособления.

Установка строповочных приспособлений при выемке из опалубки, а также погрузки и разгрузки производится в местах, указанных на чертежах колонн настоящего выпуска на расстоянии С или С1, от торцов колонн.

При отсутствии инвентарных строповочных приспособлений допускается применять строповочные петли.

Установка строповочных петель производится по узлам 11...13, приведенным в докум. -30...-32 выпуска 1/87 настоящей серии. Ключ для подбора марок строповочных петель и номеров узлов их установки приведены в докум. -11 настоящего выпуска.

3.5.8. Опирание колонн на инвентарные прокладки при хранении и транспортировании должно производиться в местах расположения строповочных приспособлений.

3.5.9. Транспортирование и складирование колонн, кроме колонн сечением 400х600, допускается производить в положении "плашмя" или на "ребро". Транспортирование и складирование колонн сечением 400х600 необходимо производить только в положении "на ребро".

3.5.10. На боковых гранях колонн в уровне верха и низа предусмотрены риски, определяющие разбивочные оси здания. Привязка рисок и их размеры показаны на узлах 1...6, докум. -20... -25 выпуска 1/87 настоящей серии.

3.6. Приемка, методы контроля, транспортирование и хранение колонн производится согласно требований ГОСТ 25628-90 с учетом указаний п. 3.5.9 настоящей пояснительной записки.

Инв.N подл. | Подпись и дата | Взам. инв.N

1КФ91, 1КФ99

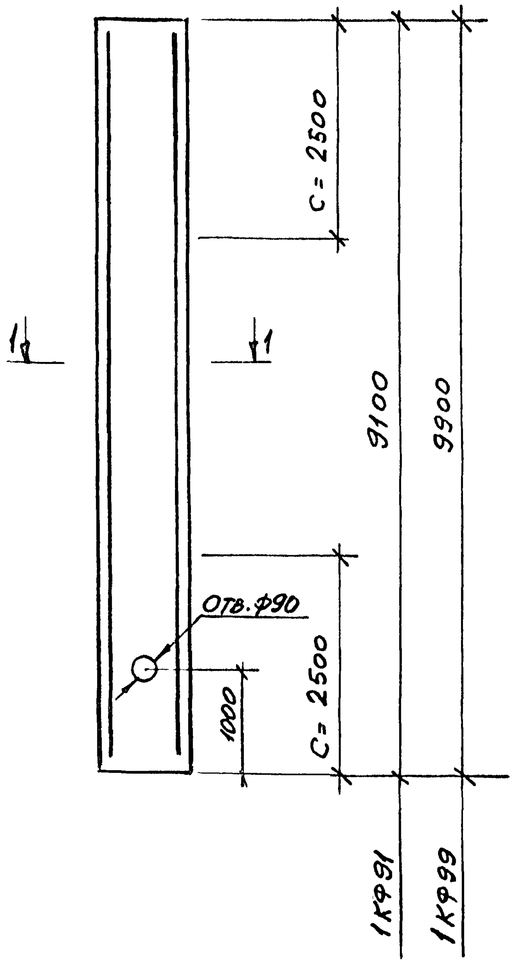

2КФ91, 2КФ103, 2КФ111

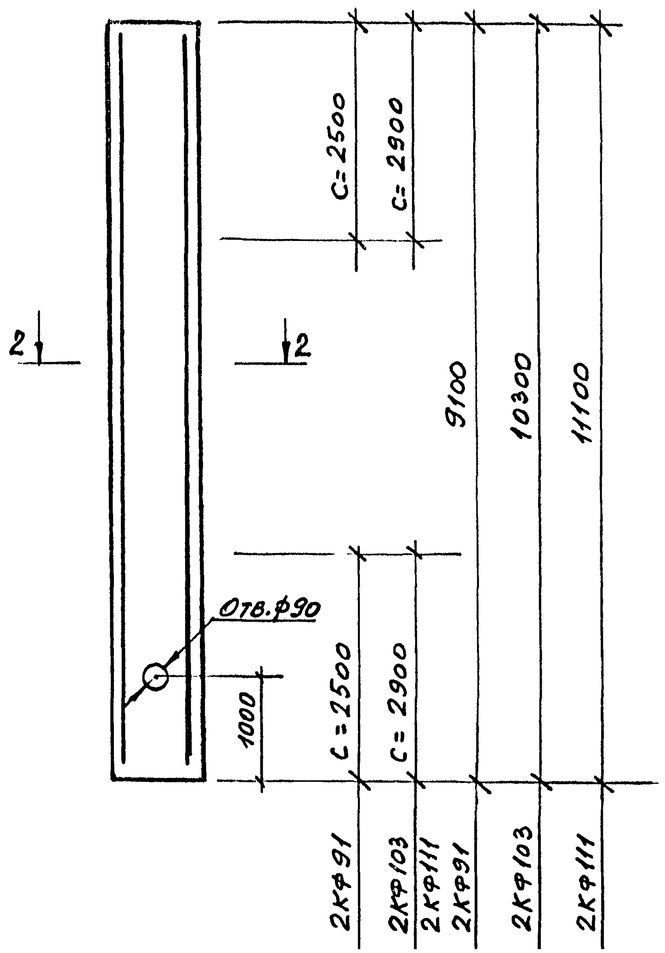

1-1

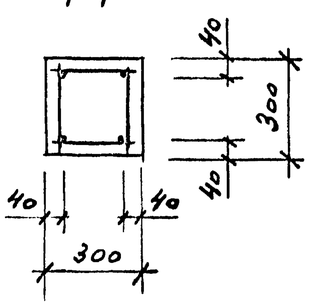

2-2

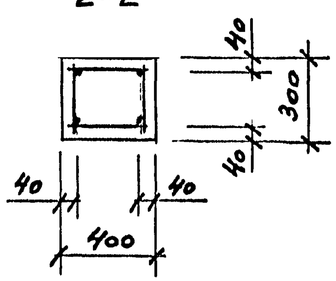

Марка колонны	Марка пространств. каркаса КП	Кол.	Обозначение документа на каркас КП	Класс бетона	Объём бетона, м³	Масса колонны, т
1КФ91-1	КП300	1	1.427.1-3.4-1	В15	0,82	2,1
1КФ91-2	КП301	1				
1КФ91-3	КП302	1				
1КФ91-4	КП303	1				
1КФ99-1	КП304	1		В15	0,89	2,2
1КФ99-2	КП305	1				
1КФ99-3	КП306	1				
1КФ99-4	КП307	1				
2КФ91-1	КП308	1	1.427.1-3.4-2	В15	1,09	2,7
2КФ91-2	КП309	1				
2КФ91-3	КП310	1				
2КФ91-4	КП311	1				
2КФ103-1	КП312	1		В15	1,24	3,1
2КФ103-2	КП313	1				
2КФ111-1	КП314	1		В15	1,33	3,3

1. С - расстояние от торца до места установки строповочного устройства
2. Марки закладных изделий и номера узлов их установки принимать по чертежам КЖИ проекта здания.

Гл. инж. пр.	Кутырина		15.11.93	1.427.1-3.3-1
Разраб.	Кутырина			Колонна 1КФ91-1..., 2КФ111-1
Исполнил	Рутковская			
Проверил	Кутырина			
Н. контр.	Кутырина			

Стадия	Лист	Листов
Р		1

ЦНИИПРОМЗДАНИЙ

Инв.N подл. | Подпись и дата | Взам. инв.N

3КФ99, 3КФ103

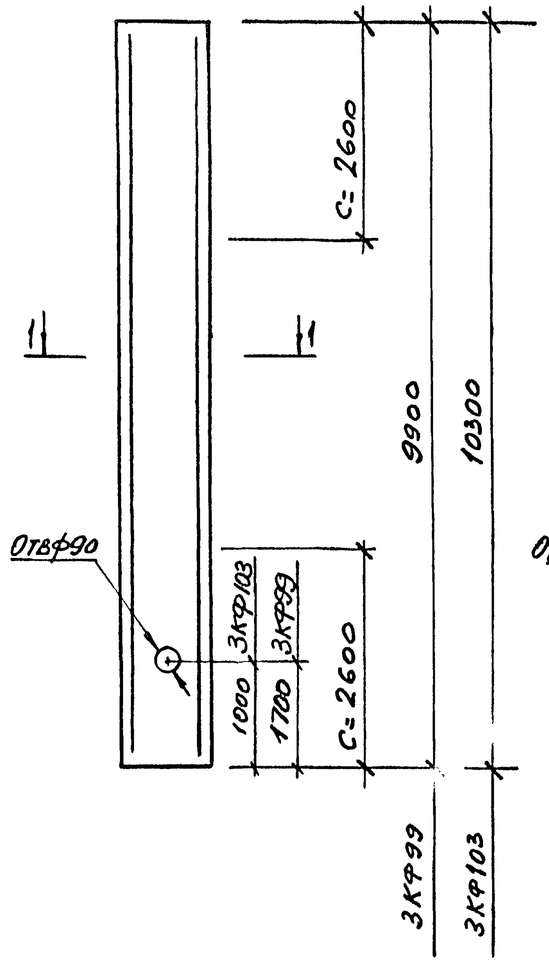

3КФ115, 3КФ123

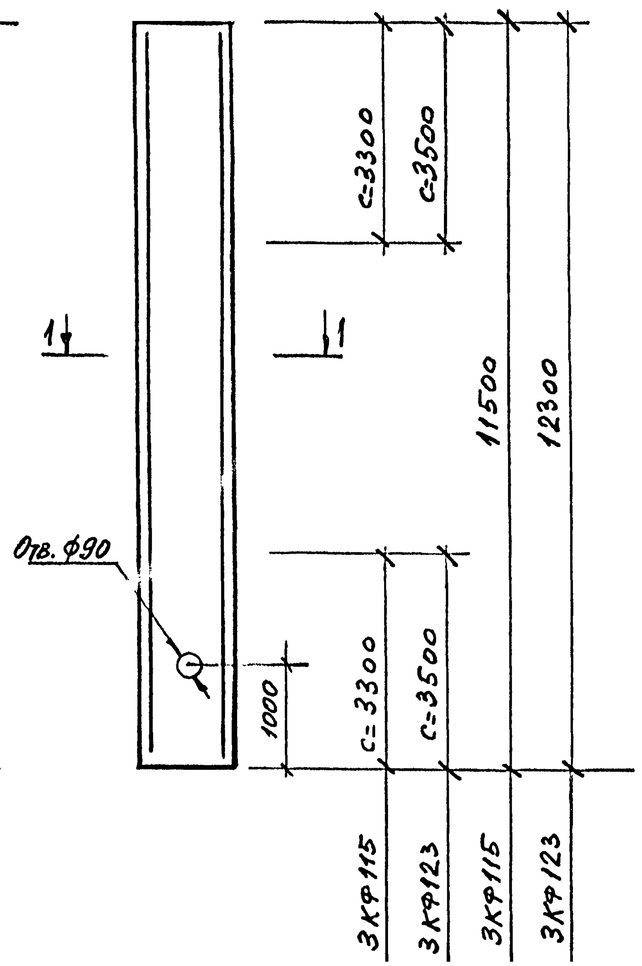

1-1

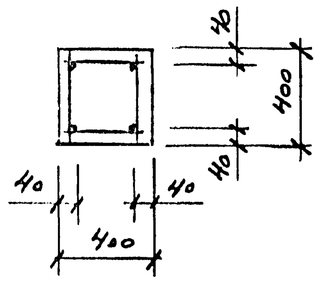

Марка колонны	Марка пространст. каркаса КП	Кол.	Обозначение документа на каркас КП	Класс бетона	Объём бетона, м³	Масса колонны, т
3КФ99-1	КП315	1	1.427.1-3.4-3	В15	1,58	4,0
3КФ99-2	КП316	1				
3КФ99-3	КП317	1				
3КФ99-4	КП318	1				
3КФ103-1	КП319	1		В15	1,65	4,1
3КФ103-2	КП320	1				
3КФ103-3	КП321	1				
3КФ103-4	КП322	1				
3КФ115-1	КП323	1	1.427.1-3.4-4	В15	1,84	4,6
3КФ115-2	КП324	1				
3КФ115-3	КП325	1				
3КФ115-4	КП326	1				
3КФ115-5	КП327	1				
3КФ123-1	КП328	1		В15	1,97	4,9

1. С - расстояние от торца до места установки строповочного устройства.
2. Марки закладных изделий и номера узлов их установки принимать по чертежам КЖИ проекта здания.

Гл.инж.пр.	Купырина		15.11.93	1.427.1-3.3-2
Разраб.	Рутковская			Колонна 3КФ99-1...3КФ123-1
Исполнил	Рутковская			
Проверил	Купырина			
Н.контр.	Купырина			

Стадия	Лист	Листов
Р		1

ЦНИИПРОЗДАНИЙ

Инв.N подл. | Подпись и дата | Взам.инв.N

3КФ127, 3КФ135

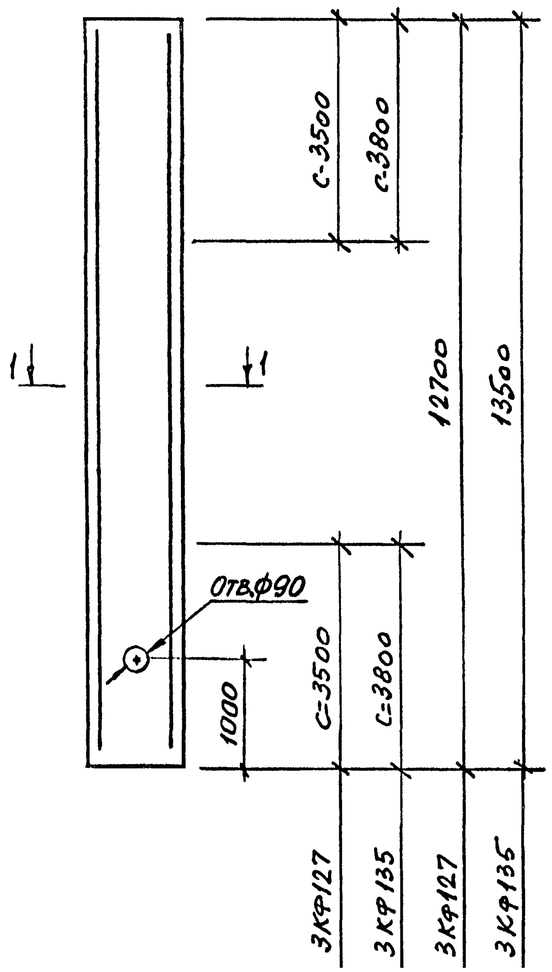

3КФ139, 3КФ147

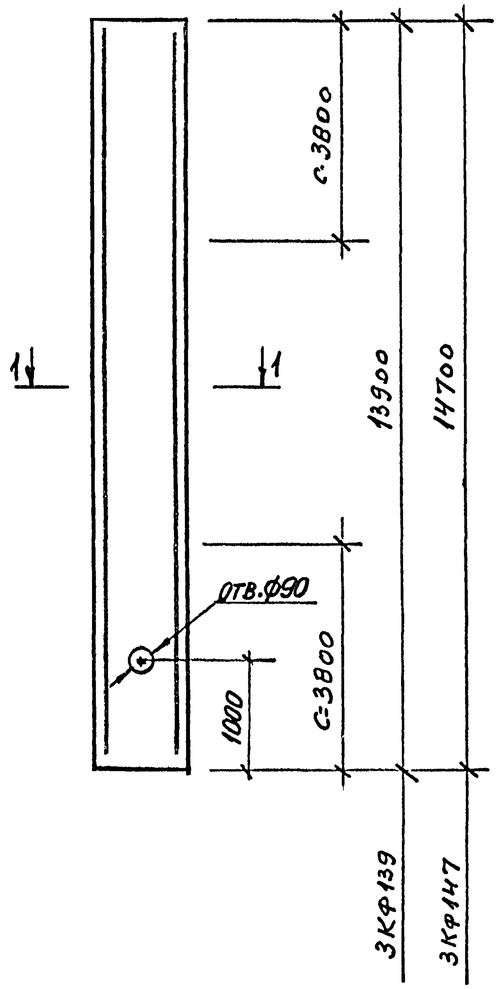

1-1

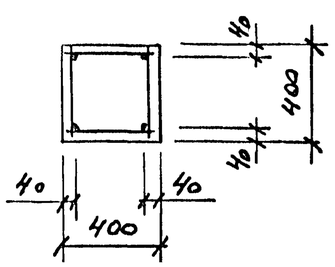

Марка колонны	Марка пространств. каркаса КП	Кол.	Обозначение документа на каркас КП	Класс бетона	Объем бетона, $м^3$	Масса колонны, т
3КФ127-1	КП329	1	1,427.1-3.4-4	В15	2,03	5,1
3КФ127-2	КП330	1				
3КФ127-3	КП331	1	1,427.1-3.4-5			
3КФ127-4	КП332	1				
3КФ127-5	КП333	1				
3КФ135-1	КП334	1		В15	2,16	5,4
3КФ139-1	КП335	1		В15	2,22	5,6
3КФ139-2	КП336	1	1,427.1-3.4-6			
3КФ139-3	КП337	1				
3КФ139-4	КП338	1				
3КФ139-5	КП338	1		В22,5		
3КФ147-1	КП339	1		В15	2,35	5,9
3КФ147-2	КП340	1				

1. С-расстояние от торца до места установки строповочного устройства
2. Марки закладных изделий и номера узлов их установки принимать по чертежам КЖИ проекта здания.

Гл. инж. пр.	Кутырина		15.11.93	1.427.1-3.3-3
Разраб.	Кутырина			Колонна 3КФ127-1...3КФ147-2
Исполнил	Рутковская			
Проверил	Кутырина			
Н. контр.	Кутырина			

Стадия	Лист	Листов
Р		1

ЦНИИПРОМЗДАНИЙ

Инв. N подл. | Подпись и дата | Взам. инв. N

4КФ115, 4КФ119

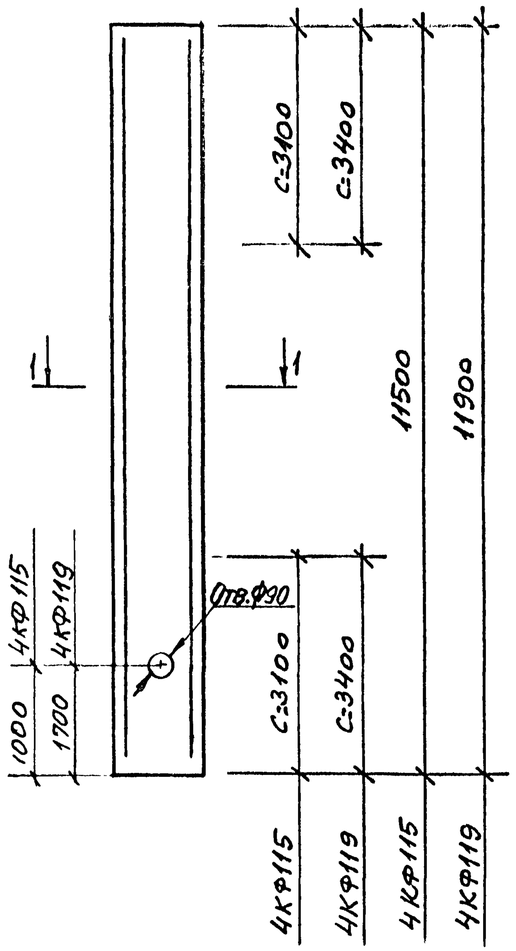

4КФ127... 4КФ139

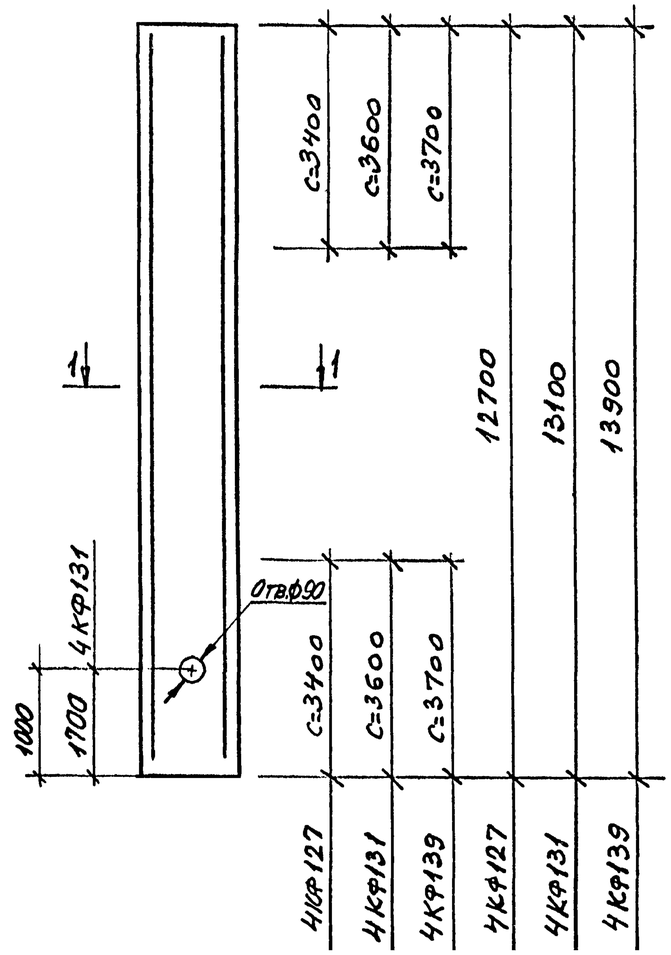

1-1

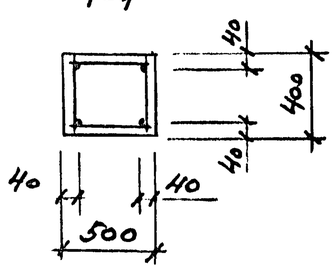

Марка колонны	Марка пространств. каркаса КП	Кол.	Обозначение документа на каркас КП	Класс бетона	Объем бетона, м3	Масса колонны, кг
4КФ115-1	КП341	1	1.427.1-3.4-7	В15	2,30	5,8
4КФ115-2	КП342	1				
4КФ115-3	КП343	1				
4КФ115-4	КП344	1				
4КФ119-1	КП345	1		В15	2,38	6,0
4КФ119-2	КП346	1				
4КФ119-3	КП347	1				
4КФ119-4	КП348	1	1.427.1-3.4-8			
4КФ119-5	КП349	1				
4КФ127-1	КП350	1		В15	2,54	6,4
4КФ127-2	КП351	1				
4КФ127-3	КП352	1				
4КФ127-4	КП353	1				
4КФ131-1	КП354	1				
4КФ131-2	КП355	1				
4КФ131-3	КП356	1	1.427.1-3.4-9	В15	2,62	6,6
4КФ131-4	КП357	1				
4КФ131-5	КП358	1				
4КФ139-1	КП359	1		В15	2,78	7,0
4КФ139-2	КП360	1				
4КФ139-3	КП361	1				
4КФ139-4	КП362	1				
4КФ139-5	КП363	1				

1. С-расстояние от торца до места установки строповочного устройства.
2. Марки закладных изделий и номера узлов их установки принимать по чертежам КЖИ проекта здания.

Гл.инж.пр.	Кутырина		15.11.93	1.427.1-3.3-4
Рд.разраб.	Рутковская			Колонна 4КФ115-1...4КФ139-5
Исполнил	Рутковская			
Проверил	Кутырина			
Н.контр.	Кутырина			

Стадия	Лист	Листов
Р		1

ЦНИИПРОМЗДАНИЙ

Инв. N подл. | Подпись и дата | Взам. инв. N

5КФ143

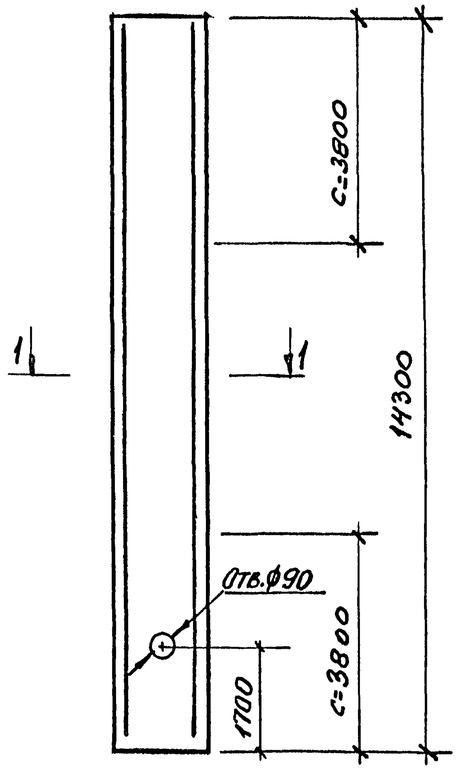

5КФ155

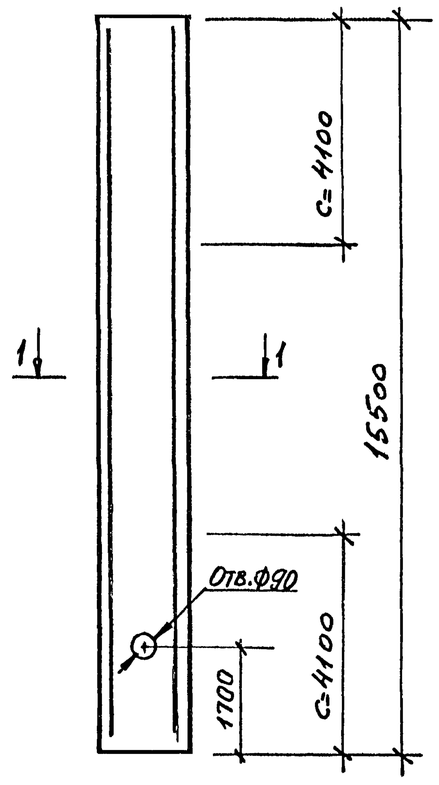

1-1

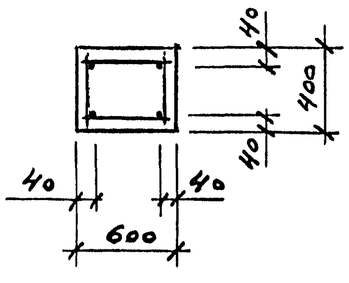

Марка колонны	Марка пространств. каркаса КП	Кол.	Обозначение документа на каркас КП	Класс бетона	Объем бетона, м³	Масса колонны, т
5КФ143-1	КП 364	1	1.427.1-3.4-10	В22,5	3,43	8,6
5КФ143-2	КП 365	1				
5КФ143-3	КП 366	1				
5КФ143-4	КП 367	1				
5КФ143-5	КП 368	1				
5КФ155-1	КП 369	1		В22,5	3,72	9,3
5КФ155-2	КП 370	1				
5КФ155-3	КП 371	1				
5КФ155-4	КП 372	1				
5КФ155-5	КП 373	1				

1. С-расстояние от торца до места установки строповочного устройства.
2. Марки закладных изделий и номера узлов их установки принимать по чертежам КЖИ проекта здания.

Гл.инж.пр.	Кутыринна		15.11.93	
Рдрряб.	Рутковская			
Исполнит.	Рутковская			
Проверил	Кутыринна			
Н.контр.	Кутыринна			

1.427.1-3.3-5

Колонна 5КФ143-1..,5КФ155-5

Стадия	Лист	Листов
Р		1

ЦНИИПРОМЗДАНИЙ

Инв.N подл. | Подпись и дата | Взам.инв.N

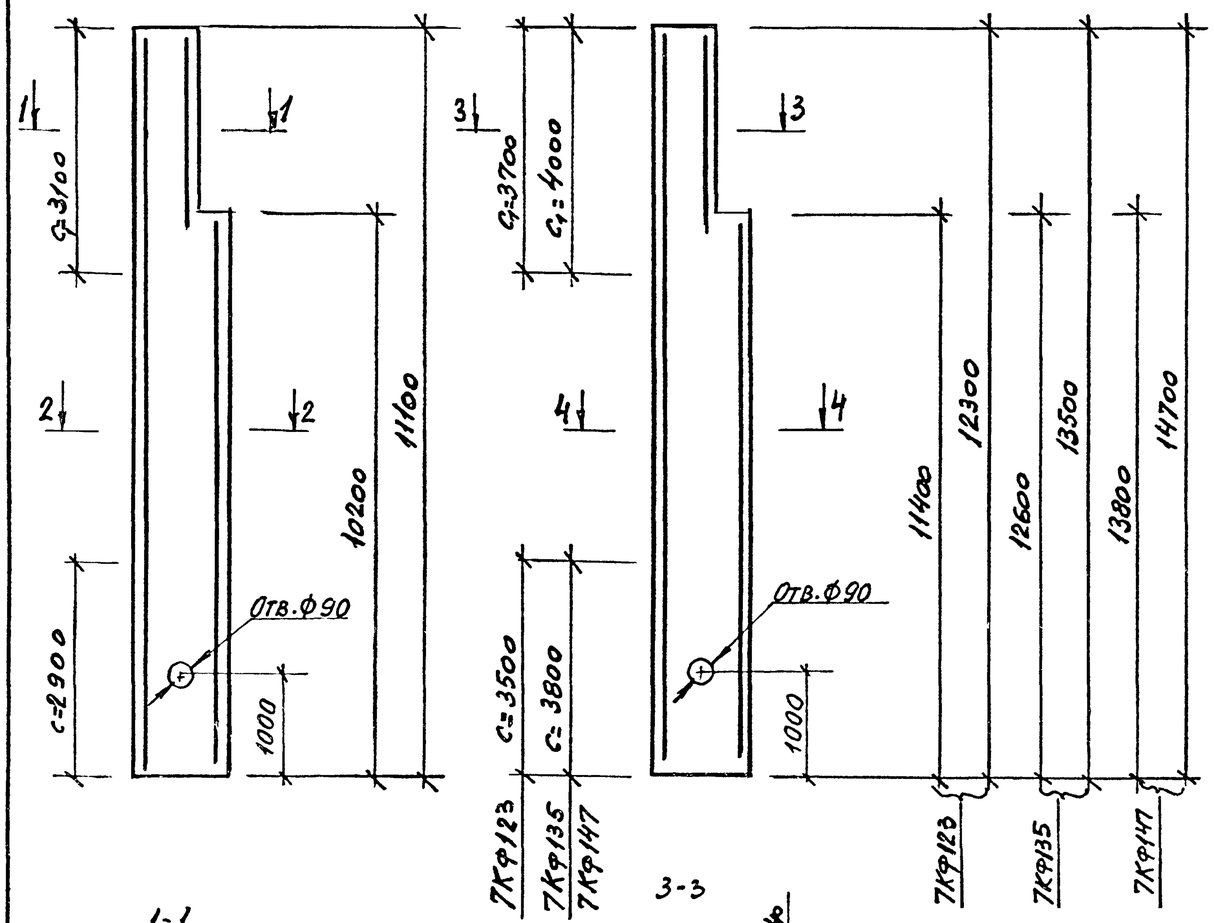

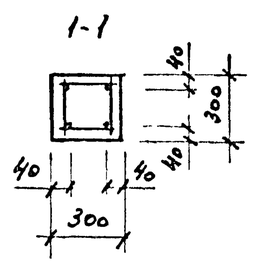

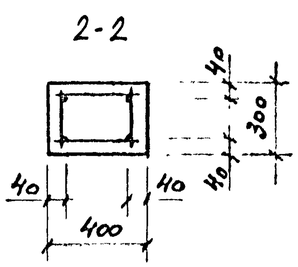

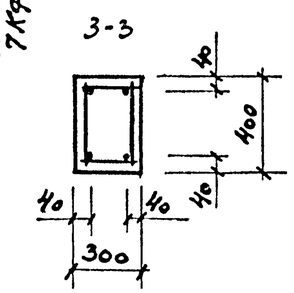

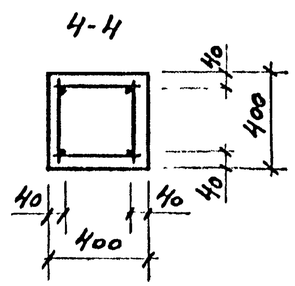

Марка колонны	Марка пространств. каркаса КП	Кол.	Обозначение документа на каркас КП	Класс бетона	Объём бетона, м³	Масса колонны, т
6КФ111-1	КП 374	1	1.427.1-3.4-11	В15	1,31	3,3
7КФ123-1	КП 375	1		В15	1,93	4,8
7КФ135-1	КП 376	1	1.427.1-3.4-12	В15	2,12	5,3
7КФ147-1	КП 377	1		В15	2,32	5,8
7КФ147-2	КП 378	1				

1. C; C_1 - расстояния от торцов до мест установки строповочных устройств.
2. Марки закладных изделий и номера узлов их установки принимать по чертежам КЖИ проекта здания.

Гл. инж. пр.	Кутырина		15.11.93	1.427.1-3.3-6			
Разраб.	Кутырина			Колонна 6КФ111-1...7КФ147-2	Стадия	Лист	Листов
Исполнит.	Рутковская				Р		1
Проверил	Кутырина				ЦНИИПРОМЗДАНИЙ		
Н. контр.	Кутырина						

Инв. N подл. | Подпись и дата | Взам. инв. N

10КФ118, 10КФ121

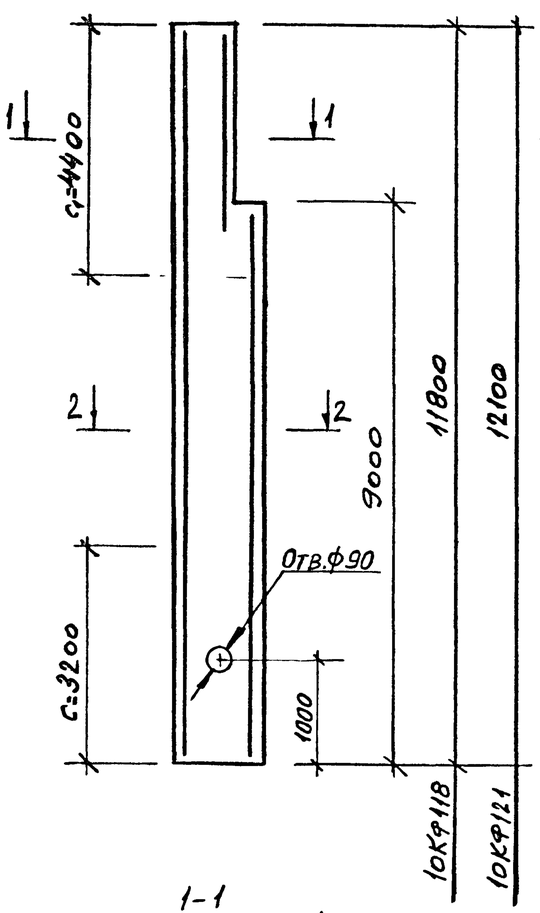

10КФ130, 10КФ133

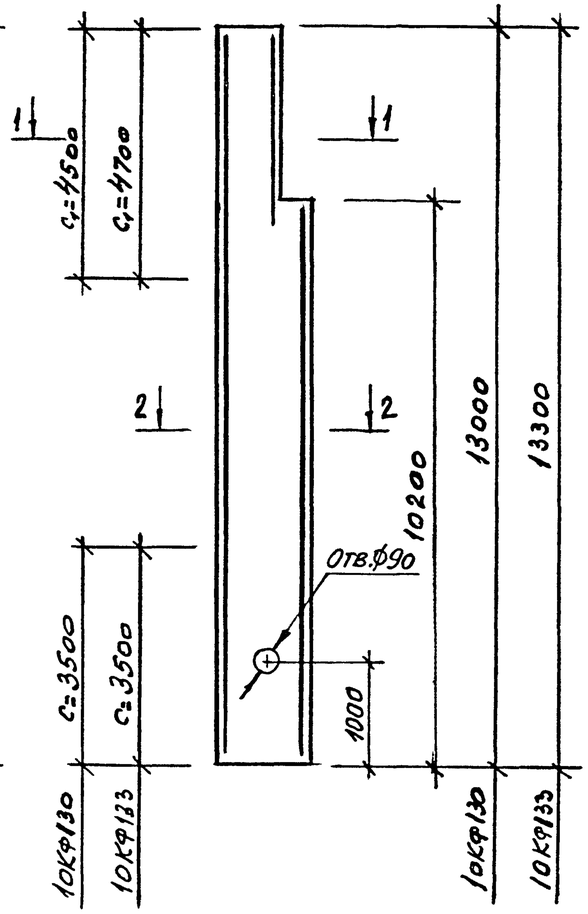

1-1

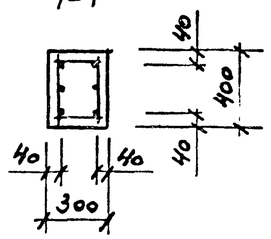

2-2

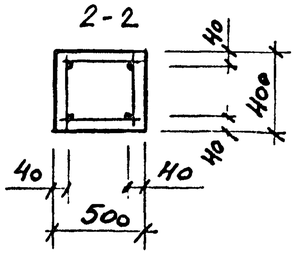

Марка колонны	Марка пространств. каркаса КП	Кол.	Обозначение документа на каркас КП	Класс бетона	Объём бетона, м³	Масса колонны, т
10КФ118-1	КП379	1	1.427.1-3.4-13	В15	2,14	5,3
10КФ118-2	КП380	1				
10КФ118-3	КП381	1				
10КФ118-4	КП382	1				
10КФ121-1	КП383	1	1.427.1-3.4-14	В15	2,17	5,4
10КФ121-2	КП384	1				
10КФ121-3	КП385	1				
10КФ121-4	КП386	1				
10КФ130-1	КП387	1	1.427.1-3.4-15	В15	2,38	5,9
10КФ130-2	КП388	1				
10КФ130-3	КП389	1				
10КФ130-4	КП390	1				
10КФ133-1	КП391	1	1.427.1-3.4-16	В15	2,41	6,0
10КФ133-2	КП392	1				
10КФ133-3	КП393	1				
10КФ133-4	КП394	1				

1. $C; C_1$ - расстояния от торцов до мест установки строповочных устройств.

2. Марки закладных изделий и номера узлов их установки принимать по чертежам КЖИ проекта здания.

Гл. инж. пр	Купырина		15.11.93	1.427.1-3.3-7
Разраб.	Рутковская			Колонна 10КФ118-1...10КФ133-4
Исполнил	Рутковская			
Проверил	Купырина			
Н. контр.	Купырина			

Стадия	Лист	Листов
Р		1

ЦНИИПРОМЗДАНИЙ

Инв. N подл. | Подпись и дата | Взам. инв. N

11КФ142 11КФ145

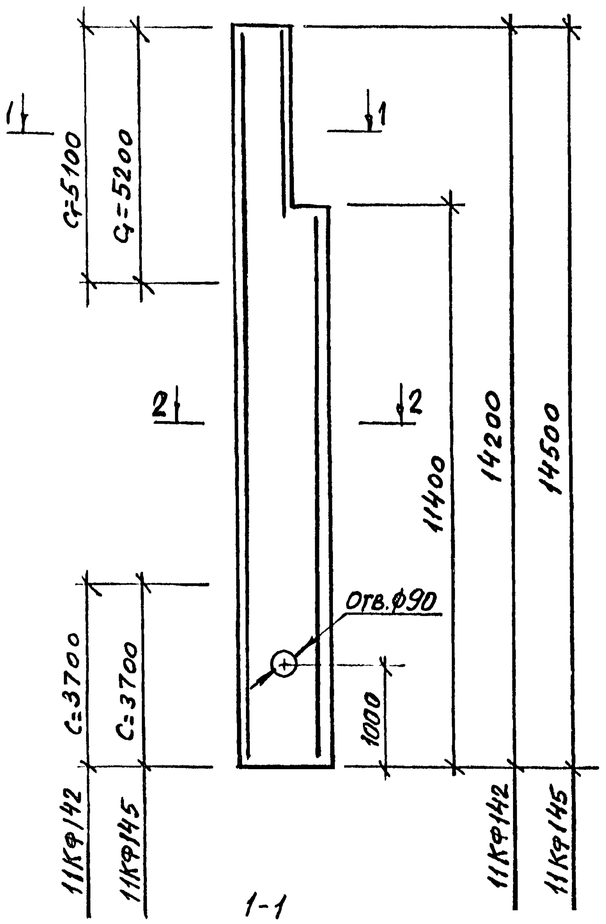

11КФ154

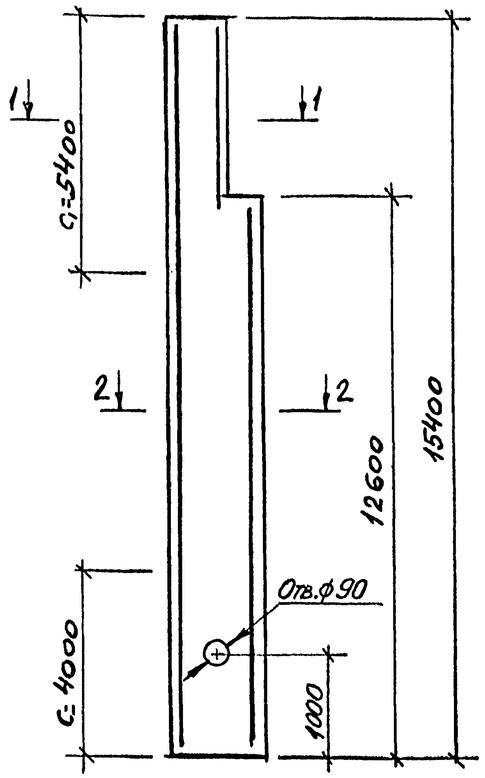

1-1

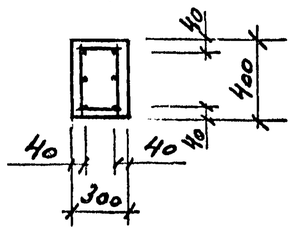

2-2

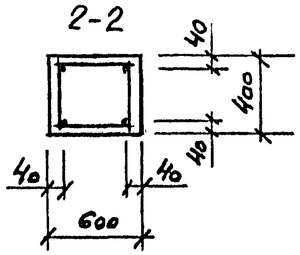

Марка колонны	Марка пространств. каркаса КП	Кол.	Обозначение документа на каркас КП	Класс бетона	Объём бетона, $м^3$	Масса колонны, т
11КФ142-1	КП395	1	1.427.1-3.4-17	В22,5	3,07	7,7
11КФ142-2	КП396	1				
11КФ142-3	КП397	1				
11КФ142-4	КП398	1				
11КФ142-5	КП399	1	1.427.1-3.4-18			
11КФ145-1	КП400	1		В22,5	3,11	7,8
11КФ145-2	КП401	1				
11КФ145-3	КП402	1				
11КФ145-4	КП403	1	1.427.1-3.4-19			
11КФ154-1	КП404	1				
11КФ154-2	КП405	1				
11КФ154-3	КП406	1		В22,5	3,36	8,4
11КФ154-4	КП407	1	1.427.1-3.4-20			
11КФ154-5	КП408	1				

1. C и C_1 - расстояния от торцов до мест установки строповочных устройств.

2. Марки закладных изделий и номера узлов их установки принимать по чертежам КЖИ проекта здания.

Гл. инж. пр.	Кутырина		
Разраб.	Рутковская		
Исполнит.	Рутковская		
Проверил	Кутырина		
Н. контр.	Кутырина		

1.427.1-3.3-8

Колонна 11КФ142-1...11КФ154-5

Стадия	Лист	Листов
Р		1

ЦНИИПРОМЗДАНИЙ

Инв. N подл. | Подпись и дата | Взам. инв. N

11КФ157

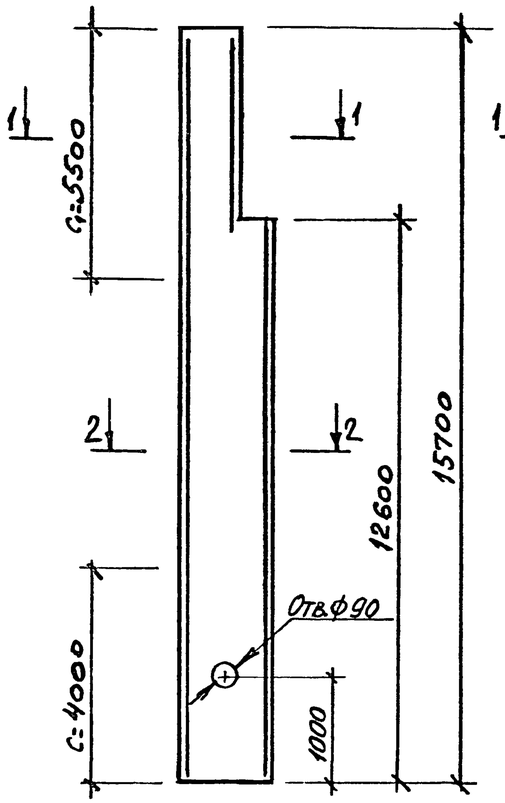

11КФ166, 11КФ169

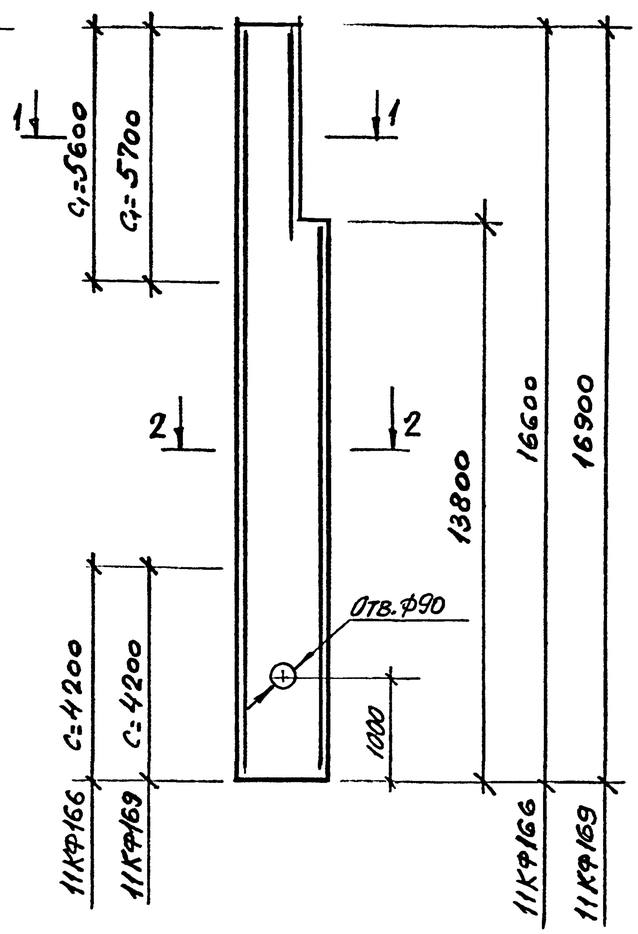

1-1

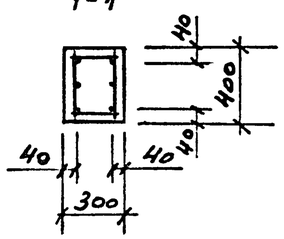

2-2

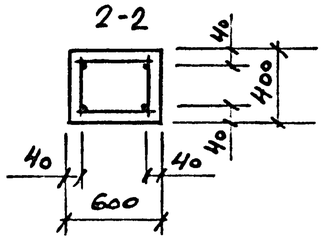

Марка колонны	Марка пространств. каркаса КП	Кол.	Обозначение документа на каркас КП	Класс бетона	Объём бетона, $м^3$	Масса колонны, т
11КФ157-1	КП409	1	1.427.1-3.4-20	В22,5	3,4	8,5
11КФ157-2	КП410	1				
11КФ157-3	КП411	1	1.427.1-3.4-21			
11КФ157-4	КП412	1				
11КФ157-5	КП413	1				
11КФ166-1	КП414	1	1.427.1-3.4-22	В22,5	3,65	9,1
11КФ166-2	КП415	1				
11КФ166-3	КП416	1				
11КФ166-4	КП417	1				
11КФ169-1	КП418	1	1.427.1-3.4-23	В22,5	3,68	9,2
11КФ169-2	КП419	1				
11КФ169-3	КП420	1				
11КФ169-4	КП421	1				

1. C и C_1 - расстояния от торцов до мест установки строповочных устройств.
2. Марки закладных изделий и номера узлов их установки принимать по чертежам КЖИ проекта здания.

Гл. инж. пр.	Купырина		15.11.93	1.427.1-3.3-9
Разраб.	Рутковская			Колонна 11КФ157-1,..,11КФ169-4
Исполнил	Рутковская			
Проверил	Купырина			
Н. контр.	Купырина			

Стадия	Лист	Листов
Р		1

ЦНИИПРОМЗДАНИЙ

Инв. N подл. | Подпись и дата | Взам. инв. N

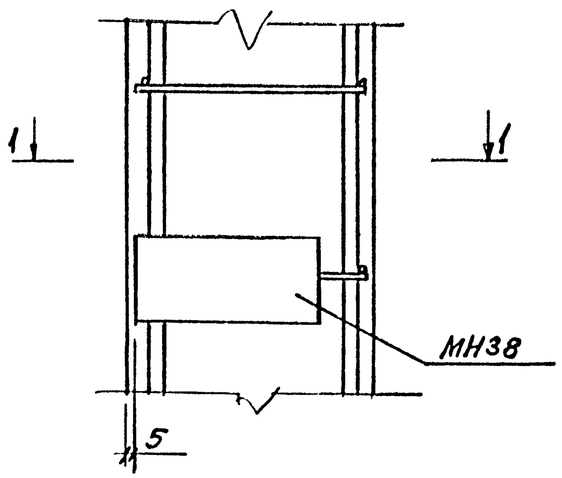

1-1

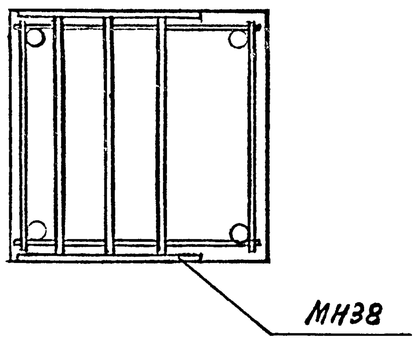

1. Чертеж закладного изделия МН38 см. докум.-48 выпуска 4
2. Ключ для подбора и привязку закладного изделия для крепления распорок и связей см. докум.-7 выпуска 0-1.

Гл.инж.пр.	Купырина		15.11.93	1.427.1-3.3-10			
Разраб.	Рутковская			Установка закладного изделия в колонне продольного фахверка для крепления распорок и связей	Стадия	Лист	Листов
Исполнил	Рутковская				Р		1
Проверил	Купырина				ЦНИИПРОМЗДАНИЙ		
Н.контр.	Купырина						

Взам. инв. N | Подпись и дата | Инв. N подл.

Марка колонны	Марка петли по серии 1.400-9	Количество петель на одну колонну	N узла установки и N документа
1КФ91, 1КФ99	УП2-4	2	11/30
2КФ91, 2КФ103, 2КФ111	УП2-4	4	12/31
3КФ99	УП2-6	2	11/30
3КФ103, 3КФ115, 3КФ123	УП2-8	2	11/30
3КФ127, 3КФ135, 3КФ139, 3КФ147, 4КФ115, 4КФ119	УП2-6	4	12/31
4КФ127, 4КФ131 4КФ139	УП2-8	4	12/31
5КФ143, 5КФ155	УП2-10	4	12/31
6КФ111	УП2-6	2	13/32
7КФ123	УП2-8	2	13/32
7КФ135, 7КФ147	УП2-6	4	12/31
10КФ118, 10КФ121, 10КФ130	УП2-6	4	12/31
10КФ133	УП2-8	4	12/31
11КФ142, 11КФ145, 11КФ154, 11КФ157, 11КФ166, 11КФ169	УП2-10	4	12/31

Указанные в таблице номера узлов и номера документов приведены в выпуске 1/87 настоящей серии.

Гл.инж.пр.	Купырина		15.11.93	1.427.1-3.3-11			
Разраб.	Купырина			Ключ для подбора строповочных петель	Стадия	Лист	Листов
Исполнил	Рутковская				Р		1
Проверил	Купырина				ЦНИИПРОМЗДАНИЙ		
Н.контр.	Купырина						

Взам. инв. N | Подпись и дата | Инв. N подл.

Марка колонны	Изделия арматурные										Всего
	Арматура класса										
	А-III					А-I		Вр-I			
	ГОСТ 5781-82					ГОСТ 5781-82		ГОСТ 6727-80			
	Ф 14	Ф 16	Ф 18	Ф 20	Итого	Ф 6	Итого	Ф 4	Ф 5	Итого	
1КФ 91-1	44,0	—	—	—	44,0	1,8	1,8	4,3	—	4,3	50,1
1КФ 91-2	—	57,2	—	—	57,2	1,8	1,8	3,6	—	3,6	62,6
1КФ 91-3	44,0	—	—	—	44,0	1,8	1,8	5,4	—	5,4	51,2
1КФ 91-4	—	57,2	—	—	57,2	1,8	1,8	5,4	—	5,4	64,4
1КФ 99-1	47,6	—	—	—	47,6	1,8	1,8	4,7	—	4,7	54,1
1КФ 99-2	—	62,4	—	—	62,4	1,8	1,8	4,0	—	4,0	68,2
1КФ 99-3	47,6	—	—	—	47,6	1,8	1,8	5,9	—	5,9	55,3
1КФ 99-4	—	62,4	—	—	62,4	1,8	1,8	5,9	—	5,9	70,1
2КФ 91-1	—	57,2	—	—	57,2	2,4	2,4	3,9	—	3,9	63,5
2КФ 91-2	—	—	72,6	—	72,6	2,4	2,4	—	4,9	4,9	79,9
2КФ 91-3	—	57,2	—	—	57,2	2,4	2,4	5,9	—	5,9	65,5
2КФ 91-4	—	—	72,6	—	72,6	2,4	2,4	—	6,8	6,8	81,8
2КФ 103-1	49,7	—	—	—	49,7	2,4	2,4	5,4	—	5,4	57,5
2КФ 103-2	49,7	—	—	—	49,7	2,4	2,4	6,7	—	6,7	58,8
2КФ 111-1	53,6	—	—	—	53,6	2,4	2,4	5,7	—	5,7	61,7
3КФ 99-1	—	—	79,0	—	79,0	3,6	3,6	—	6,2	6,2	88,8
3КФ 99-2	—	—	—	97,6	97,6	3,6	3,6	—	5,5	5,5	106,7
3КФ 99-3	—	—	79,0	—	79,0	3,6	3,6	—	8,5	8,5	91,1
3КФ 99-4	—	—	—	97,6	97,6	3,6	3,6	—	7,2	7,2	108,4
3КФ 103-1	—	—	82,2	—	82,2	3,6	3,6	—	6,4	6,4	92,2
3КФ 103-2	—	—	—	101,6	101,6	3,6	3,6	—	5,7	5,7	110,9

Инв. № подл. | Подпись и дата | Взам. инв. №

Гл. инж. пр.	Кутырина		15.11.93
Исполнил	Семенова		
Проверил	Кутырина		
Н. контр.	Кутырина		

1.427.1-3.3-12РС

Ведомость расхода стали, кг

Стадия	Лист	Листов
Р	1	

ЦНИИПРОМЗДАНИЙ

Ц00176-02 17

Формат А3

кг

ПРОДОЛЖЕНИЕ

Марка колонны	Изделия арматурные											Всего
	Арматура класса											
	А-III ГОСТ 5781-82						А-I ГОСТ 5781-82		Вр-I ГОСТ 6727-80			
	ф 14	ф 16	ф 18	ф 20	ф 22	Итого	ф 6	Итого	ф 4	ф 5	Итого	
3КФ103-3	—	—	82,2	—	—	82,2	3,6	3,6	—	9,0	9,0	94,8
3КФ103-4	—	—	—	—	122,8	122,8	15,1	15,1	—	—	—	137,9
3КФ115-1	55,6	—	—	—	—	55,6	3,6	3,6	6,4	—	6,4	65,6
3КФ115-2	—	72,5	—	—	—	72,5	3,6	3,6	5,3	—	5,3	81,4
3КФ115-3	55,6	—	—	—	—	55,6	3,6	3,6	8,0	—	8,0	67,2
3КФ115-4	—	72,5	—	—	—	72,5	3,6	3,6	8,0	—	8,0	84,1
3КФ115-5	—	—	91,8	—	—	91,8	3,6	3,6	—	10,1	10,1	105,5
3КФ123-1	—	77,6	—	—	—	77,6	3,6	3,6	5,7	—	5,7	86,9
3КФ127-1	—	80,0	—	—	—	80,0	3,6	3,6	5,9	—	5,9	89,5
3КФ127-2	—	—	101,3	—	—	101,3	3,6	3,6	—	7,9	7,9	112,8
3КФ127-3	—	80,0	—	—	—	80,0	3,6	3,6	8,8	—	8,8	92,4
3КФ127-4	—	—	101,3	—	—	101,3	3,6	3,6	—	11,0	11,0	115,9
3КФ127-5	—	—	—	125,2	—	125,2	3,6	3,6	—	9,2	9,2	138,0
3КФ135-1	—	—	107,7	—	—	107,7	3,6	3,6	—	8,3	8,3	119,6
3КФ139-1	—	—	110,9	—	—	110,9	3,6	3,6	—	8,8	8,8	123,3
3КФ139-2	—	—	—	—	165,7	165,7	15,4	15,4	—	—	—	181,1
3КФ139-3	—	—	110,9	—	—	110,9	3,6	3,6	—	12,1	12,1	126,6
3КФ139-4	—	—	—	—	165,7	165,7	19,1	19,1	—	—	—	184,8
3КФ139-5	—	—	—	—	165,7	165,7	19,1	19,1	—	—	—	184,8
3КФ147-1	—	—	117,4	—	—	117,4	3,6	3,6	—	9,2	9,2	130,2
3КФ147-2	—	—	—	144,8	—	144,8	3,6	3,6	—	8,1	8,1	156,5

Инв. № подл. | Подпись и дата | Взам. инв. №

продолжение

Марка колонны	Изделия арматурные												Всего
	Арматура класса												
	А-III						А-I			Вр-I			
	ГОСТ 5781-82						ГОСТ 5781-82			ГОСТ 6727-80			
	ф 16	ф 18	ф 20	ф 22	ф 25	Итого	ф 6	ф 8	Итого	ф 4	ф 5	Итого	
4КФ 115-1	72,5	—	—	—	—	72,5	4,5	—	4,5	6,1	—	6,1	83,1
4КФ 115-2	—	91,8	—	—	—	91,8	4,5	—	4,5	—	8,2	8,2	104,5
4КФ 115-3	72,5	—	—	—	—	72,5	4,5	—	4,5	9,0	—	9,0	86,0
4КФ 115-4	—	—	—	137,2	—	137,2	19,0	—	19,0	—	—	—	156,2
4КФ 119-1	—	95,0	—	—	—	95,0	4,5	—	4,5	—	8,4	8,4	107,9
4КФ 119-2	—	—	117,2	—	—	117,2	4,5	—	4,5	—	7,4	7,4	129,1
4КФ 119-3	—	95,0	—	—	—	95,0	4,5	—	4,5	—	11,7	11,7	111,2
4КФ 119-4	—	—	117,2	—	—	117,2	4,5	—	4,5	—	9,7	9,7	131,4
4КФ 119-5	—	—	—	142,0	—	142,0	19,4	—	19,4	—	—	—	161,4
4КФ 127-1	—	101,3	—	—	—	101,3	4,5	—	4,5	—	8,9	8,9	114,7
4КФ 127-2	—	—	—	151,4	—	151,4	16,7	—	16,7	—	—	—	168,1
4КФ 127-3	—	101,3	—	—	—	101,3	4,5	—	4,5	—	12,4	12,4	118,2
4КФ 127-4	—	—	—	—	194,8	194,8	4,5	24,5	29,0	—	—	—	223,8
4КФ 131-1	—	—	129,2	—	—	129,2	4,5	—	4,5	—	8,2	8,2	141,9
4КФ 131-2	—	—	—	156,0	—	156,0	17,1	—	17,1	—	—	—	173,1
4КФ 131-3	—	—	129,2	—	—	129,2	4,5	—	4,5	—	10,7	10,7	144,4
4КФ 131-4	—	—	—	156,0	—	156,0	20,9	—	20,9	—	—	—	176,9
4КФ 131-5	—	—	—	—	200,9	200,9	4,5	25,2	29,7	—	—	—	230,6
4КФ 139-1	—	—	136,9	—	—	136,9	4,5	—	4,5	—	8,7	8,7	150,1
4КФ 139-2	—	—	—	165,7	—	165,7	17,9	—	17,9	—	—	—	183,6
4КФ 139-3	—	—	136,9	—	—	136,9	4,5	—	4,5	—	11,4	11,4	152,8
4КФ 139-4	—	—	—	165,7	—	165,7	22,1	—	22,1	—	—	—	187,8
4КФ 139-5	—	—	—	—	213,2	213,2	4,5	27,2	31,7	—	—	—	244,9

Инв. № подл. | Подпись и дата | Взам. инв. №

ПРОДОЛЖЕНИЕ

Марка колонны	Изделия арматурные													Всего
	Арматура класса А													
	А-III ГОСТ 5781-82							А-I ГОСТ 5781-82			Вр-I ГОСТ 6727-80			
	Ф 14	Ф 16	Ф 18	Ф 20	Ф 22	Ф 25	Итого	Ф 6	Ф 8	Итого	Ф 4	Ф 5	Итого	
5КФ 143-1	—	—	—	140,8	—	—	140,8	5,4	—	5,4	—	10,0	10,0	156,2
5КФ 143-2	—	—	—	—	170,4	—	170,4	20,9	—	20,9	—	—	—	191,3
5КФ 143-3	—	—	—	140,8	—	—	140,8	5,4	—	5,4	—	13,0	13,0	159,2
5КФ 143-4	—	—	—	—	170,4	—	170,4	25,6	—	25,6	—	—	—	196,0
5КФ 143-5	—	—	—	—	—	225,2	225,2	5,4	31,2	36,6	—	—	—	261,8
5КФ 155-1	—	—	—	152,8	—	—	152,8	5,4	—	5,4	—	10,8	10,8	169,0
5КФ 155-2	—	—	—	—	184,8	—	184,8	22,1	—	22,1	—	—	—	206,9
5КФ 155-3	—	—	—	152,8	—	—	152,8	5,4	—	5,4	—	14,1	14,1	172,3
5КФ 155-4	—	—	—	—	184,8	—	184,8	27,3	—	27,3	—	—	—	212,1
5КФ 155-5	—	—	—	—	—	237,6	237,6	5,4	33,4	38,8	—	—	—	276,4
6КФ 111-1	54,5	—	—	—	—	—	54,5	2,4	—	2,4	7,3	—	7,3	64,2
7КФ 123-1	—	79,0	—	—	—	—	79,0	3,6	—	3,6	8,7	—	8,7	91,3
7КФ 135-1	—	—	109,7	—	—	—	109,7	3,6	—	3,6	—	12,0	12,0	125,3
7КФ 147-1	—	—	119,3	—	—	—	119,3	3,6	—	3,6	—	13,0	13,0	135,9
7КФ 147-2	—	—	—	147,8	—	—	147,8	3,6	—	3,6	—	11,0	11,0	162,4
10КФ 118-1	8,2	—	96,4	—	—	—	104,6	4,5	—	4,5	—	9,1	9,1	118,2
10КФ 118-2	8,2	—	—	119,2	—	—	127,4	4,5	—	4,5	—	8,2	8,2	140,1
10КФ 118-3	8,2	—	96,4	—	—	—	104,6	4,5	—	4,5	—	14,1	14,1	123,2
10КФ 118-4	—	—	—	136,1	—	—	136,1	4,5	—	4,5	—	9,8	9,8	150,4

Инв. № подл. | Подпись и дата | Взам. инв. №

ПРОДОЛЖЕНИЕ

Марка колонны	Изделия арматурные													Всего
	Арматура класса													
	А-III								А-I			Вр-I		
	ГОСТ 5781-82								ГОСТ 5781-82			ГОСТ 6727-80		
	ф 12	ф 14	ф 16	ф 18	ф 20	ф 22	ф 25	Итого	ф 6	ф 8	Итого	ф 5	Итого	
10 КФ 121-1	—	—	11,6	98,8	—	—	—	110,4	4,5	—	4,5	10,0	10,0	124,9
10 КФ 121-2	—	—	—	14,8	122,1	—	—	136,9	4,5	—	4,5	8,6	8,6	150,0
10 КФ 121-3	—	—	11,6	98,8	—	—	—	110,4	4,5	—	4,5	14,5	14,5	129,4
10 КФ 121-4	—	—	—	—	18,8	148,4	—	167,2	20,1	—	20,1	—	—	187,3
10 КФ 130-1	—	—	10,6	105,9	—	—	—	116,5	4,5	—	4,5	10,8	10,8	131,8
10 КФ 130-2	6,2	—	—	—	—	159,2	—	165,4	18,1	—	18,1	—	—	183,5
10 КФ 130-3	—	—	10,6	105,9	—	—	—	116,5	4,5	—	4,5	15,6	15,6	136,6
10 КФ 130-4	—	—	—	—	17,3	159,2	—	176,5	21,3	—	21,3	—	—	197,8
10 КФ 133-1	6,6	—	—	—	133,9	—	—	140,5	4,5	—	4,5	9,2	9,2	154,2
10 КФ 133-2	—	9,2	—	—	—	162,7	—	171,9	18,8	—	18,8	—	—	190,7
10 КФ 133-3	6,6	—	—	—	133,9	—	—	140,5	4,5	—	4,5	13,0	13,0	158,0
10 КФ 133-4	—	—	12,2	—	—	—	209,8	222,0	4,5	29,4	33,9	—	—	255,9
11 КФ 142-1	—	—	10,8	—	143,0	—	—	153,8	5,4	—	5,4	10,1	10,1	169,3
11 КФ 142-2	—	—	—	—	143,8	—	27,2	171,0	5,4	22,4	27,4	1,6	1,6	200,0
11 КФ 142-3	—	—	10,8	—	143,0	—	—	153,8	5,4	—	5,4	13,7	13,7	172,9
11 КФ 142-4	—	—	—	—	143,8	—	27,2	171,0	5,4	29,8	35,2	2,1	2,1	208,3
11 КФ 142-5	—	—	—	—	—	173,8	27,2	201,0	8,6	29,8	38,4	—	—	239,4
11 КФ 145-1	—	9,2	—	—	—	177,1	—	186,3	22,0	—	22,0	—	—	208,3
11 КФ 145-2	—	—	—	—	—	199,8	—	199,8	20,5	—	20,5	—	—	220,3
11 КФ 145-3	—	9,2	—	—	—	177,1	—	186,3	27,3	—	27,3	—	—	213,6
11 КФ 145-4	—	—	—	—	—	23,0	228,2	251,2	5,4	36,0	41,4	—	—	292,6

Взам. инв. № | Подпись и дата | Инв. № подл.

ПРОДОЛЖЕНИЕ

Марка колонны	Изделия арматурные											Всего
	Арматура класса											
	А-III ГОСТ 5781-82						А-I ГОСТ 5781-82			Вр-I ГОСТ 6727-80		
	Ф16	Ф18	Ф20	Ф22	Ф25	Итого	Ф6	Ф8	Итого	Ф5	Итого	
11КФ 154-1	—	13,6	154,7	—	—	168,3	5,4	—	5,4	11,9	11,9	185,6
11КФ 154-2	—	—	—	208,7	—	208,7	21,4	—	21,4	—	—	230,1
11КФ 154-3	—	13,6	154,7	—	—	168,3	5,4	—	5,4	16,4	—	190,1
11КФ 154-4	—	—	—	208,7	—	208,7	27,1	—	—	—	—	235,8
11КФ 154-5	—	—	—	21,2	241,9	263,1	5,4	34,0	39,4	—	—	302,5
11КФ 157-1	—	—	158,2	22,7	—	180,9	20,8	—	20,8	—	—	201,7
11КФ 157-2	12,2	—	—	—	246,6	258,8	5,4	26,1	31,5	—	—	290,3
11КФ 157-3	—	—	158,2	22,7	—	180,9	26,1	—	26,1	—	—	207,0
11КФ 157-4	12,2	—	—	—	246,6	258,8	5,4	37,2	42,6	—	—	301,4
11КФ 157-5	—	—	—	—	276,2	276,2	5,4	33,3	38,7	—	—	314,9
11КФ 166-1	—	14,0	—	202,0	—	216,0	23,1	—	23,1	—	—	239,1
11КФ 166-2	—	14,2	—	—	260,4	274,6	5,4	26,7	32,1	—	—	306,7
11КФ 166-3	—	14,0	—	202,0	—	216,0	33,0	—	33,0	—	—	249,0
11КФ 166-4	—	14,2	—	—	260,4	274,6	5,4	36,7	42,1	—	—	316,7
11КФ 169-1	—	—	—	228,4	—	228,4	23,1	—	23,1	—	—	251,5
11КФ 169-2	—	—	—	—	397,6	397,6	5,4	26,1	31,5	—	—	429,1
11КФ 169-3	—	—	—	228,4	—	228,4	29,1	—	29,1	—	—	257,5
11КФ 169-4	—	—	—	—	397,6	397,6	5,4	35,6	41,0	—	—	438,6

Инв. № подл. | Подпись и дата | Взам. инв. №