ТИПОВЫЕ СТРОИТЕЛЬНЫЕ КОНСТРУКЦИИ, ИЗДЕЛИЯ И УЗЛЫ

СЕРИЯ 3.900.1-10

КОНСТРУКЦИИ ЖЕЛЕЗОБЕТОННЫЕ ПРЯМОУГОЛЬНЫХ ЕМКОСТНЫХ СООРУЖЕНИЙ ДЛЯ ВОДОСНАБЖЕНИЯ И КАНАЛИЗАЦИИ

ВЫПУСК 3-1

ПЛИТЫ ПОКРЫТИЙ, КОЛОННЫ, ФУНДАМЕНТЫ РЕЗЕРВУАРОВ

РАБОЧИЕ ЧЕРТЕЖИ

24396-02

ЦЕНА 3-65

ТИПОВЫЕ СТРОИТЕЛЬНЫЕ КОНСТРУКЦИИ, ИЗДЕЛИЯ И УЗЛЫ

СЕРИЯ 3.900.1-10

КОНСТРУКЦИИ ЖЕЛЕЗОБЕТОННЫЕ ПРЯМОУГОЛЬНЫХ ЕМКОСТНЫХ СООРУЖЕНИЙ ДЛЯ ВОДОСНАБЖЕНИЯ И КАНАЛИЗАЦИИ

ВЫПУСК 3-1

ПЛИТЫ ПОКРЫТИЙ, КОЛОННЫ, ФУНДАМЕНТЫ РЕЗЕРВУАРОВ

РАБОЧИЕ ЧЕРТЕЖИ

РАЗРАБОТАНЫ:

ЦНИИПРОМЗДАНИЙ ГОССТРОЯ СССР

ЗАМ. ДИРЕКТОРА ИН-ТА В.В. ГРАНЕВ

ЗАВ. ОТДЕЛОМ В.Т. ИЛЬИН

ГЛ. ИНЖ. ПРОЕКТА А.П. ЧЕРНОМАЗ

ХАРЬКОВСКИЙ ВОДОКАНАЛПРОЕКТ

ГЛ. ИНЖЕНЕР ИН-ТА Г. А. БОНДАРЕНКО

НАЧ. ОТДЕЛА В.Е. ШЕЙКО

ГЛ. ИНЖ. ПРОЕКТА Т. П. МАЗАЛОВА

С УЧАСТИЕМ НИИЖБА

ЗАМ. ДИРЕКТОРА ИН-ТА Т. И. МАМЕДОВ

И.О. ЗАВ. ЛАБОРАТОРИЕЙ Ф. А. ИССЕРС

СТ. НАУЧ. СОТРУДНИК С. И. ДОКУДОВСКИЙ

УТВЕРЖДЕНЫ:

ГЛАВНЫМ УПРАВЛЕНИЕМ ОРГАНИЗАЦИИ ПРОЕКТИРОВАНИЯ ГОССТРОЯ СССР

ПИСЬМО от 29.03.90 № 5/5-289

ВВЕДЕНЫ В ДЕЙСТВИЕ

С 01.10.90 ЦНИИпромзданий

ПРИКАЗ от 29.03.90 № 49

© ЦИТП Госстроя СССР 1990

24396-02 2

Обозначение	Наименование	Стр.
3.900.1-10.3-1-ПЗ	Пояснительная записка	3
3.900.1-10.3-1-1	Плита покрытия ПР	6
3.900.1-10.3-1-2	Каркас КР1, КР2	19
3.900.1-10.3-1-3	Каркас КР3...КР5	20
3.900.1-10.3-1-4	Каркас КР6, КР7	21
3.900.1-10.3-1-5	Сетка С1, С2	21
3.900.1-10.3-1-6	Изделие закладное МН1, МН2	22
3.900.1-10.3-1-7	Изделие закладное МН3, МН4	23
3.900.1-10.3-1-8	Изделие закладное МН5, МН8	24
3.900.1-10.3-1-9	Изделие закладное МН6, МН7	25
3.900.1-10.3-1-10	Колонна 1КР	26
3.900.1-10.3-1-11	Каркас КП1, КП2, КР1, КР2	27
3.900.1-10.3-1-12	Сетка С1, С2. Изделие заклад-	
	ное МН1, МН2	28
3.900.1-10.3-1-13	Колонна 3КР	29
3.900.1-10.3-1-14	Каркас КП3, КП4, КР3, КР4	30
3.900.1-10.3-1-15	Сетка С3. Изделие закладное	
	МН3, МН4	31
3.900.1-10.3-1-16	Фундамент 1ФР1	32
3.900.1-10.3-1-17	Фундамент 1ФР2	33
3.900.1-10.3-1-18	Каркас КР1, Сетка С1, С2	
	Изделие закладное МН1, МН2	34
3.900.1-10.3-1-19	Фундамент 2ФР1	35
3.900.1-10.3-1-20	Фундамент 2ФР2	36
3.900.1-10.3-1-21	Каркас КР2. Сетка С3, С4	
	Изделие закладное МН3, МН4, МН5	37
3.900.1-10.3-1-22	Колонна 2КР36, 2КР48	38
3.900.1-10.3-1-23	Каркас КП1, КП2	39
3.900.1-10.3-1-24	Каркас КР1, КР2	40
3.900.1-10.3-1-25	Изделие закладное МН1	40
3.900.1-10.3-1-26	Сетка С1	41

Обозначение	Наименование	Стр.
3.900.1-10.3-1-27	Изделие закладное МН2	42
3.900.1-10.3-1-28	Стержень арматурный	42
3.900.1-10.3-1-29	Плита днища распределительная	
	ПДР	43
3.900.1-10.3-1-30	Каркас КР3	44
3.900.1-10.3-1-31	Сетка С2	44
3.900.1-10.3-1-РС	Ведомость расходов стали	45

Разраб.	Черномаз		3.900.1-10.3-1
Провер.	Раббасова		
Н.контр.	Черномаз		Содержание

Стадия	Лист	Листов
Р		1

ЦНИИПРОМЗДАНИЙ

1. Выпуск 3-1 серии 3.900.1-10 содержит рабочие чертежи железобетонных плит покрытий, колонн и фундаментов для прямоугольных резервуаров высотой 3,6 и 4,8 м, обсыпанных грунтом, при сетке колонн 3х6 м, а также колонн и фундаментов для резервуаров при сетке колонн 6х6 м.

2. Изделия следует изготавливать в соответствии с техническими условиями, изложенными в выпуске 3-2 настоящей серии

3. Для изготовления конструкций следует использовать металлические опалубочные формы, по проекту ПИ-1 (190000. Ленинград, Майорова 1/12) и распространяемые ЛенЦНТИ (191011. Ленинград. Садовая. 2).

4. Для изготовления плит покрытий, имеющих продольные ребра различной высоты (переменной и постоянной) используются основные формы с вкладышами. Необходимый набор форм и вкладышей определяется заводом железобетонных конструкций в соответствии с поступающими заказами.

5. Получение гладких поверхностей изделий необходимого качества, установленного техническими условиями, может быть достигнуто применением смазок ОПЛ-С и ЖК-С, разработанных ВНИИ железобетоном (111524 Москва. Плеханова, 7).

6. Плиты покрытия следует армировать пространственными каркасами, изготавливаемыми с помощью кондукторов, обеспечивающих необходимую точность изготовления каркасов и учитывающих конкретные условия завода-изготовителя.

7. Сварные сетки и каркасы должны изготавливаться при помощи контактной точечной электросварки по ГОСТ 14098-85. Применение дуговой электросварки вместо предусмотренной контактной точечной не допускается.

8. Закладные изделия должны защищаться металлическим цинковым покрытием толщиной 180 мм. Покрытие должно быть нанесено как на пластины, так и на анкерные стержни на длине 40-50 мм от пластины.

9. При сборке пространственных каркасов плит покрытия особенное внимание должно быть обращено на качественную приварку стержней плоских каркасов к закладным изделиям.

10. Проектное положение арматурных изделий и толщину защитного слоя бетона следует фиксировать прокладками из цементно-песчаного раствора или пластмассовыми фиксаторами. Применение стальных фиксаторов, выходящих на поверхность изделий, не допускается.

11. При бетонировании плит покрытий особое внимание следует обращать на тщательное заполнение бетоном опорных зон продольных ребер.

Разраб.	Черномаз		3.900.1-10.3-1-ПЗ			
Чертил.	Антюфеева					
Провер.	Габбасова					
			Пояснительная записка	Стадия	Лист	Листов
				Р	1	3
Н.контр.	Черномаз			ЦНИИПРОМЗДАНИЙ		

Инв.№подл. | Подпись и дата | Взам.инв.№

12. Плиты покрытий 1ПР, 2ПР и 5ПР испытываются нагружением по ГОСТ 8829-85.
Качество конструкций по показателям прочности, жесткости и трещиностойкости следует устанавливать по результатам контрольных испытаний в соответствии с ниже приведенными расчетной схемой и таблицей.

Расчетная схема

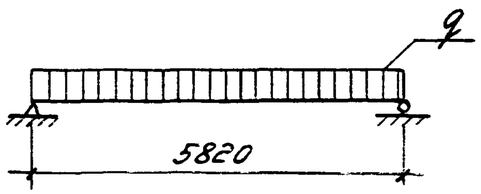

Характер опирания плит при испытании:
1ПР – по четырём углам;
2ПР – по двум углам и короткой стороне,
5ПР – по двум коротким сторонам;

13. Плиты покрытий 3ПР, 4ПР и 6ПР, колонны и фундаменты испытываются неразрушающими методами в соответствии с техническими условиями, выпуск 3-2.

Контрольные нагрузки, ширина трещин и прогиб для испытания плит покрытия нагружением.

Марки плит	Контрольная нагрузка q ($\frac{кН}{м}$) при проверке			Контрольная ширина раскрытия трещины, мм	Контрольный прогиб $f_к$ мм	Проектный прогиб $f_{пр}$ мм
	прочности		жесткости и трещиностойкости			
	c=1,25	c=1,6				
1ПР-1 2ПР-1 5ПР-1	48,6 / 40,3	62,3 / 54,0	32,9 / 25,5	0,15 (0,20)	13	18
1ПР-2 2ПР-2 5ПР-2	64,4 / 56,1	82,4 / 74,2	41,5 / 34,1	—"—	15	20
1ПР-3 2ПР-3 5ПР-3	84,3 / 76,0	107,8 / 99,6	56,7 / 49,4	—"—	18	25
1ПР-4 2ПР-4 5ПР-4	104,1 / 95,8	133,2 / 125,0	70,0 / 68,6	—"—	20	28

1. Над чертой - полная нагрузка, под чертой - без учета собственного веса плиты.
2. Контрольная ширина раскрытия трещин указана для газообразной слабоагрессивной и неагрессивной (в скобках) среды.
3. Предельно допустимый прогиб $f_{пред.} = \frac{1}{150}\ell$, $\ell = 40$ мм, отношение $f_{пр.}/f_{пред.} < 0,85$

14. Транспортировать и хранить плиты покрытия, колонны и фундаменты следует в горизонтальном положении.

Погрузка, транспортирование и разгрузка изделий должны производиться с соблюдением мер, исключающих возможность их повреждения. Плиты покрытия необходимо поднимать только за четыре петли, обеспечив равномерное натяжение строп.

15. При транспортировании и хранении изделия устанавливаются на деревянные прокладки.

Для плит покрытия прокладки устанавливаются:

– под ребра переменной высоты в местах крайних закладных деталей или на расстоянии 2100мм от торца;

– под ребра постоянной высоты на расстоянии 1150 мм от торца.

Для колонн прокладки устанавливаются в местах расположения строповочных отверстий. Прокладки должны располагаться строго по вертикали одна под другой.

Схемы размещения прокладок при складировании плит покрытий

а) Под продольными ребрами переменной высоты (плиты 1ПР, 2ПР, 3ПР, 4ПР, 5ПР)

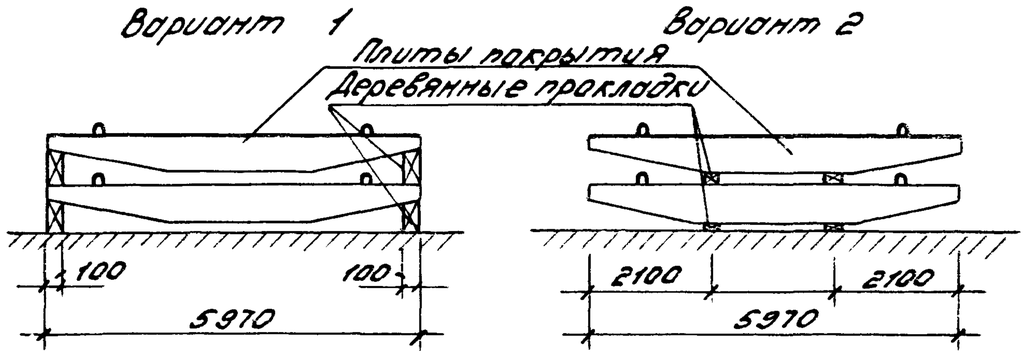

б) Под продольными ребрами постоянной высоты (плиты 3ПР, 4ПР, 5ПР)

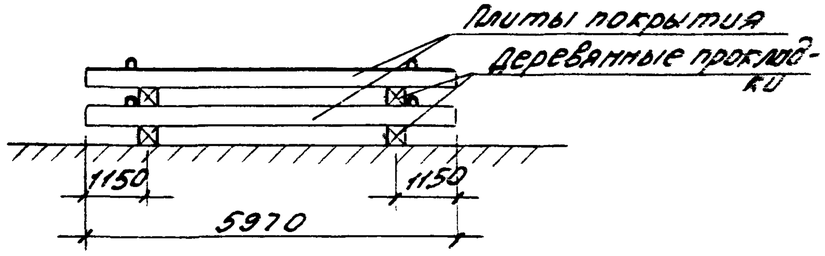

Инв. № подл. | Подпись и дата | Взам. инв. №

1ПР

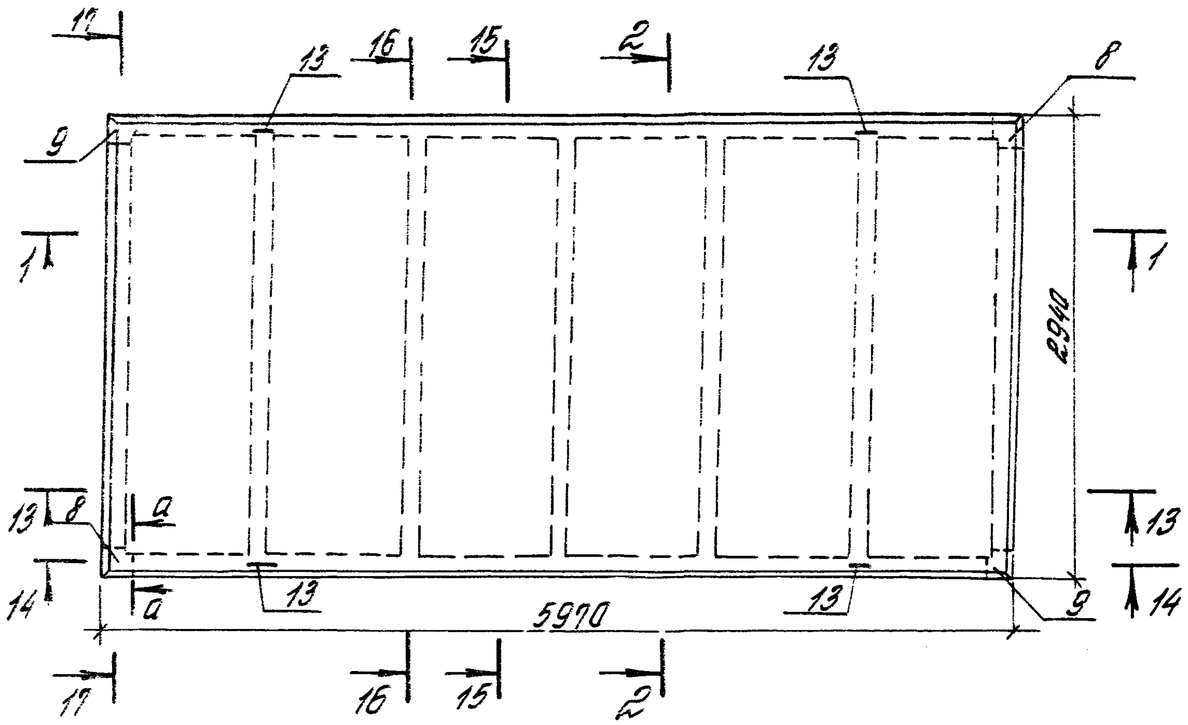

2ПР (Остальное см 1ПР)

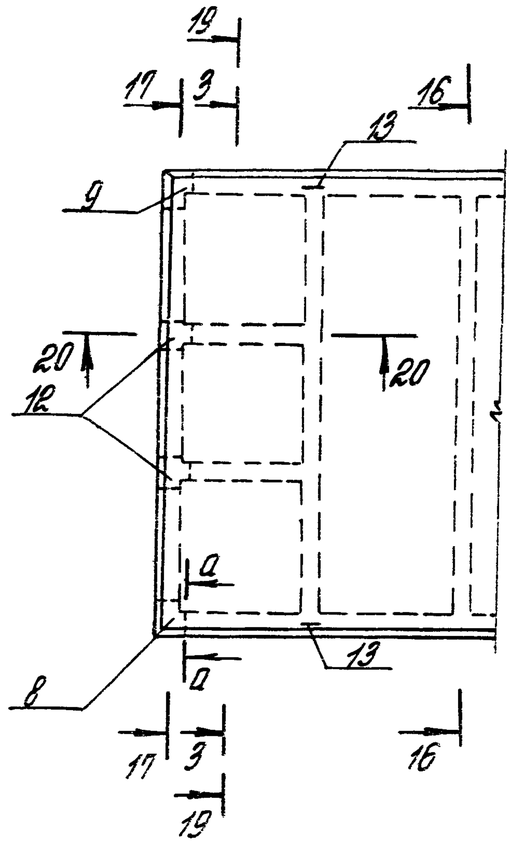

1-1

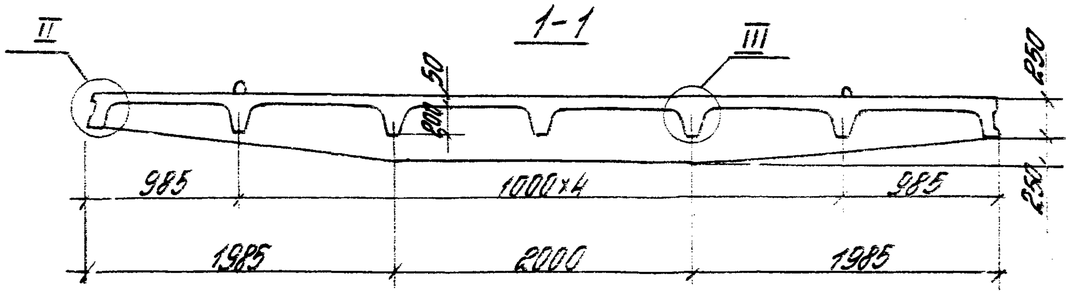

3-3

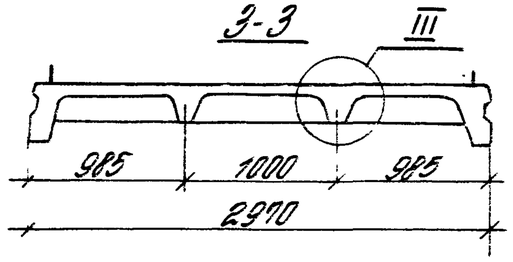

2-2

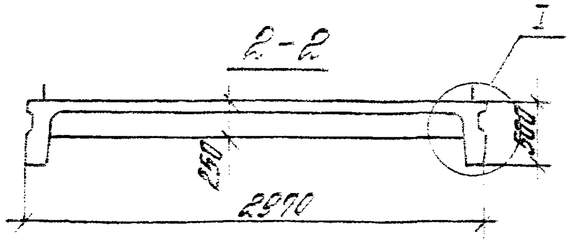

1. Узлы I ... III см. лист 2.
2. Спецификацию см. листы 10...13.

Разраб.	Габбасова	Габбас	3.900 1-10. 3-1-1	
Чертил	Антюфеева			
Провер.	Чернатоз			
			Плита покрытия ПР	Стадия Р / Лист 1 / Листов 13
				ЦНИИПРОМЗДАНИЙ
Н. контр.	Чернатоз			

3 ПР

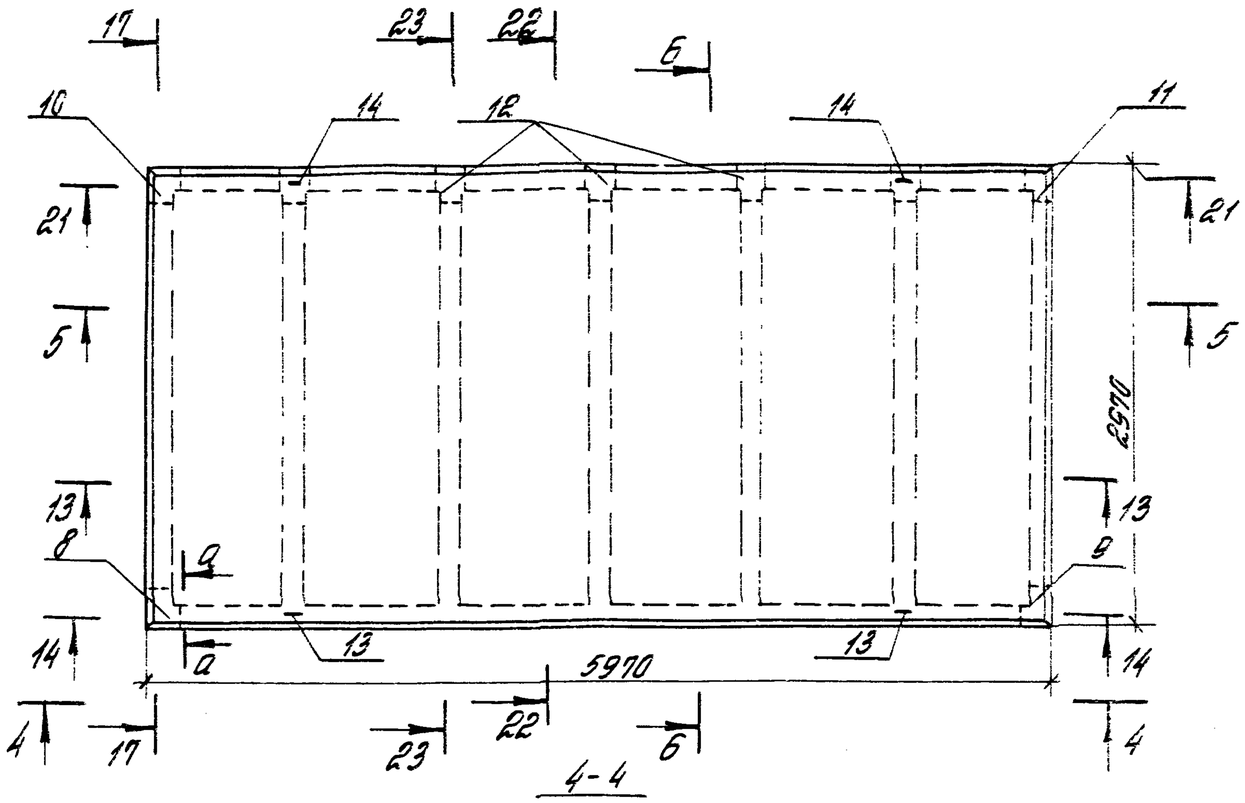

4-4

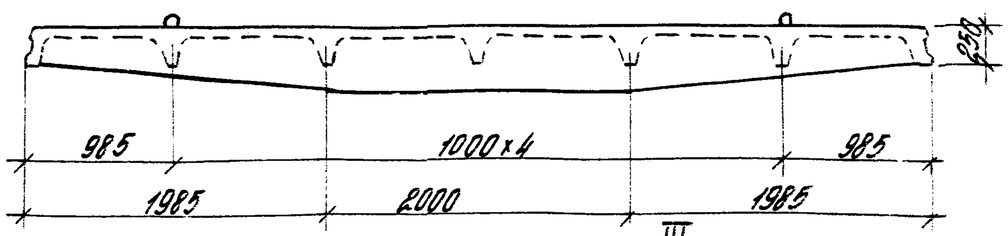

5-5

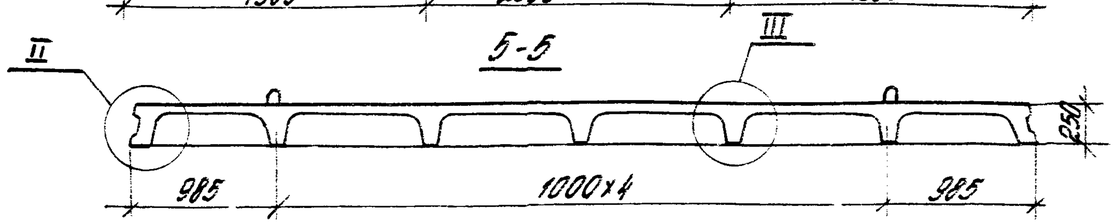

6-6

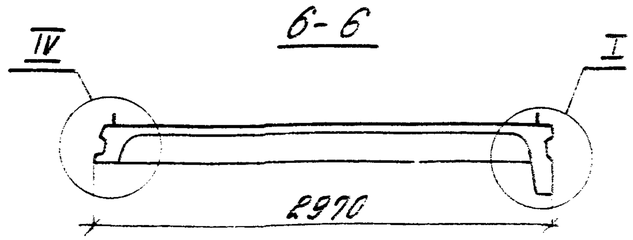

I

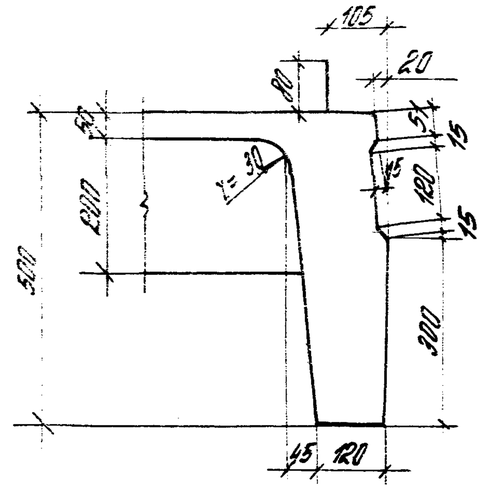

II

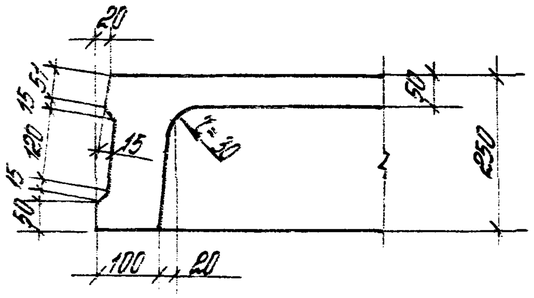

III

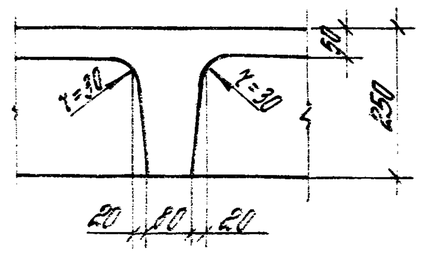

IV

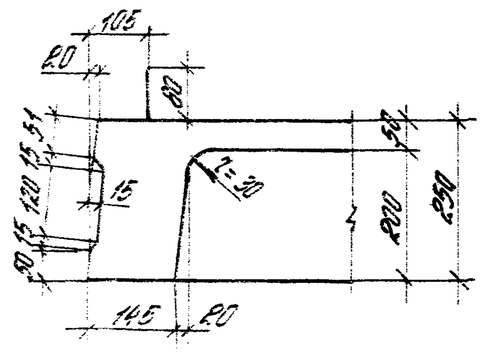

Инв. № подл.	Подпись и дата	Взам. инв. №

3.900.1-10.3-1-1

Лист 2

4ПР

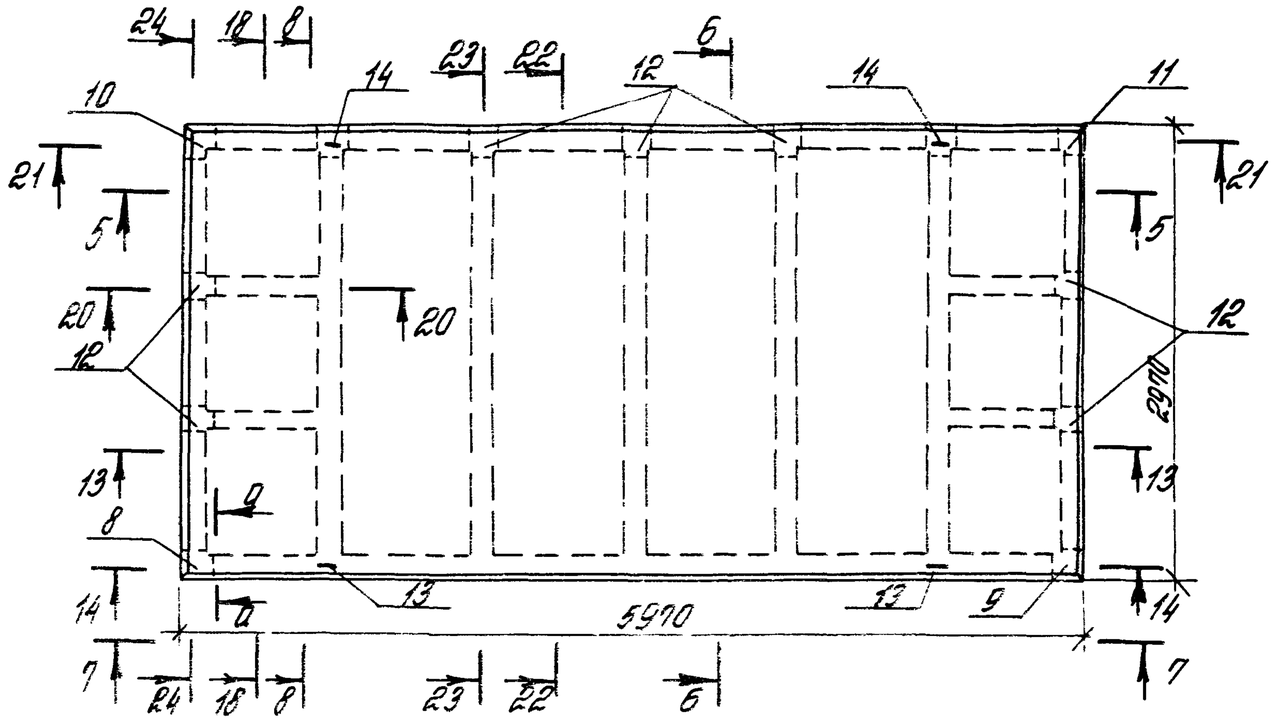

4ПР-а

остальное см. 4ПР

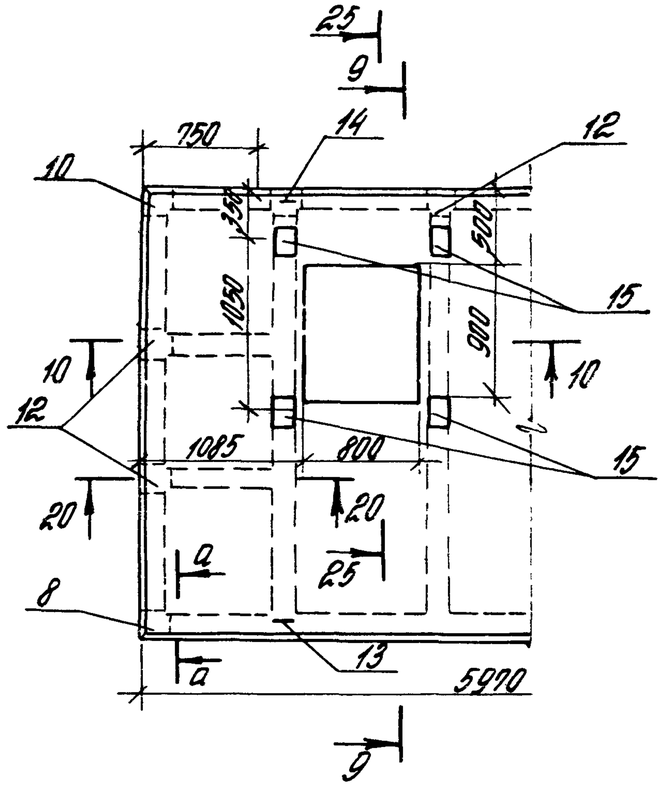

7-7

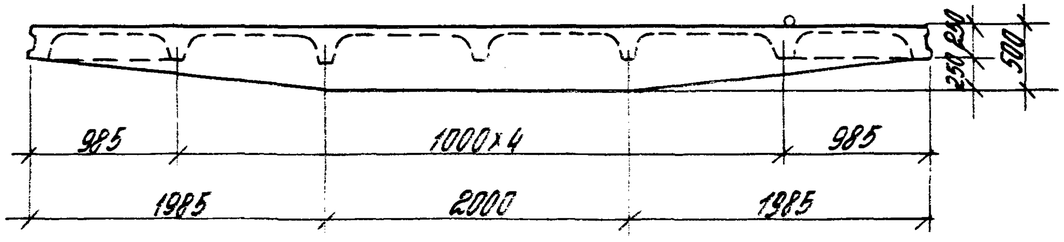

9-9

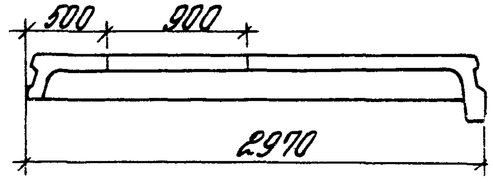

8-8

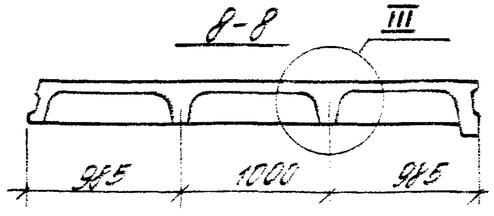

10-10

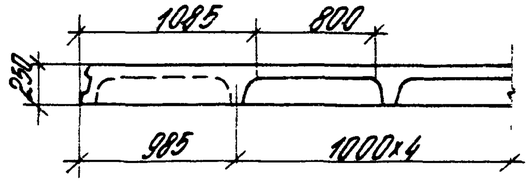

3.900 1-10. 3-1-1	Лист 3

5ПР

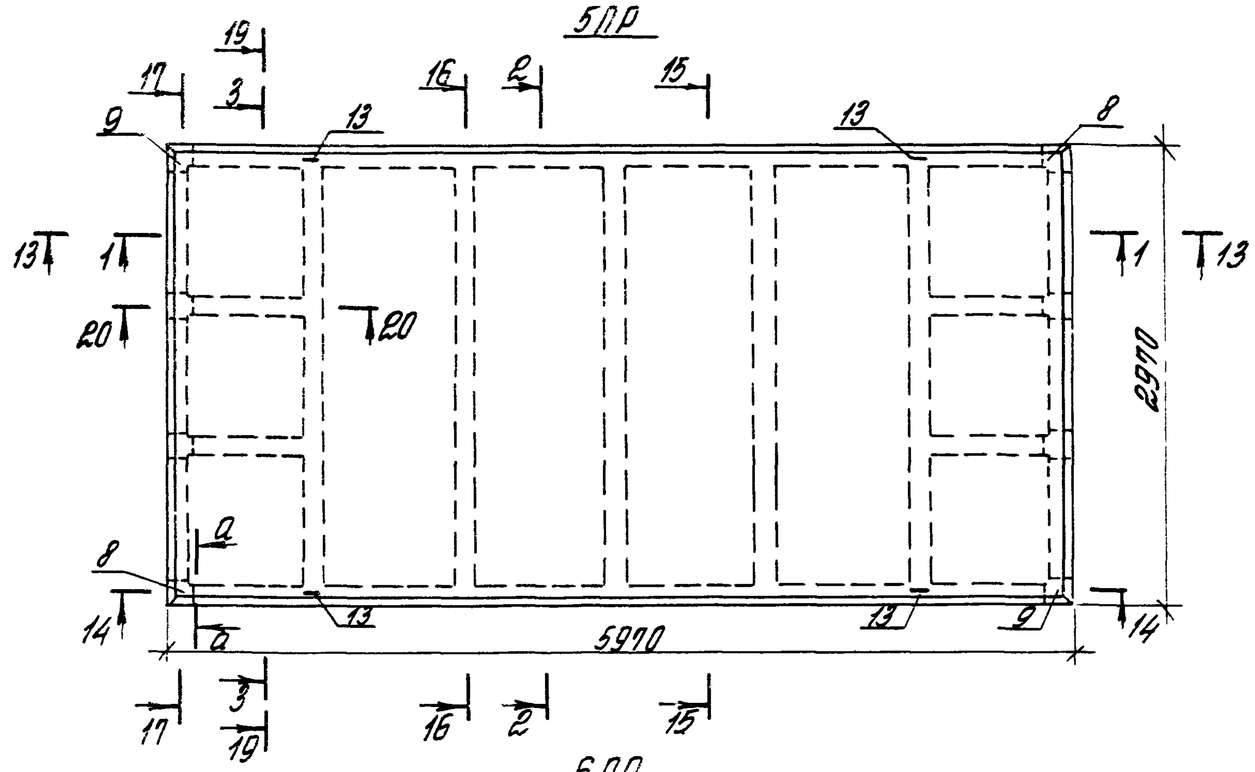

6ПР

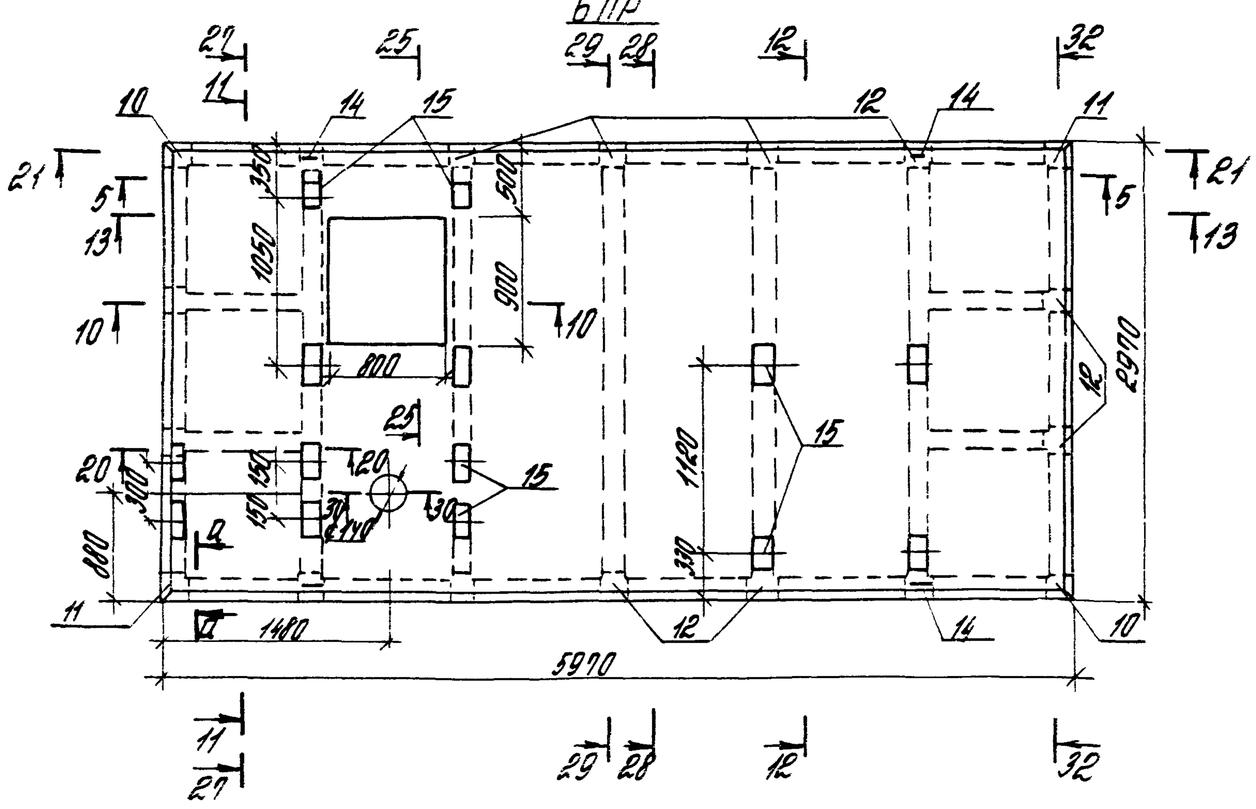

11-11

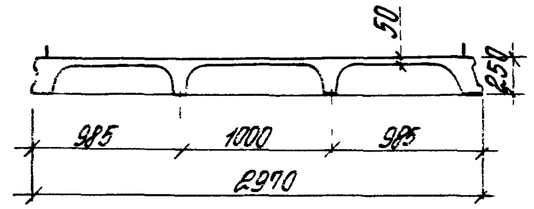

12-12

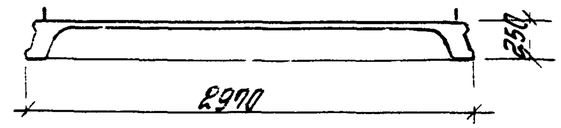

a-a

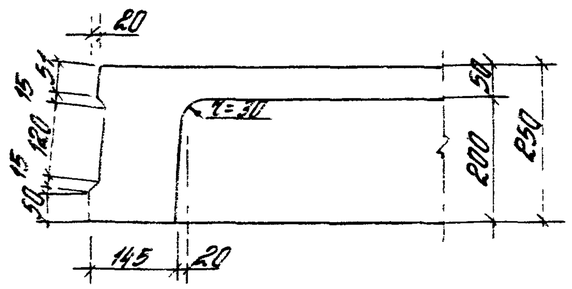

Инв.№ подл.	Подпись и дата	Взам.инв.№

3900 1-10 3-1-1

Лист 4

24396-02 10

13-13

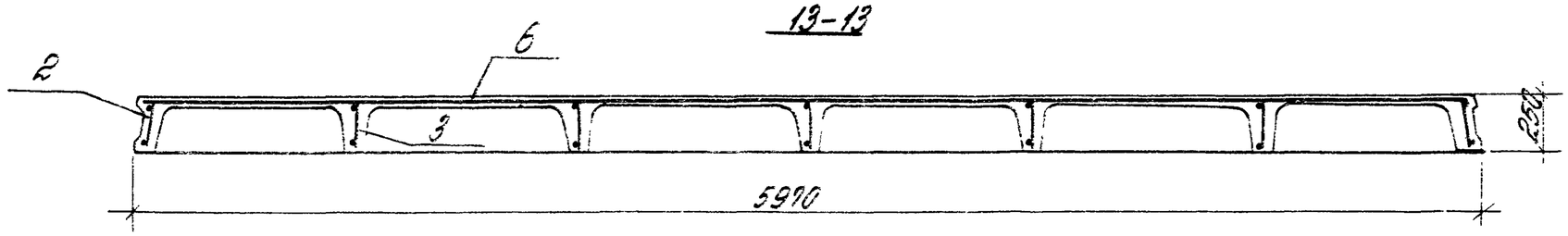

14-14

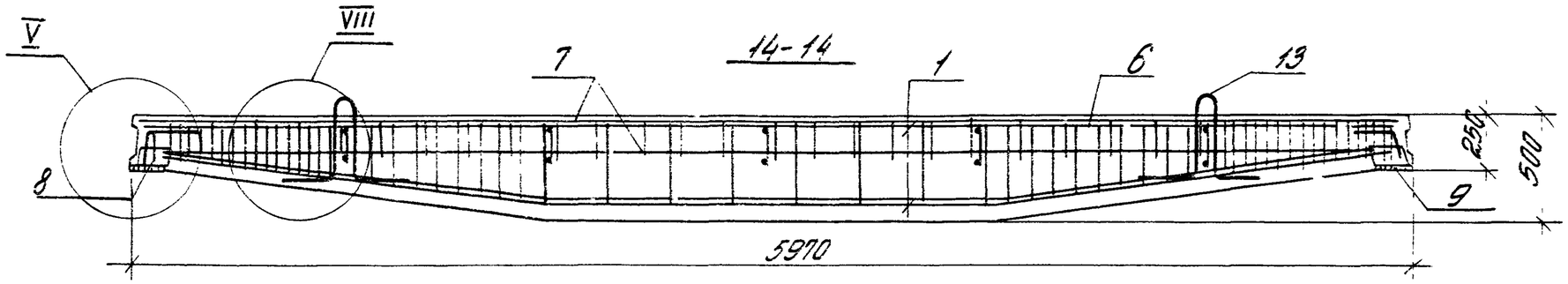

15-15

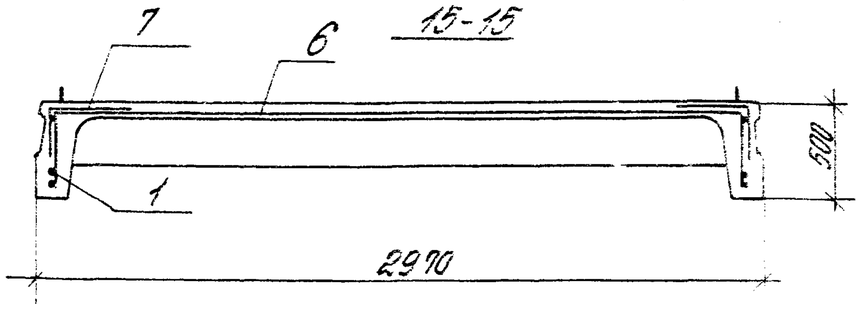

16-16

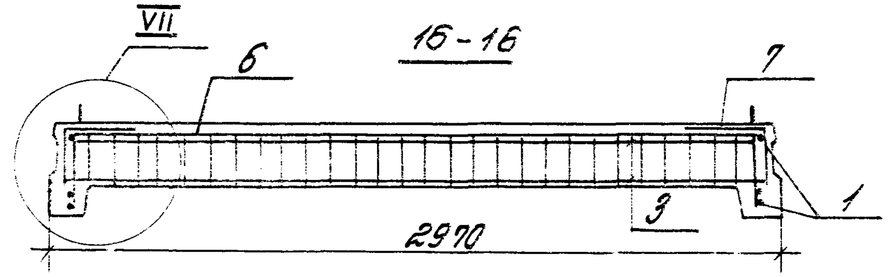

17-17

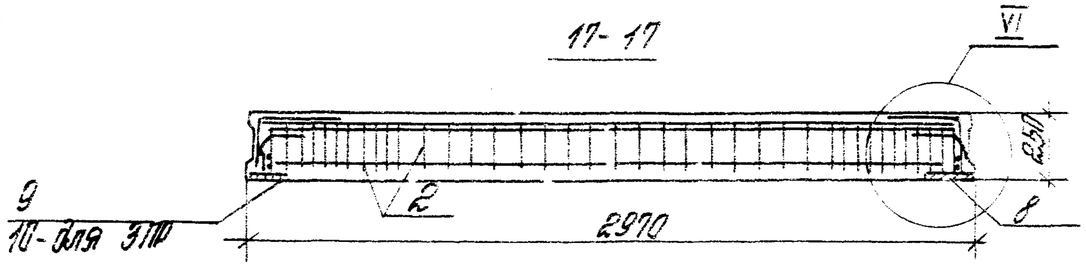

18-18

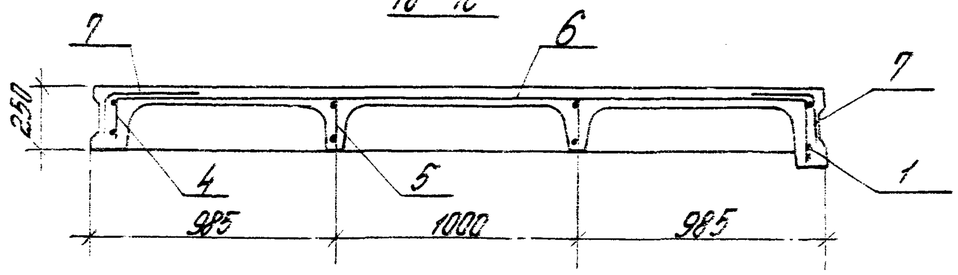

19-19

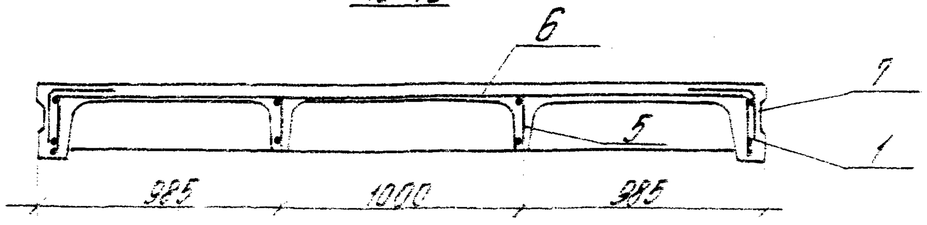

Узлы V... VIII см. лист 8

3.900.1-10.3-1-1	Лист 5

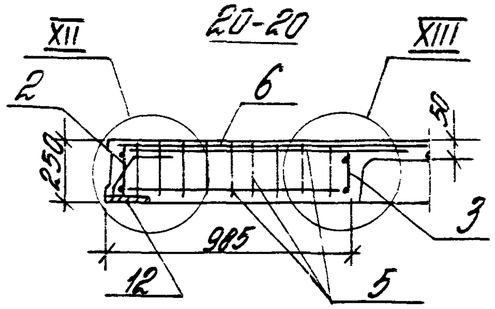

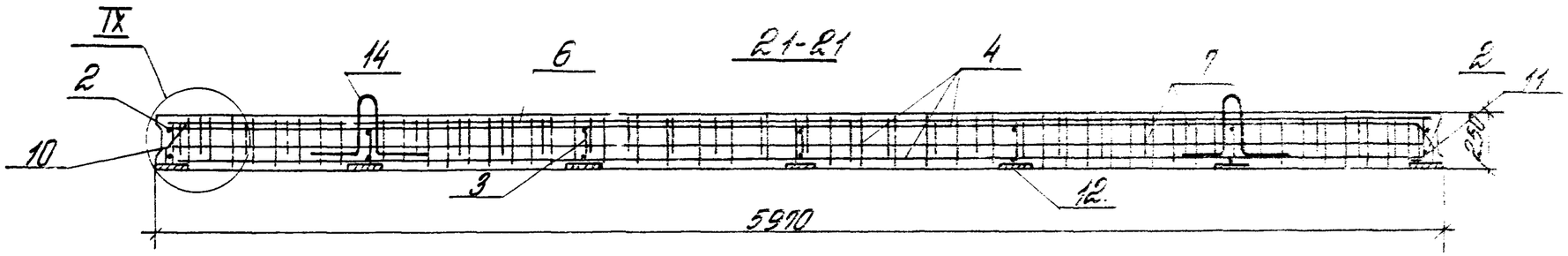

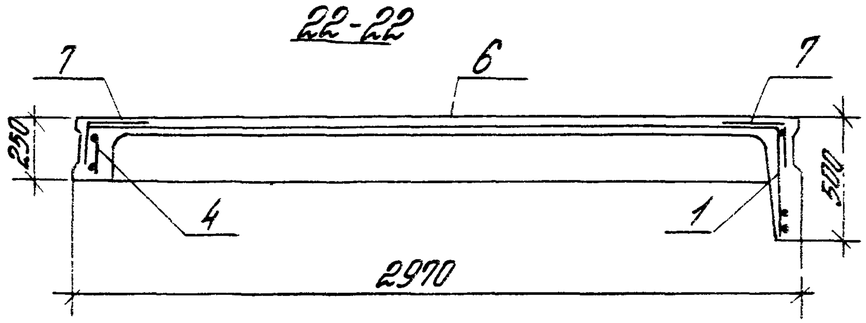

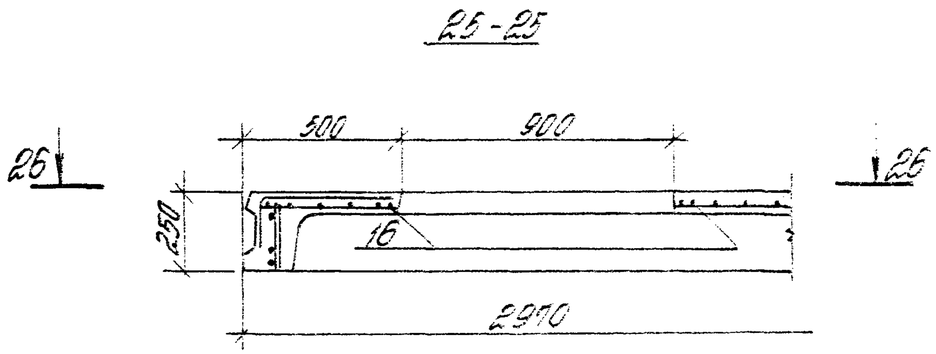

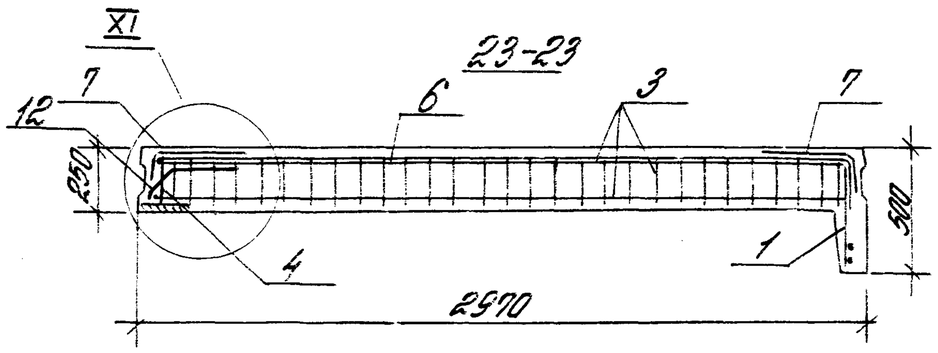

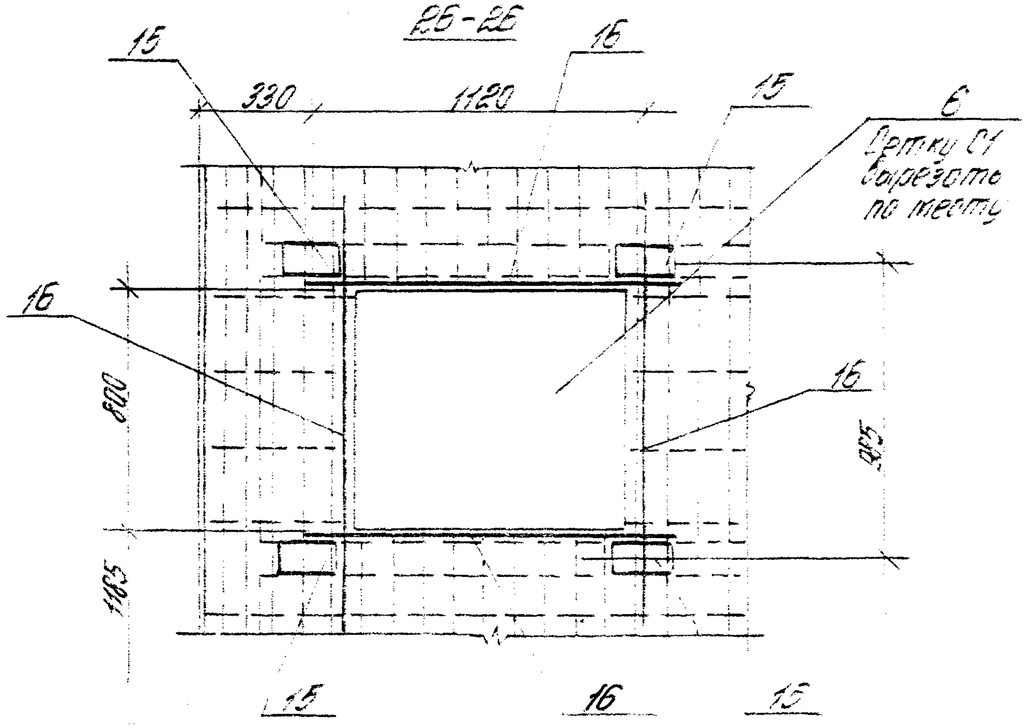

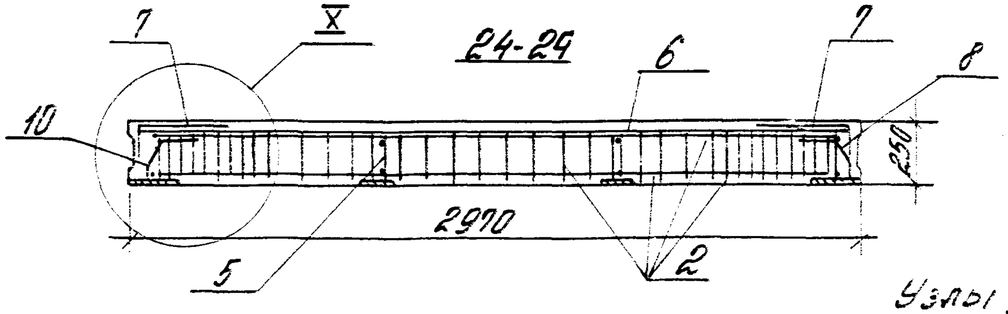

Узлы IX...XIII см. лист 8

Инв. № подл.	Подпись и дата	Взам. инв. №

3900.1-10.3-1-1

Лист 6

24396-02 12

27-27

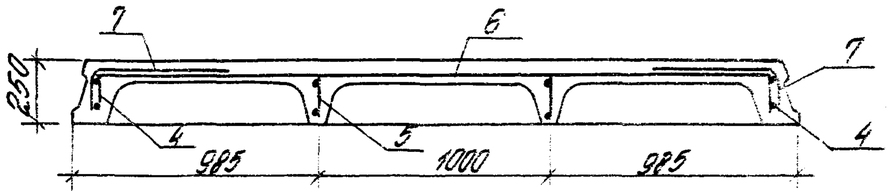

28-28

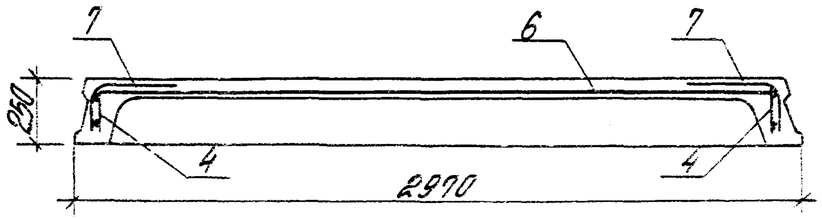

29-29

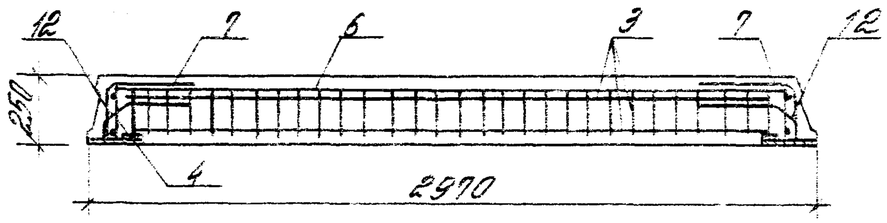

30-30

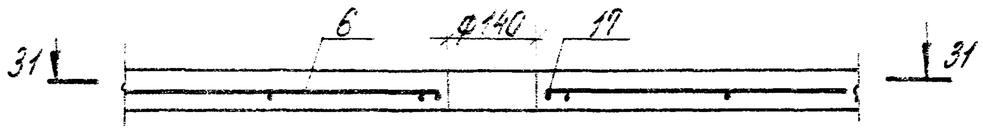

31-31

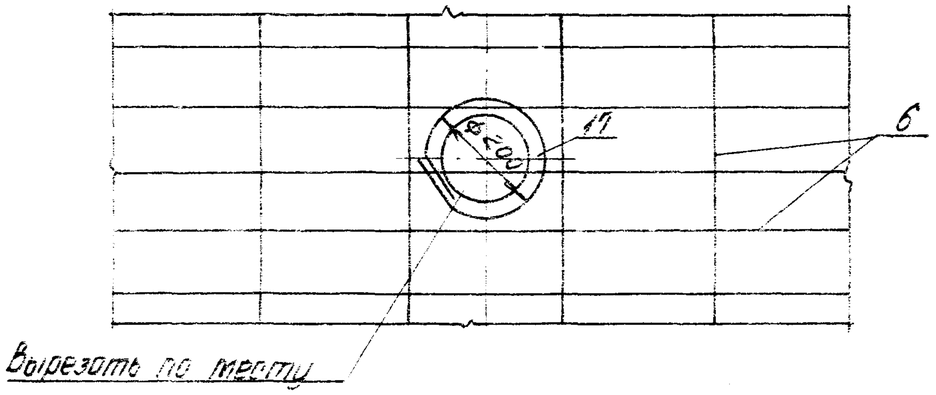

32-32

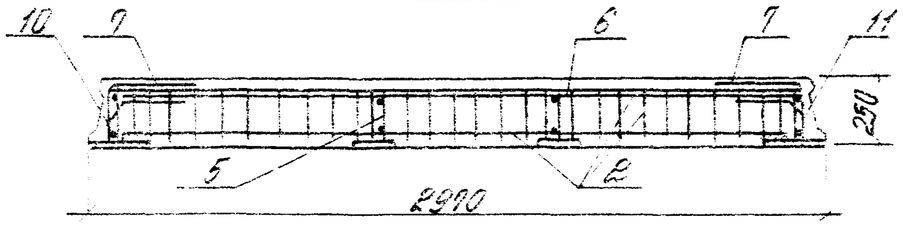

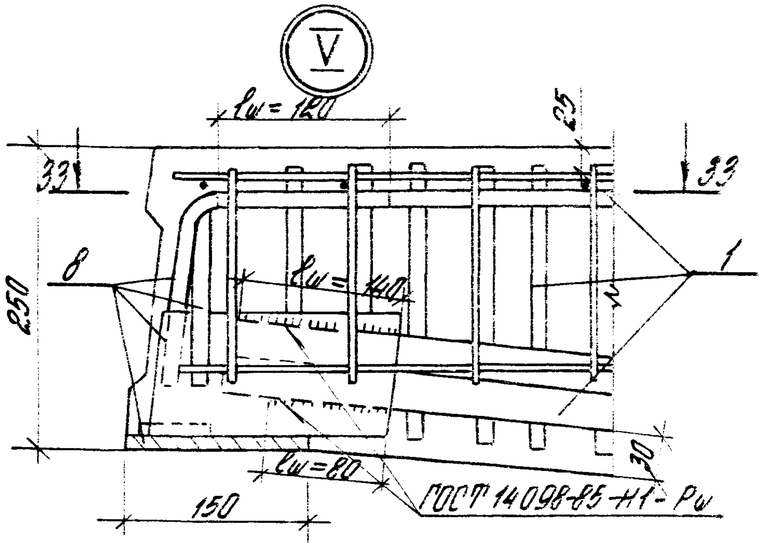

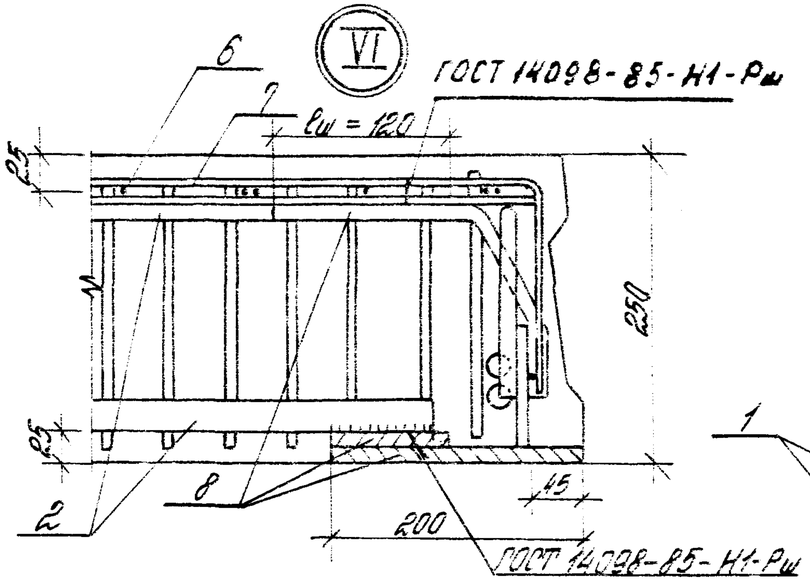

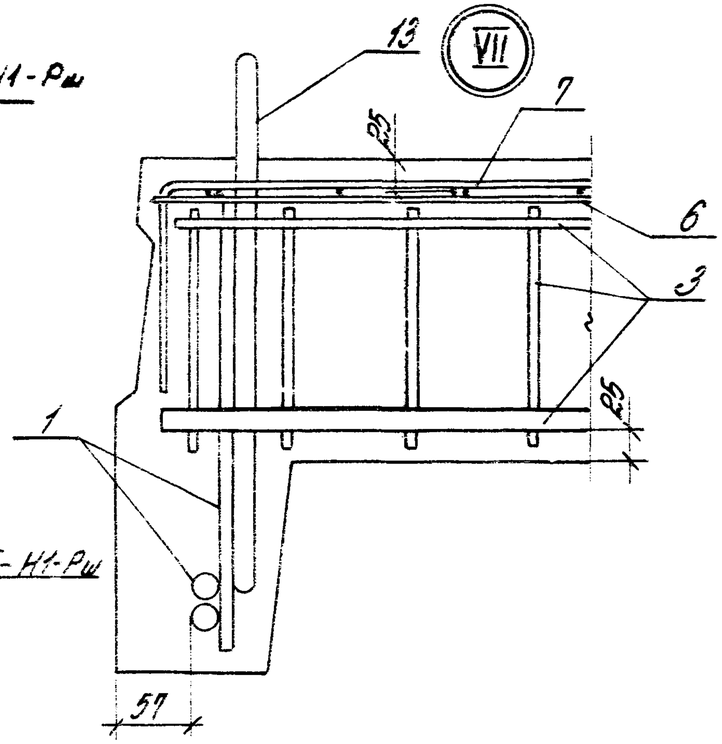

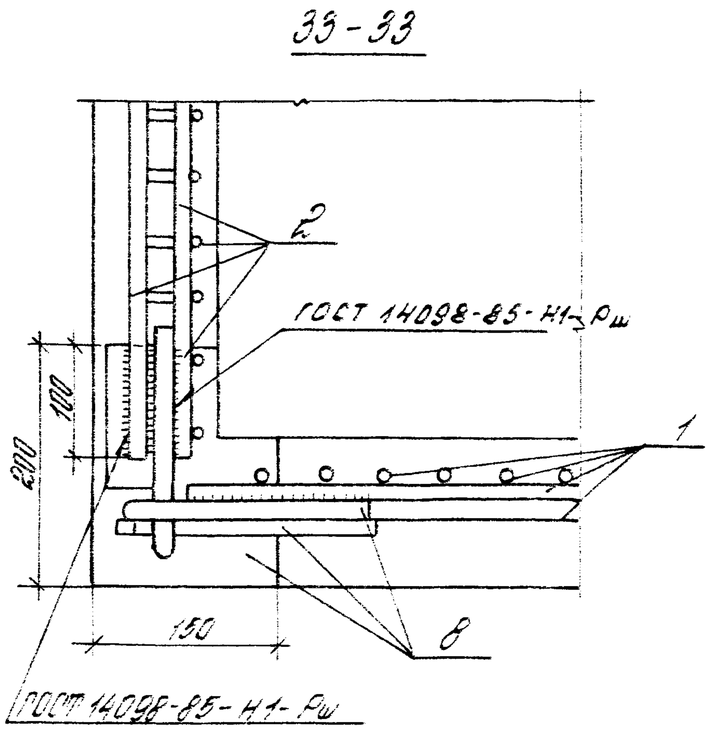

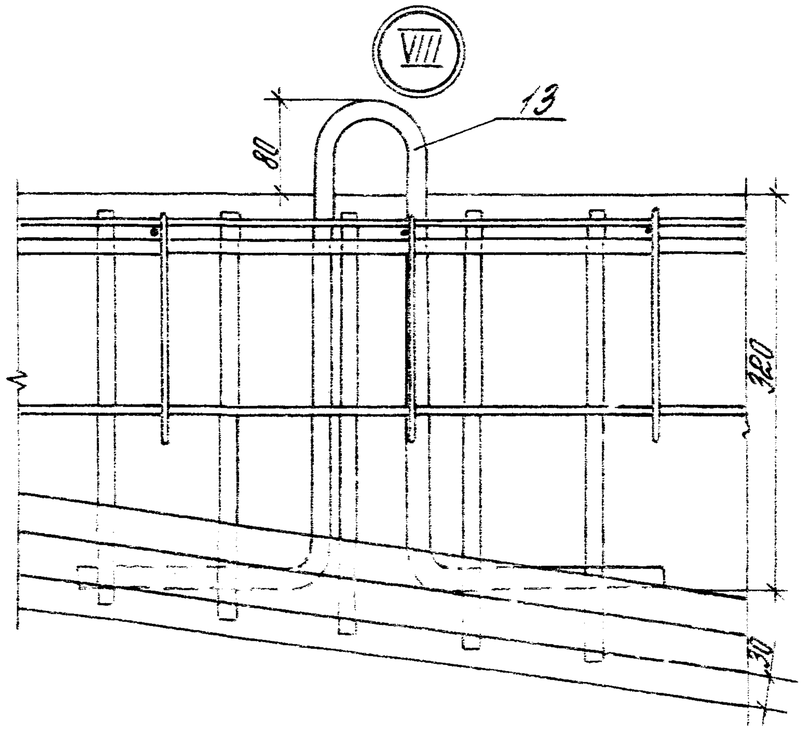

Инв. № подл. | Подпись и дата | Взам. инв. №

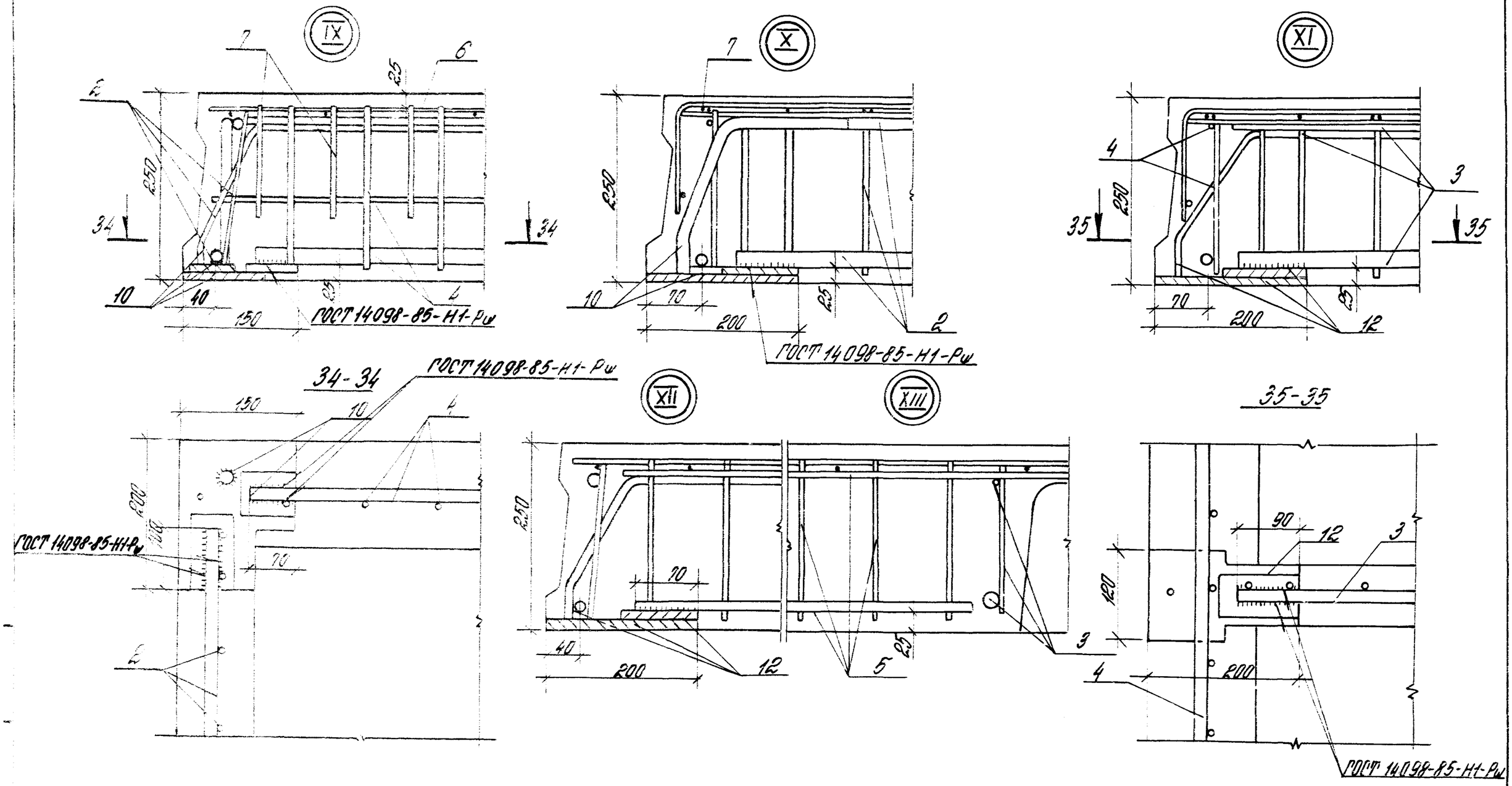
IX
X
XI
XII
XIII
34-34
35-35
ГОСТ 14098-85-Н1-Рш
250
150
200
70
40
25
90
120
7
6
5
4
3
2
1
10
12

Марка	Поз.	Наименование	Кол.	Обозначение документа	Масса, кг
1ПР-1	1	Каркас КР1-1	2	3.900.1-10.3-1-2	255,07
	2	КР2-1	2	3.900.1-10.3-1-2	
	3	КР3-1	5	3.900.1-10.3-1-3	
	6	Сетка С1	1	3.900.1-10.3-1-5	
	7	С2	2	3.900.1-10.3-1-5	
	8	Изделие закладное МН1	2	3.900.1-10.3-1-6	
	9	МН2	2	3.900.1-10.3-1-6	
	13	МН6	4	3.900.1-10.3-1-9	
2ПР-1		Поз.1,3,6...9,13 по 1ПР-1			255,89
	2	Каркас КР2-1	1	3.900.1-10.3-1-2	
	2а	КР2-2	1	3.900.1-10.3-1-2	
	5	КР7	2	3.900.1-10.3-1-4	
	12	Изделие закладное МН5	2	3.900.1-10.3-1-8	
3ПР-1	1	Каркас КР1-1	1	3.900.1-10.3-1-2	233,99
	2	КР2-1	2	3.900.1-10.3-1-2	
	3	КР4-1	5	3.900.1-10.3-1-3	
	4	КР6	1	3.900.1-10.3-1-4	
	6	Сетка С1	1	3.900.1-10.3-1-5	
	7	С2	2	3.900.1-10.3-1-5	
	8	Изделие закладное МН1	1	3.900.1-10.3-1-6	
	9	МН2	1	3.900.1-10.3-1-6	
	10	МН3	1	3.900.1-10.3-1-7	
	11	МН4	1	3.900.1-10.3-1-7	
	12	МН5	5	3.900.1-10.3-1-8	
	13	МН6	2	3.900.1-10.3-1-9	
	14	МН7	2	3.900.1-10.3-1-9	
4ПР-1		Поз.1...4,6...11,13,14 по 3ПР-1			253,03
	5	Каркас КР7	4	3.900.1-10.3-1-9	
	12	Изделие закладное МН5	9	3.900.1-10.3-1-8	
4ПР-1-а		Поз.1...14 по 4ПР-1			267,31
	15	Изделие закладное МН8	4	3.900.1-10.3-1-8	
	16	⌀12 А-III, ℓ=1300, 1,15 кг	4	б.ч.	

Марка	Поз.	Наименование	Кол.	Обозначение документа	Масса, кг
5ПР-1	1	Каркас КР1-1	2	3.900.1-10.3-1-2	256,71
	2а	КР2-2	2	3.900.1-10.3-1-2	
	3	КР3-1	5	3.900.1-10.3-1-3	
	5	КР7	4	3.900.1-10.3-1-9	
	6	Сетка С1	1	3.900.1-10.3-1-5	
	7	С2	2	3.900.1-10.3-1-5	
	8	Изделие закладное МН1	2	3.900.1-10.3-1-6	
	9	МН2	2	3.900.1-10.3-1-6	
	12	МН5	4	3.900.1-10.3-1-8	
	13	МН6	4	3.900.1-10.3-1-9	
6ПР-1	2а	Каркас КР2-2	2	3.900.1-10.3-1-2	253,08
	3	КР5-1	5	3.900.1-10.3-1-3	
	4	КР6	2	3.900.1-10.3-1-4	
	5	КР7	4	3.900.1-10.3-1-4	
	6	Сетка С1	1	3.900.1-10.3-1-5	
	7	С2	2	3.900.1-10.3-1-5	
	10	Изделие закладное МН3	2	3.900.1-10.3-1-7	
	11	МН4	2	3.900.1-10.3-1-7	
	12	МН5	14	3.900.1-10.3-1-8	
	14	МН7	4	3.900.1-10.3-1-9	
	15	МН8	14	3.900.1-10.3-1-8	
	16	⌀12 А-III, ℓ=1300, 1,15 кг	4	б.ч.	
	17	6 А-III, ℓ=900, 0,2 кг	1	б.ч.	

Продолжение спецификации см. лист 11

Инв.№ подл. | Подпись и дата | Взам. инв.№

Марка	Поз.	Наименование	Кол.	Обозначение документа	Масса, кг
1ПР-2	1	Каркас КР1-2	2	3.900.1-10.3-1-2	278,48
	2	КР2-1	2	3.900.1-10.3-1-2	
	3	КР3-2	5	3.900.1-10.3-1-3	
	6	Сетка С1	1	3.900.1-10.3-1-5	
	7	С2	2	3.900.1-10.3-1-5	
	8	Изделие закладное МН1	2	3.900.1-10.3-1-6	
	9	МН2	2	3.900.1-10.3-1-6	
	13	МН6	4	3.900.1-10.3-1-4	
2ПР-2		Поз.1,3,6...9,13 по 1ПР-2			279,30
	2	Каркас КР2-1	1	3.900.1-10.3-1-2	
	2а	КР2-2	1	3.900.1-10.3-1-2	
	5	Каркас КР7	2	3.900.1-10.3-1-4	
	12	Изделие закладное МН5	2	3.900.1-10.3-1-8	
3ПР-2	1	Каркас КР1-2	1	3.900.1-10.3-1-2	248,57
	2	КР2-1	2	3.900.1-10.3-1-2	
	3	КР4-2	5	3.900.1-10.3-1-3	
	4	КР6	1	3.900.1-10.3-1-4	
	6	Сетка С1	1	3.900.1-10.3-1-5	
	7	С2	2	3.900.1-10.3-1-5	
	8	Изделие закладное МН1	1	3.900.1-10.3-1-6	
	9	МН2	1	3.900.1-10.3-1-6	
	10	МН3	1	3.900.1-10.3-1-7	
	11	МН4	1	3.900.1-10.3-1-7	
	12	МН5	5	3.900.1-10.3-1-8	
	13	МН6	2	3.900.1-10.3-1-4	
	14	МН7	2	3.900.1-10.3-1-4	
4ПР-2		Поз.1...4,6...11,13,14 по 3ПР-2			267,61
	5	Каркас КР7	4	3.900.1-10.3-1-4	
	12	Изделие закладное МН5	9	3.900.1-10.3-1-8	
4ПР-2-а		Поз.1...14 по 4ПР-2			281,89
	15	Изделие закладное МН8	4	3.900.1-10.3-1-8	
	16	⌀12 А-III, ℓ=1300, 1,15 кг	4	б.ч.	

Марка	Поз.	Наименование	Кол.	Обозначение документа	Масса, кг
5ПР-2	1	Каркас КР1-2	2	3.900.1-10.3-1-2	280,12
	2	КР2-2	2	3.900.1-10.3-1-2	
	3	КР3-2	5	3.900.1-10.3-1-3	
	5	КР7	4	3.900.1-10.3-1-4	
	6	Сетка С1	1	3.900.1-10.3-1-5	
	7	С2	2	3.900.1-10.3-1-5	
	8	Изделие закладное МН1	2	3.900.1-10.3-1-6	
	9	МН2	2	3.900.1-10.3-1-6	
	12	МН5	4	3.900.1-10.3-1-8	
	13	МН6	4	3.900.1-10.3-1-4	
6ПР-2	2	Каркас КР2-2	2	3.900.1-10.3-1-2	258,83
	3	КР5-2	5	3.900.1-10.3-1-3	
	4	КР6	2	3.900.1-10.3-1-4	
	5	КР7	4	3.900.1-10.3-1-4	
	6	Сетка С1	1	3.900.1-10.3-1-5	
	7	С2	2	3.900.1-10.3-1-5	
	10	Изделие закладное МН3	2	3.900.1-10.3-1-7	
	11	МН4	2	3.900.1-10.3-1-7	
	12	МН5	14	3.900.1-10.3-1-8	
	14	МН7	4	3.900.1-10.3-1-4	
	15	МН8	14	3.900.1-10.3-1-8	
	16	⌀12 А-III, ℓ=1300, 1,15 кг	4	б.ч.	
	17	⌀6 А-III, ℓ=900, 0,2 кг	1	б.ч.	

Продолжение спецификации см. лист 12

Марка	Поз.	Наименование	Кол.	Обозначение документа	Масса, кг
1ПР-3	1	Каркас КР1-3	2	3.900.1-10.3-1-2	304,28
	2	КР2-1	2	3.900.1-10.3-1-2	
	3	КР3-3	5	3.900.1-10.3-1-3	
	6	Сетка С1	1	3.900.1-10.3-1-5	
	7	С2	2	3.900.1-10.3-1-5	
	8	Изделие закладное МН1	2	3.900.1-10.3-1-6	
	9	МН2	2	3.900.1-10.3-1-6	
	13	МН6	4	3.900.1-10.3-1-9	
2ПР-3		Поз. 1,3,6...9,13 по 1ПР-3			305,10
	2	Каркас КР2-1	1	3.900.1-10.3-1-2	
	2а	КР2-2	1	3.900.1-10.3-1-2	
	5	КР7	2	3.900.1-10.3-1-4	
	12	Изделие закладное МН5	2	3.900.1-10.3-1-8	
3ПР-3	1	Каркас КР1-3	1	3.900.1-10.3-1-2	264,72
	2	КР2-1	2	3.900.1-10.3-1-2	
	3	КР4-3	5	3.900.1-10.3-1-3	
	4	КР6	1	3.900.1-10.3-1-4	
	6	Сетка С1	1	3.900.1-10.3-1-5	
	7	С2	2	3.900.1-10.3-1-5	
	8	Изделие закладное МН1	1	3.900.1-10.3-1-6	
	9	МН2	1	3.900.1-10.3-1-6	
	10	МН3	1	3.900.1-10.3-1-7	
	11	МН4	1	3.900.1-10.3-1-7	
	12	МН5	5	3.900.1-10.3-1-8	
	13	МН6	2	3.900.1-10.3-1-9	
	14	МН7	2	3.900.1-10.3-1-9	
4ПР-3		Поз. 1...4,6...11,13,14 по 3ПР-3			283,76
	5	Каркас КР7	4	3.900.1-10.3-1-4	
	12	Изделие закладное МН5	9	3.900.1-10.3-1-8	
4ПР-3-а		поз. 1...14, по 4ПР-3			298,04
	15	Изделие закладное МН8	4	3.900.1-10.3-1-8	
	16	⌀12 А III, ℓ=1300, 1,15кг	4	б.ч.	

Марка	Поз.	Наименование	Кол.	Обозначение документа	Масса, кг
5ПР-3	1	Каркас КР1-3	2	3.900.1-10.3-1-2	305,92
	2	КР2-2	2	3.900.1-10.3-1-2	
	3	КР3-3	5	3.900.1-10.3-1-3	
	5	КР7	4	3.900.1-10.3-1-4	
	6	Сетка С1	1	3.900.1-10.3-1-5	
	7	С2	2	3.900.1-10.3-1-5	
	8	Изделие закладное МН1	2	3.900.1-10.3-1-6	
	9	МН2	2	3.900.1-10.3-1-6	
	12	МН5	4	3.900.1-10.3-1-8	
	13	МН6	4	3.900.1-10.3-1-9	
6ПР-3	2	Каркас КР2-2	2	3.900.1-10.3-1-2	265,28
	3	КР5-3	5	3.900.1-10.3-1-3	
	4	КР6	2	3.900.1-10.3-1-4	
	5	КР7	4	3.900.1-10.3-1-4	
	6	Сетка С1	1	3.900.1-10.3-1-5	
	7	С2	2	3.900.1-10.3-1-5	
	10	Изделие закладное МН3	2	3.900.1-10.3-1-7	
	11	МН4	2	3.900.1-10.3-1-4	
	12	МН5	14	3.900.1-10.3-1-8	
	14	МН7	4	3.900.1-10.3-1-9	
	15	МН8	14	3.900.1-10.3-1-8	
	16	⌀12 А III, ℓ=1300, 1,15кг	4	б.ч.	
	17	6 А III, ℓ=900, 0,2кг	1	б.ч.	

Продолжение спецификации см. лист 13

Инв.№ подл. | Подпись и дата | Взам. инв.№

Марка	Поз.	Наименование	Кол.	Обозначение документа	Масса, кг
1ПР-4	1	Каркас КР1-4	2	3.900.1-10.3-1-2	349,02
	2	КР2-1	2	3.900.1-10.3-1-2	
	3	КР3-4	5	3.900.1-10.3-1-3	
	6	Сетка С1	1	3.900.1-10.3-1-5	
	7	С2	2	3.900.1-10.3-1-5	
	8	Изделие закладное МН1	2	3.900.1-10.3-1-6	
	9	МН2	2	3.900.1-10.3-1-6	
	13	МН6	4	3.900.1-10.3-1-9	
2ПР-4		Поз.1,3,6....9,13 по 1ПР-4			349,84
	2	Каркас КР2-1	1	3.900.1-10.3-1-2	
	20	КР2-2	1	3.900.1-10.3-1-2	
	5	КР7	2	3.900.1-10.3-1-4	
	12	Изделие закладное МН5	2	3.900.1-10.3-1-8	
3ПР-4	1	Каркас КР1-4	1	3.900.1-10.3-1-2	290,64
	2	КР2-1	2	3.900.1-10.3-1-2	
	3	КР4-4	5	3.900.1-10.3-1-3	
	4	КР6	1	3.900.1-10.3-1-4	
	6	Сетка С1	1	3.900.1-10.3-1-5	
	7	С2	2	3.900.1-10.3-1-5	
	8	Изделие закладное МН1	1	3.900.1-10.3-1-6	
	9	МН2	1	3.900.1-10.3-1-6	
	10	МН3	1	3.900.1-10.3-1-7	
	11	МН4	1	3.900.1-10.3-1-7	
	12	МН5	5	3.900.1-10.3-1-8	
	13	МН6	2	3.900.1-10.3-1-9	
	14	МН7	2	3.900.1-10.3-1-9	
4ПР-4		Поз.1...4,6...11,13,14 по 3ПР-4			309,62
	5	Каркас КР7	4	3.900.1-10.3-1-9	
	12	Изделие закладное МН-5	9	3.900.1-10.3-1-8	
4ПР-4-а		Поз.1...14 по 4ПР-4			323,96
	15	Изделие закладное МН8	4	3.900.1-10.3-1-8	
	16	Ф1ГАIII, ℓ=1300, 1,15кг	4	Б.4.	

Марка	Поз.	Наименование	Кол.	Обозначение документа	Масса, кг
5ПР-4	1	Каркас КР1-4	2	3.900.1-10.3-1-2	350,86
	2	КР2-2	2	3.900.1-10.3-1-2	
	3	КР3-4	5	3.900.1-10.3-1-3	
	5	КР7	4	3.900.1-10.3-1-4	
	6	Сетка С1	1	3.900.1-10.3-1-5	
	7	С2	2	3.900.1-10.3-1-5	
	8	Изделие закладное МН1	2	3.900.1-10.3-1-6	
	9	МН2	2	3.900.1-10.3-1-6	
	12	МН5	4	3.900.1-10.3-1-8	
	13	МН6	4	3.900.1-10.3-1-9	
6ПР-4	2	Каркас КР2-2	2	3.900.1-10.3-1-2	272,43
	3	КР5-4	5	3.900.1-10.3-1-3	
	4	КР6	2	3.900.1-10.3-1-4	
	5	КР7	4	3.900.1-10.3-1-4	
	6	Сетка С1	1	3.900.1-10.3-1-5	
	7	С2	2	3.900.1-10.3-1-5	
	10	Изделие закладное МН3	2	3.900.1-10.3-1-7	
	11	МН4	2	3.900.1-10.3-1-7	
	12	МН5	14	3.900.1-10.3-1-8	
	14	МН7	4	3.900.1-10.3-1-9	
	15	МН8	14	3.900.1-10.3-1-8	
	16	Ф1ГАIII, ℓ=1300, 1,15кг	4	Б.4.	
	17	6АIII, ℓ=900, 0,2кг	1	Б.4.	

1. Технические условия ст. 3.900.1-10.-3-2-74.
2. Арматура класса А-III по ГОСТ 5781-82.
3. Бетон класса В25.
4. Объем бетона и массу плит см. номенклатуру изделий 3.900.1-10.0-3-НС.

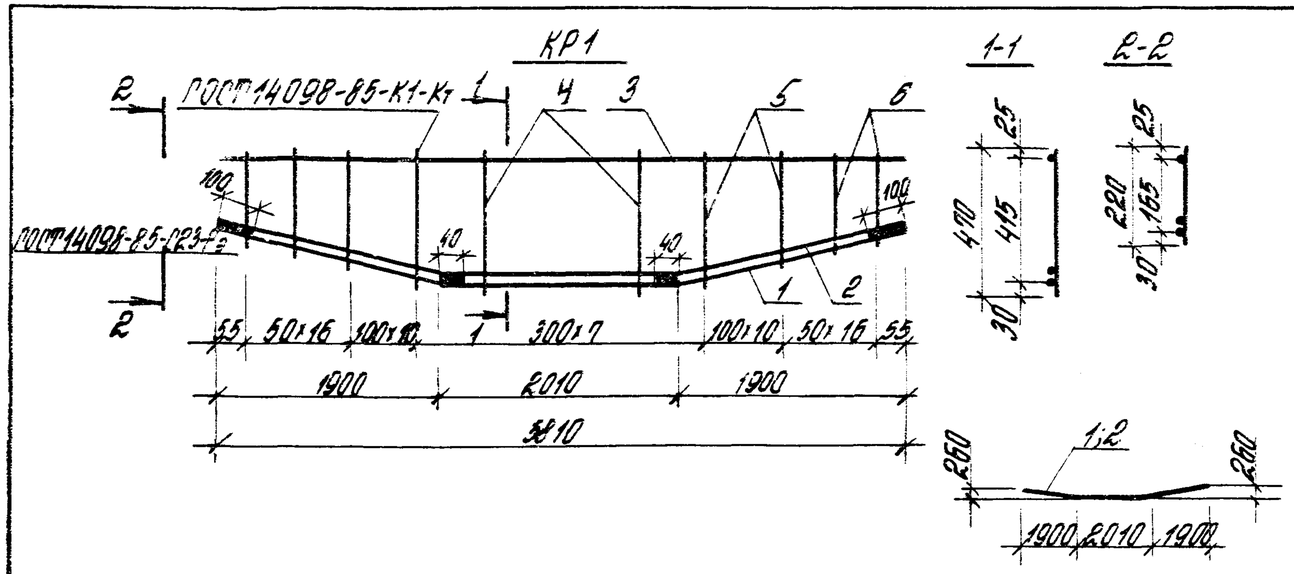

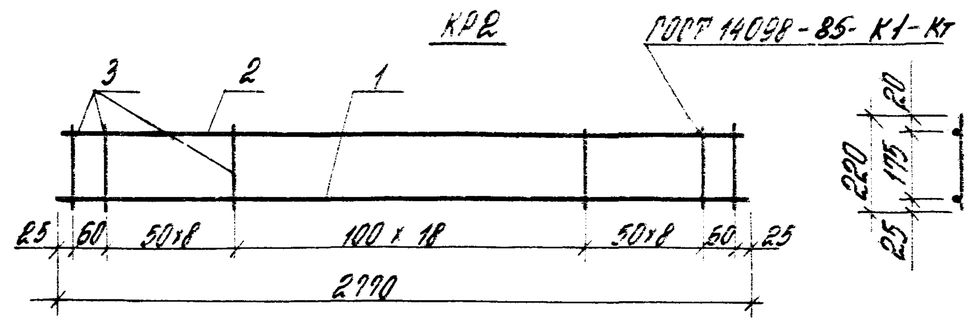

Марка	Поз.	Наименование	Кол.	Масса ед., кг	Масса каркаса, кг
КР1-1	1	ф22 А III, ℓ = 5850	1	17,46	43,0
	2	22 А III, ℓ = 5850	1	17,46	
	3	10 А III, ℓ = 5810	1	3,58	
	4	6 А III, ℓ = 470	6	0,10	
	5	6 А III, ℓ от 330 до 470 через 14	22	0,09	
	6	6 А III, ℓ от 220 до 325 через 7	32	0,06	
КР1-2	1	ф22 А III, ℓ = 5850	1	17,46	51,58
	2	25 А III, ℓ = 5850	1	22,46	
	3	10 А III, ℓ = 5810	1	3,58	
	4	8 А III, ℓ = 470	6	0,19	
	5	8 А III, ℓ от 330 до 470 через 14	22	0,16	
	6	8 А III, ℓ от 220 до 325 через 7	32	0,11	
КР1-3	1	ф25 А III, ℓ = 5850	1	22,46	61,18
	2	25 А III, ℓ = 5850	1	22,46	
	3	10 А III, ℓ = 5810	1	3,58	
	4	10 А III, ℓ = 470	6	0,29	
	5	10 А III, ℓ от 330 до 470 через 14	22	0,25	
	6	10 А III, ℓ от 220 до 325 через 7	32	0,19	

Марка	Поз.	Наименование	Кол.	Масса ед., кг	Масса каркаса, кг
КР1-4	1	ф28 А III, ℓ = 5850	1	28,26	79,80
	2	28 А III, ℓ = 5850	1	28,26	
	3	12 А III, ℓ = 5810	1	5,16	
	4	12 А III, ℓ = 470	6	0,42	
	5	12 А III, ℓ от 330 до 470 через 14	22	0,36	
	6	12 А III, ℓ от 220 до 325 через 7	32	0,24	
КР2-1	1	ф25 А III, ℓ = 2770	1	10,64	17,21
	2	14 А III, ℓ = 2770	1	3,35	
	3	8 А III, ℓ = 220	37	0,087	
КР2-2	1	ф14 А III, ℓ = 2770	1	3,35	8,51
	2	14 А III, ℓ = 2770	1	3,35	
	3	6 А III, ℓ = 220	37	0,049	

Арматура класса А III по ГОСТ 5781-82

Разраб.	Рябоссова		3.900.1-10.3-1-2
Чертил.	Антюфеева		
Провер.	Чернотаз		Каркас КР1, КР2
Н. контр.	Чернотаз		

Стадия	Лист	Листов
Р		1

ЦНИИПРОМЗДАНИЙ

Инв. № подл. | Подпись и дата | Взам. инв. №

КР3

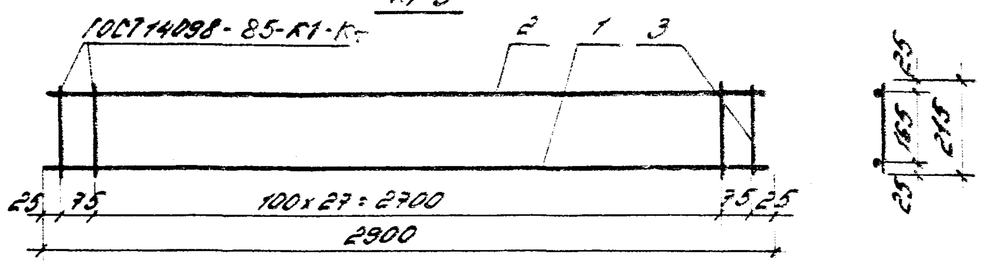

КР4; КР5

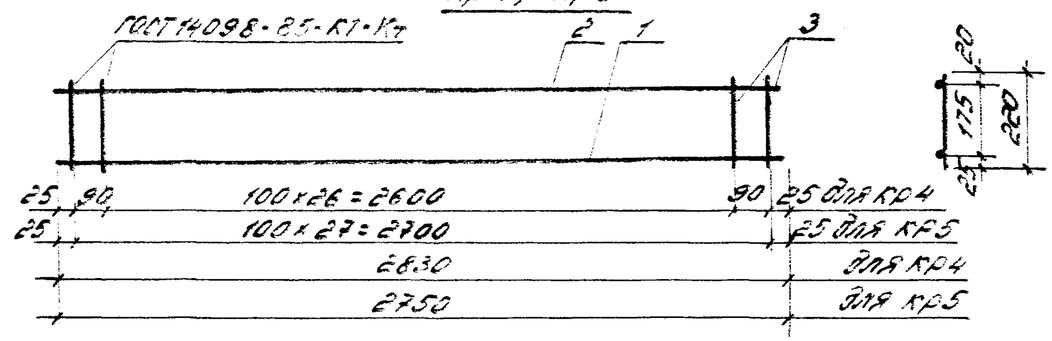

Марка	Поз.	Наименование	Кол.	Масса ед., кг	Масса каркаса, кг
КР3-1	1	⌀16 А III, ℓ=2900	1	4,58	7,22
	2	8 А III, ℓ=2900	1	1,14	
	3	6 А III, ℓ=215	30	0,05	
КР3-2	1	⌀18 А III, ℓ=2900	1	5,79	8,43
	2	8 А III, ℓ=2900	1	1,14	
	3	6 А III, ℓ=215	30	0,05	
КР3-3	1	⌀20 А III, ℓ=2900	1	7,15	9,79
	2	8 А III, ℓ=2900	1	1,14	
	3	6 А III, ℓ=215	30	0,05	
КР3-4	1	⌀22 А III, ℓ=2900	1	8,65	11,29
	2	8 А III, ℓ=2900	1	1,14	
	3	6 А III, ℓ=215	30	0,05	
КР4-1	1	⌀16 А III, ℓ=2830	1	4,47	7,04
	2	8 А III, ℓ=2830	1	1,12	
	3	6 А III, ℓ=220	29	0,05	
КР4-2	1	⌀18 А III, ℓ=2830	1	5,65	8,22
	2	8 А III, ℓ=2830	1	1,12	
	3	6 А III, ℓ=220	29	0,05	

Марка	Поз.	Наименование	Кол.	Масса, ед. кг	Масса каркаса, кг
КР4-3	1	⌀20 А III, ℓ=2830	1	6,98	9,55
	2	8 А III, ℓ=2830	1	1,12	
	3	6 А III, ℓ=220	29	0,05	
КР4-4	1	⌀22 А III, ℓ=2830	1	8,44	11,01
	2	8 А III, ℓ=2830	1	1,12	
	3	6 А III, ℓ=220	29	0,05	
КР5-1	1	⌀16 А III, ℓ=2750	1	4,34	6,83
	2	8 А III, ℓ=2750	1	1,09	
	3	6 А III, ℓ=220	28	0,05	
КР5-2	1	⌀18 А III, ℓ=2750	1	5,49	7,98
	2	8 А III, ℓ=2750	1	1,09	
	3	6 А III, ℓ=220	28	0,05	
КР5-3	1	⌀20 А III, ℓ=2750	1	6,78	9,27
	2	8 А III, ℓ=2750	1	1,09	
	3	6 А III, ℓ=220	28	0,05	
КР5-4	1	⌀22 А III, ℓ=2750	1	8,21	10,70
	2	8 А III, ℓ=2750	1	1,09	
	3	6 А III, ℓ=220	28	0,05	

Арматура класса А III по ГОСТ5781-82

Разраб.	Гоббосова		3.900.1-10.3-1-3
Чертил	Антонова		
Провер.	Черномоз		Коркас КР3... КР5
			Стадия Р / Лист / Листов 1
Н.контр.	Черномоз		ЦНИИЛПРОМЗДАНИЙ

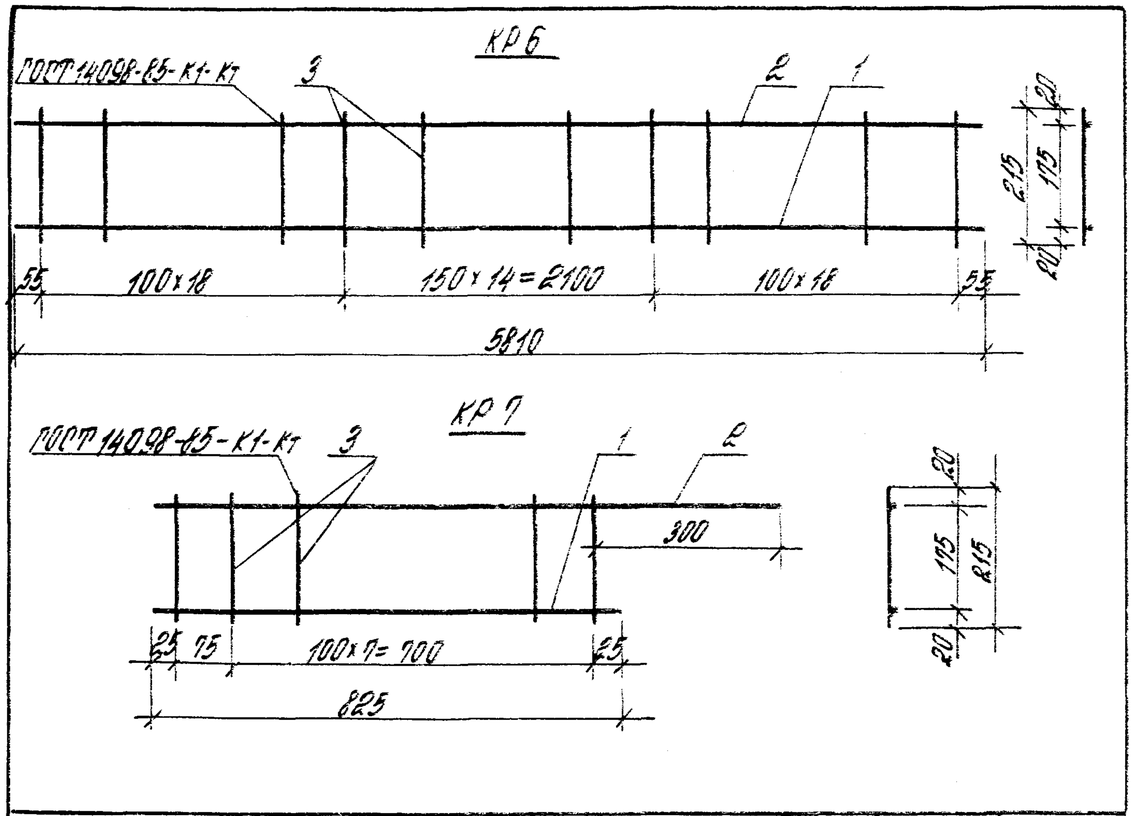

Марка	Поз.	Наименование	Кол.	Масса ед., кг	Масса каркаса, кг
КР6	1	ф16 AIII, ℓ= 5810	1	9,16	12,98
	2	8 AIII, ℓ= 5810	1	2,29	
	3	5 BpI, ℓ= 215	51	0,03	
КР7	1	ф16 AIII, ℓ= 825	1	1,30	2,00
	2	8 AIII, ℓ= 1100	1	0,43	
	3	5 BpI, ℓ= 215	9	0,03	

Арматура класса AIII по ГОСТ 5781-82.
класса BpI по ГОСТ 6727-80.

Разработ.	Раббасова		3.900.1-10.3-1-4
Чертил.	Актюшерова		
Провер.	Чернотоз		
Н.контр.	Чернотоз		Каркас КР6, КР7

Стадия | Лист | Листов
Р | | 1

ЦНИИПРОМЗДАНИЙ

Инв. № подл. | Подпись и дата | Взам. инв. №

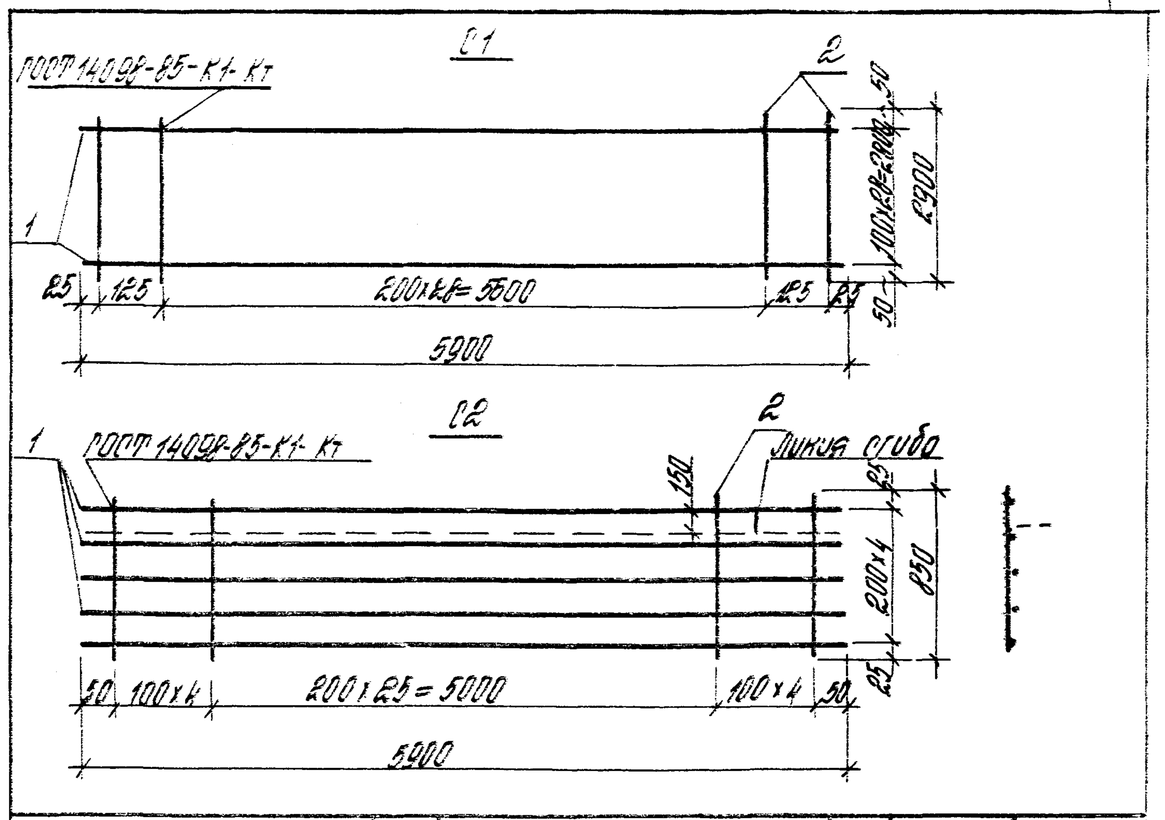

Марка	Поз.	Наименование	Кол.	Масса ед., кг	Масса сетки, кг
С1	1	ф6 AIII, ℓ= 5900	29	1,31	51,01
	2	5 BpI, ℓ= 2900	31	0,42	
С2	1	ф5 BpI, ℓ= 5900	5	0,85	8,33
	2	5 BpI, ℓ= 850	34	0,12	

Арматура класса AIII по ГОСТ 5781-82
класса BpI по ГОСТ 6727-80

Разраб.	Раббасова		3.900.1-10.3-1-5
Чертил.	Актюшерова		
Провер.	Чернотоз		
Н.контр.	Чернотоз		Сетка С1, С2

Стадия | Лист | Листов
Р | | 1

ЦНИИПРОМЗДАНИЙ

Инв. № подл. | Подпись и дата | Взам. инв. №

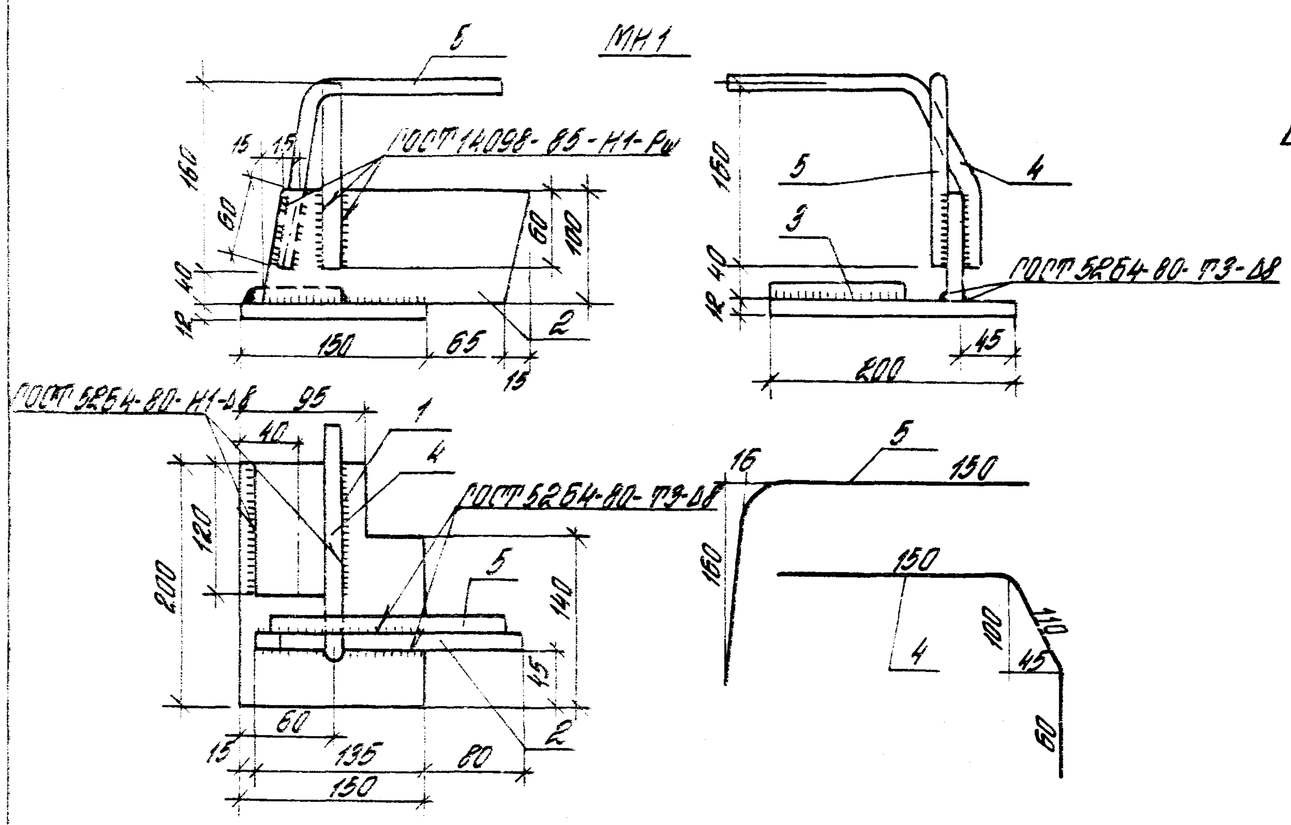

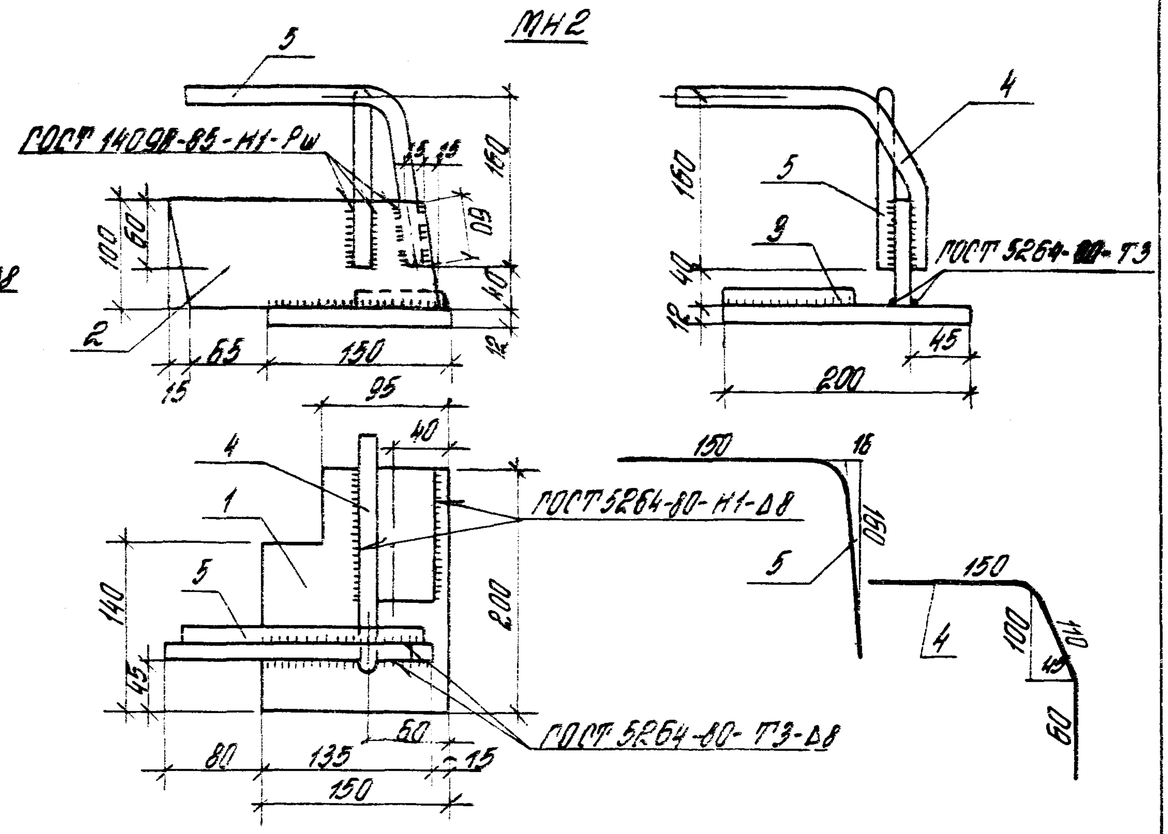

Марка	Поз.	Наименование	Кол.	Масса ед., кг	Масса закл, кг
МН1	1	Лист Б 12, 150×200	1	2,54	5,86
	2	Лист Б 12, 100×200	1	1,88	
	3	Лист Б 12, 60×120	1	0,68	
	4	ф 14 АIII, ℓ = 320	1	0,39	
	5	14 АIII, ℓ = 310	1	0,37	

Марка	Поз.	Наименование	Кол.	Масса ед., кг	Масса закл, кг
МН2	1	Лист Б 12, 150×200	1	2,54	5,86
	2	Лист Б 12, 100×200	1	1,88	
	3	Лист Б 12, 60×120	1	0,68	
	4	ф14 АIII, ℓ = 320	1	0,39	
	5	14 АIII, ℓ = 310	1	0,37	

Арматура класса АIII по ГОСТ 5781-82
Лист ГОСТ 19903-74* Вст. 3 ТУ 14-1-3023-80

Разраб.	Гоббасова		3.900.1-10.3-1-6
Чертил	Антюфеева		
Провер.	Черномаз		Изделие закладное МН1, МН2
Н. контр.	Черномаз		Стадия Р · Лист · Листов 1 · ЦНИИПРОМЗДАНИЙ

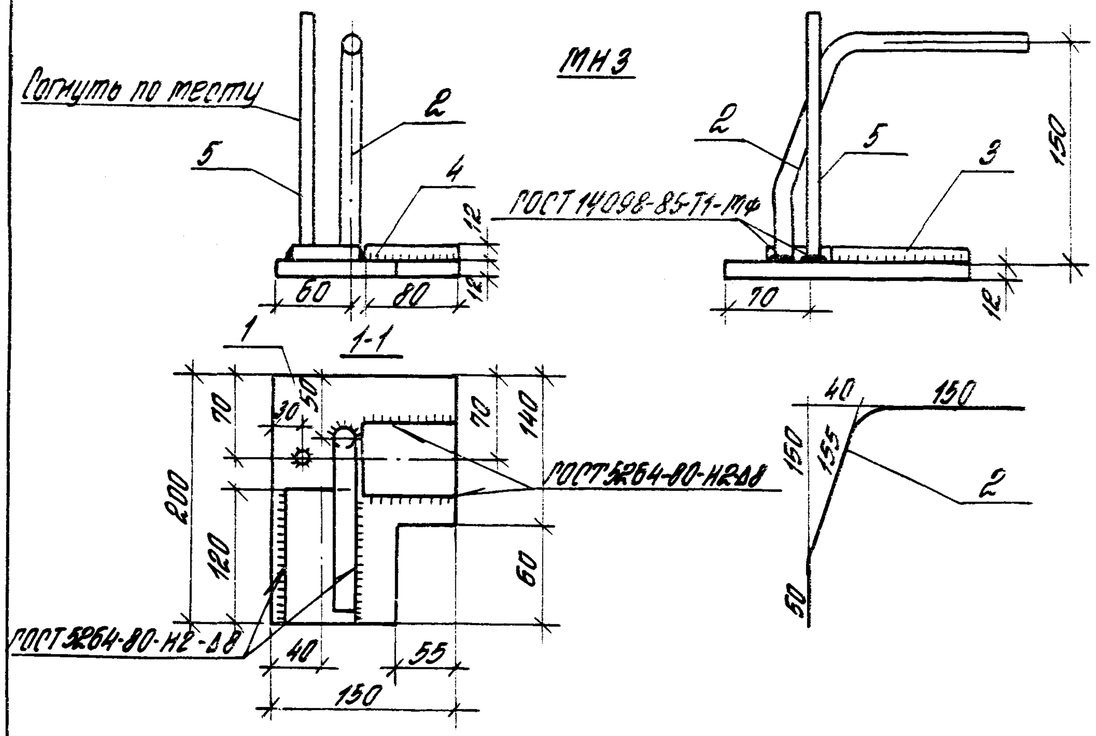

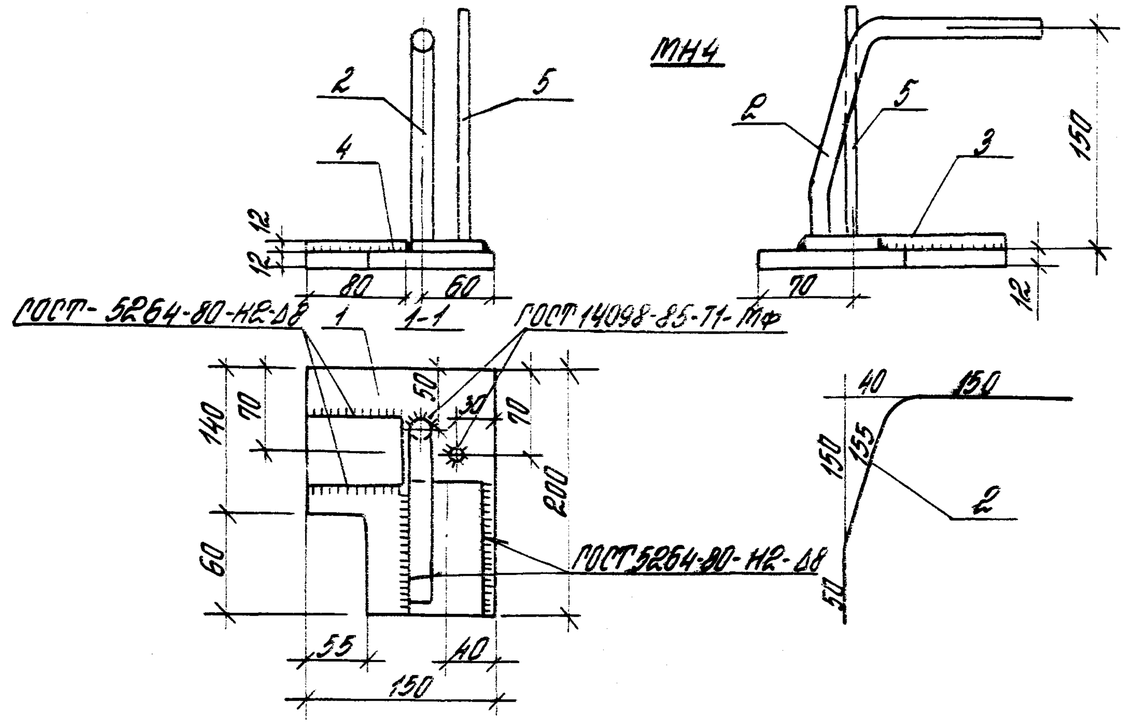

Марка	Поз.	Наименование	Кол.	Масса ед., кг	Масса закл., кг
МН3	1	Лист б 12, 150×200	1	2,54	4,19
	2	ф 14 А III, ℓ = 355	1	0,43	
	3	Лист б 12, 60×120	1	0,68	
	4	Лист б 12, 60×80	1	0,46	
	5	ф 8 А III, ℓ = 200	1	0,08	

Марка	Поз.	Наименование	Кол.	Масса ед., кг	Масса закл., кг
МН4	1	Лист б 12, 150×200	1	2,54	4,19
	2	ф 14 А III, ℓ = 355	1	0,43	
	3	Лист б 12, 60×120	1	0,68	
	4	Лист б 12, 60×80	1	0,46	
	5	ф 8 А III, ℓ = 200	1	0,08	

Арматура класса А-III по ГОСТ 5781-82.

Взам. инв. №

Подпись и дата

Инв. № подл.

Разраб.	Рабосова		3.900.1-10.3-1-7
Чертил	Хитюфеева		
Провер.	Чернотоз		Изделие закладное МН3, МН4
Н. контр.	Чернотоз		Стадия / Лист / Листов: Р / / 1 — ЦНИИПРОМЗДАНИЙ

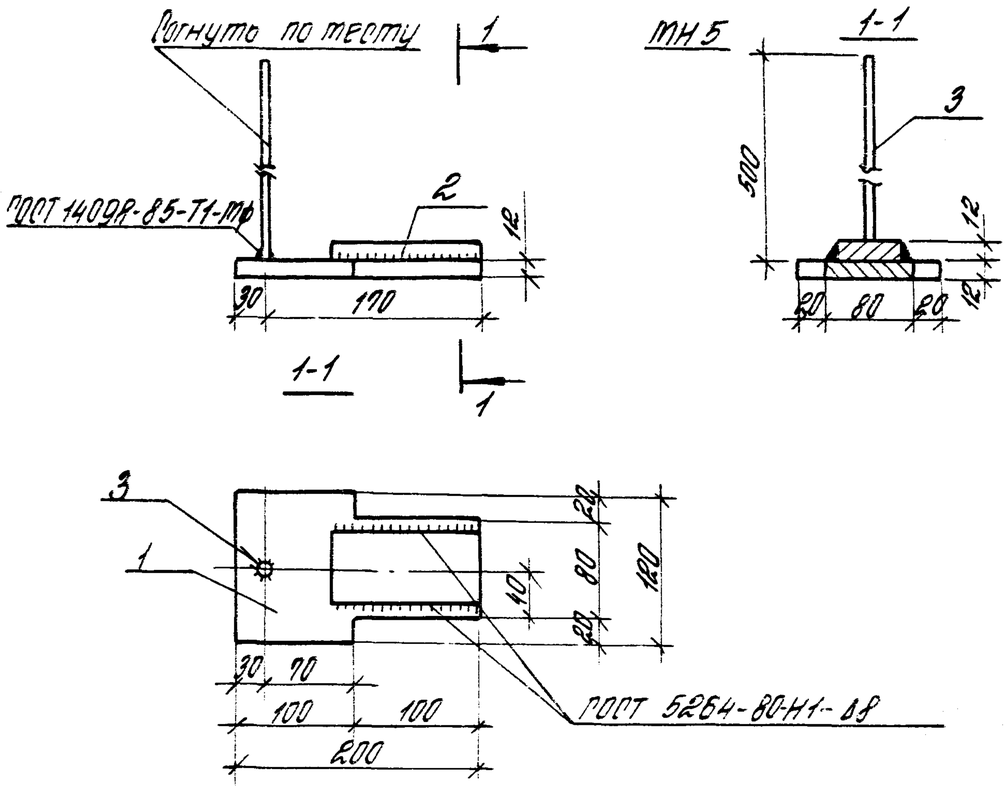

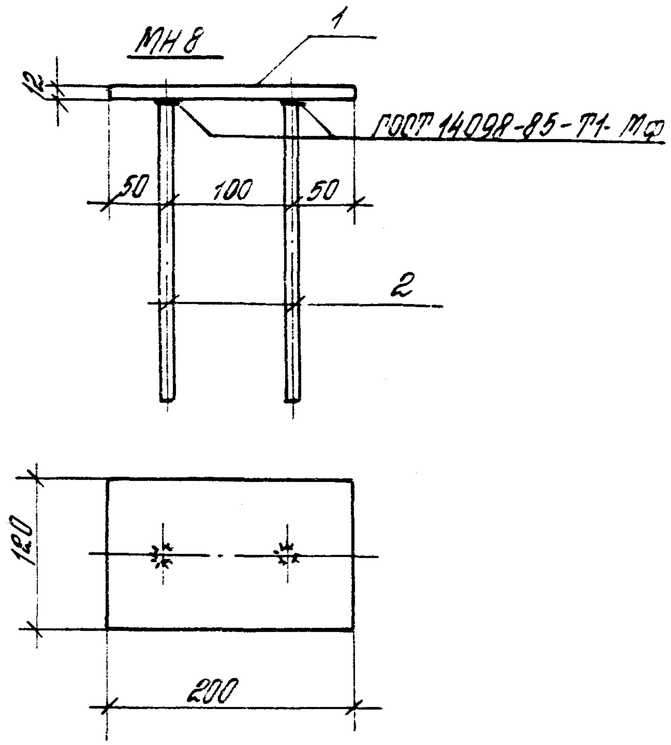

Марка	Поз.	Наименование	Кол.	Масса ед., кг	Масса закл., кг
МН5	1	Лист δ 12, 120×200	1	1,88	2,76
	2	Лист δ 12, 120×60	1	0,68	
	3	ф 8 AIII, ℓ = 500	1	0,20	

Марка	Поз.	Наименование	Кол.	Масса ед., кг	Масса закл., кг
МН8	1	Лист δ 12, 120×200	1	2,26	2,42
	2	ф 8 AIII, ℓ = 200	2	0,08	

Арматура класса AIII и класса AII по ГОСТ 5781-82
лист ГОСТ 19903-74* Ст.3 ТУ 14-1-3023-80

Разраб.	Гоббосова		3.900.1-10.3-1-8
Чертил.	Антюфреева		
Провер.	Чернотоз		Изделие закладное МН5, МН8
Н. контр.	Чернотоз		Стадия Р · Лист · Листов 1 · ЦНИИПРОМЗДАНИЙ

МН6

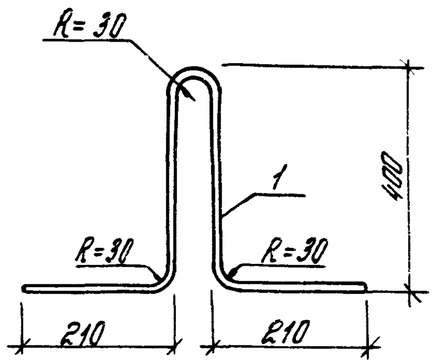

МН7

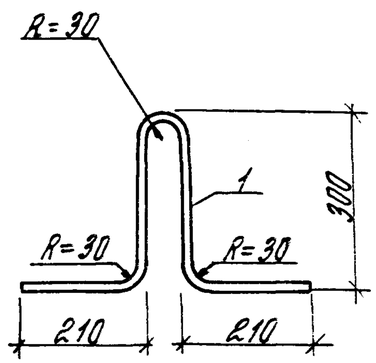

Марка	Поз.	Наименование	Кол.	Масса ед., кг	Масса 30кл., кг
МН6	1	ф 16 Ас II, ℓ=1180	1	1.86	1,86
МН7	1	ф 16 Ас II, ℓ= 980	1	1,55	1,55

Арматура класса Ас-II по ГОСТ 5781-82

Разраб.	Лобасова		3.900.1-10.3-1-9
Чертил	Антюфеева		
Провер.	Черномоз		
Н.контр.	Черномоз		

Изделие закладное МН6, МН7

Стадия	Лист	Листов
Р		1

ЦНИИПРОМЗДАНИЙ

Инв.№ подл. | Подпись и дата | Взам.инв.№

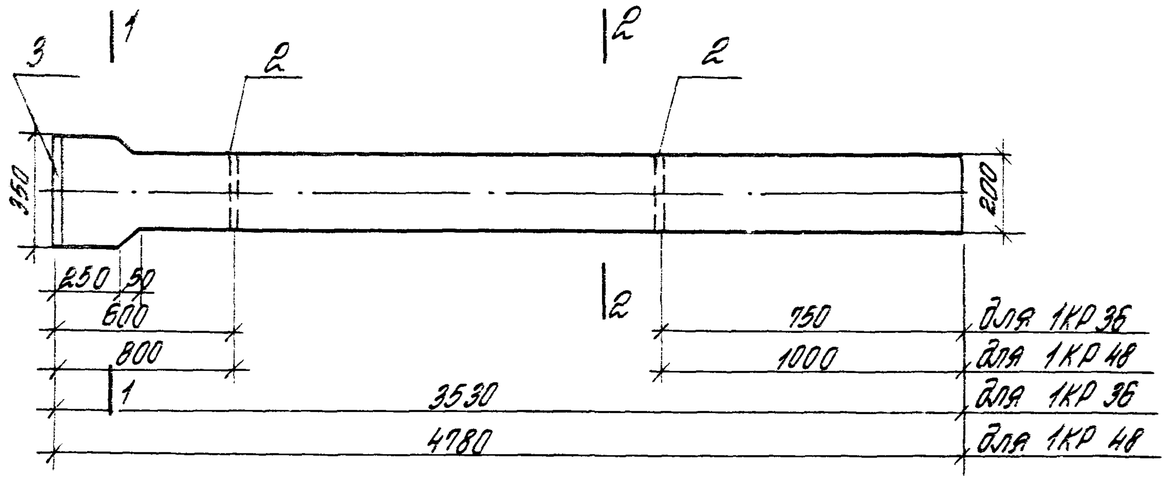

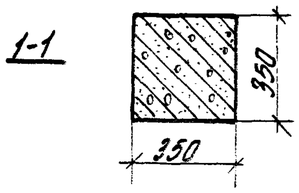

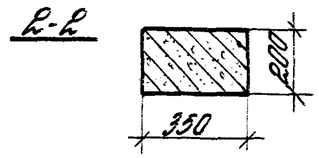

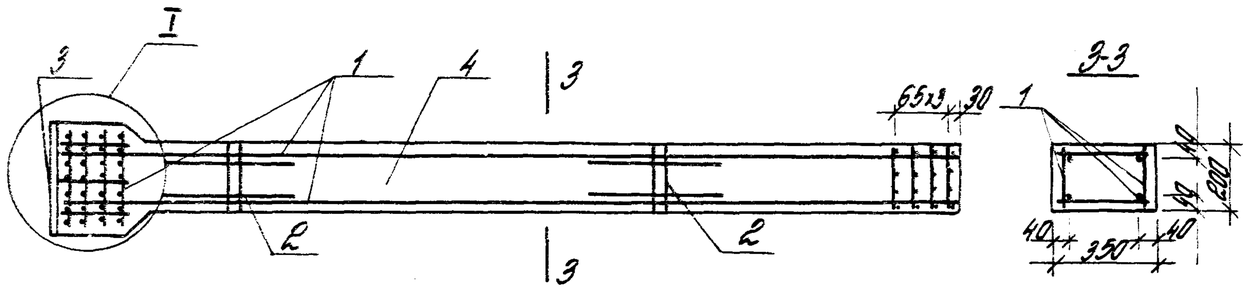

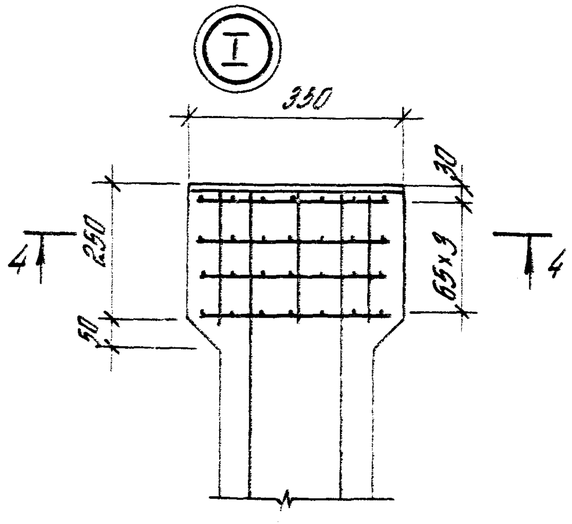

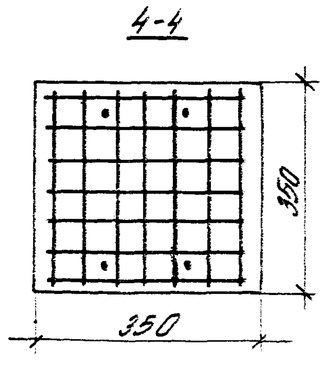

Марка колонны	Поз.	Наименование	Кол.	Обозначение документа	Масса колонны, т
1КР 36	1	Каркас КП1	1	3.900.1-10.3-1-11	0,65
	2	Изделие закладное МН1	2	3.900.1-10.3-1-12	
	3	МН2	1	3.900.1-10.3-1-12	
	4	Бетон класса В25, $м^3$	0,26	Б.ч.	
1КР48	1	Каркас КП2	1	3.900.1-10.3-1-11	0,88
	2	Изделие закладное МН1	2	3.900.1-10.3-1-12	
	3	МН2	1	3.900.1-10.3-1-12	
	4	Бетон класса В25, $м^3$	0,35	Б.ч.	

Технические условия см. лист 3.900.1-10.3-2-ТУ.

Разраб.	Преображенская		3.900.1-10.3-1-10
Чертил	Антонова		
Провер.	Гладкова		Колонна 1КР
Н.контр.	Чернопоз.		

Стадия	Лист	Листов
Р		1

ЦНИИПРОМЗДАНИЙ

КП1, КП2

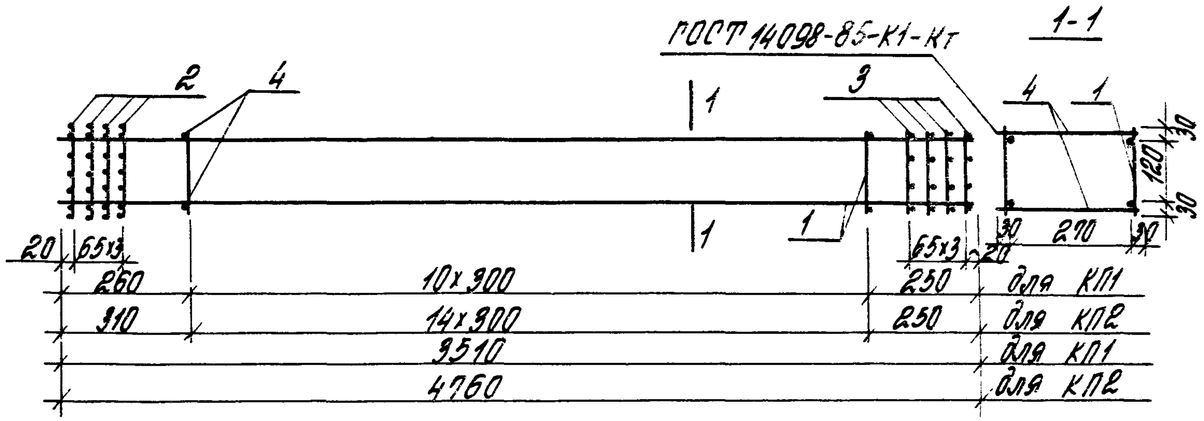

КР1, КР2

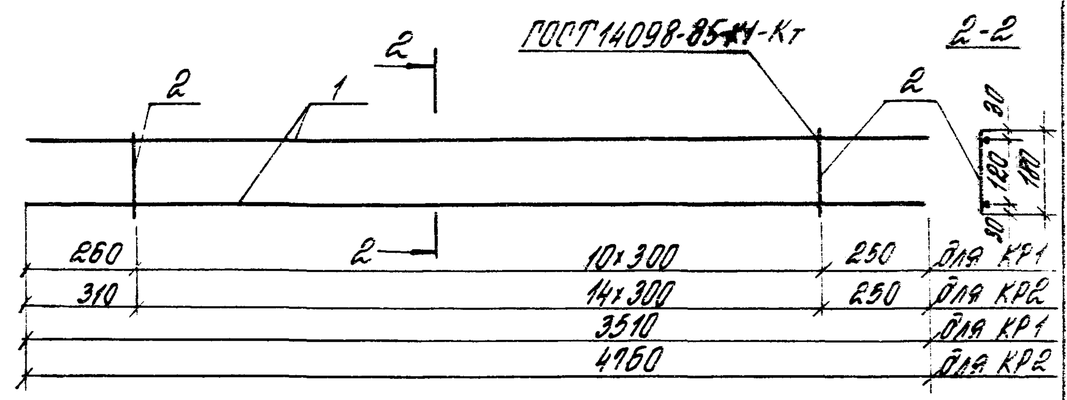

Марка каркаса	Поз.	Наименование	Кол.	Масса ед., кг	Масса каркаса кг
КП1	1	Каркас КР1	2	11,41	28,35
	2	Сетка С1	4	0,7	
	3	С2	4	0,41	
	4	ф5ВрI, ℓ=330	22	0,05	
КП2	1	Каркас КР2	2	15,47	35,88
	2	Сетка С1	4	0,7	
	3	С2	4	0,41	
	4	ф5ВрI, ℓ=330	30	0,05	

Марка каркаса	Поз.	Наименование	Кол.	Масса ед., кг	Масса каркаса, кг
КР1	1	ф16АIII, ℓ=3510	2	5,54	11,41
	2	5ВрI, ℓ=180	11	0,03	
КР2	1	ф16АIII, ℓ=4760	2	7,51	15,47
	2	5ВрI, ℓ=180	15	0,03	

Арматура класса АIII по ГОСТ 5781-82
класса ВрI по ГОСТ 6727-80

Разраб.	Преображенская		3.900.1-10.3-1-11
Чертил	Антюфеева		
Провер	Гаврилова		Каркас КП1, КП2, КР1, КР2
Н.контр.	Чернова		

Стадия	Лист	Листов
Р		1

ЦНИИПРОМЗДАНИЙ

Инв. № подл. | Подпись и дата | Взам. инв. №

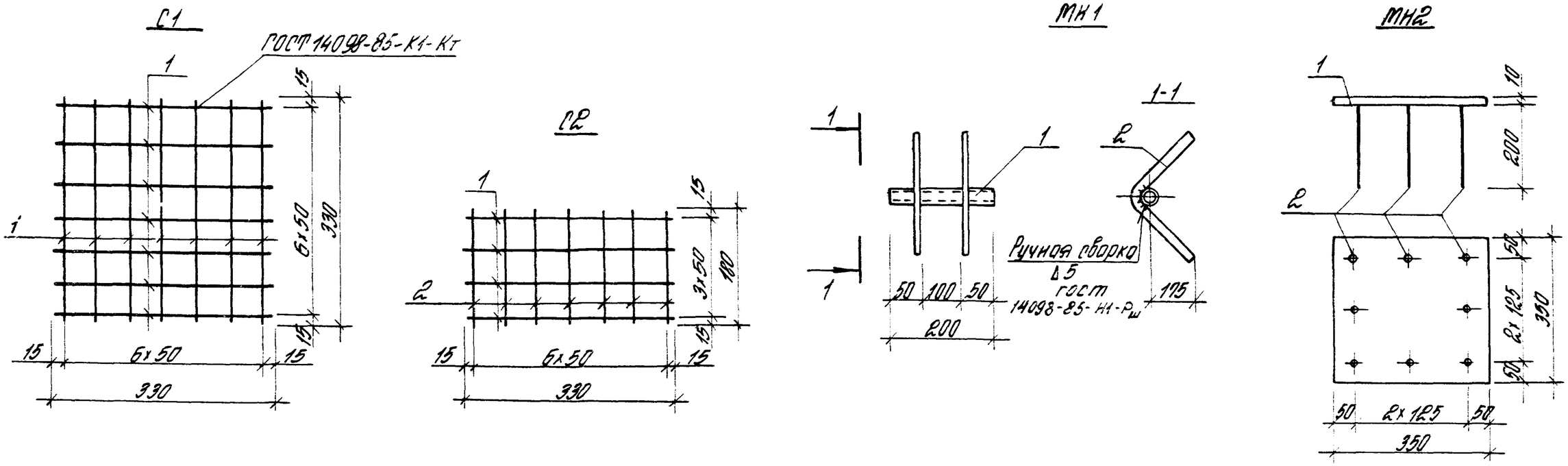

Марка изделия	Поз.	Наименование	Кол.	Масса ед. кг	Масса изделия, кг
С1	1	ф5 Вр I, ℓ=330	14	0,05	0,7
С2	1	ф5 Вр I, ℓ=330	4	0,05	0,41
	2	5 Вр I, ℓ=180	7	0,03	
МН1	1	Газовая труба dy40, ℓ=200	1	0,77	1,83
	2	ф12 AIII, ℓ=600	2	0,53	
МН2	1	Лист 350х10, ℓ=350	1	9,6	11,04
	2	ф12 AIII, ℓ=200	8	0,18	

1. Газовая труба dy= 40 мм по ГОСТ 3262-75.
2. Арматура класса AIII по ГОСТ 5781-82, класса Вр-I по ГОСТ 6727-80, лист по ГОСТ 19903-74* вст3ТУ14-1-3023-80.

Разраб.	Преображенская		3900.1-10.3-1-12
Чертил	Антюшеева		
Провер	Гололобова		Сетка С1, С2. Изделие закладное МН1, МН2
Н.контр	Черномаз		

Стадия	Лист	Листов
Р	1	1

ЦНИИПРОМЗДАНИЙ

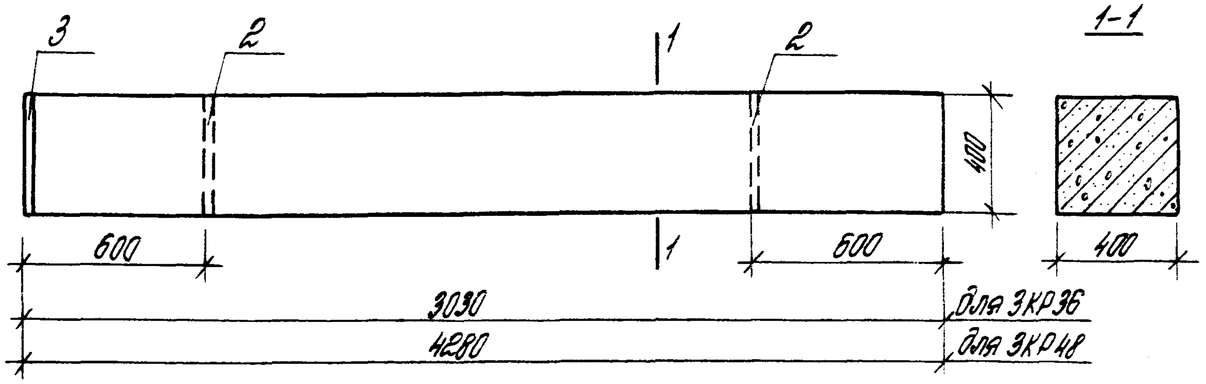

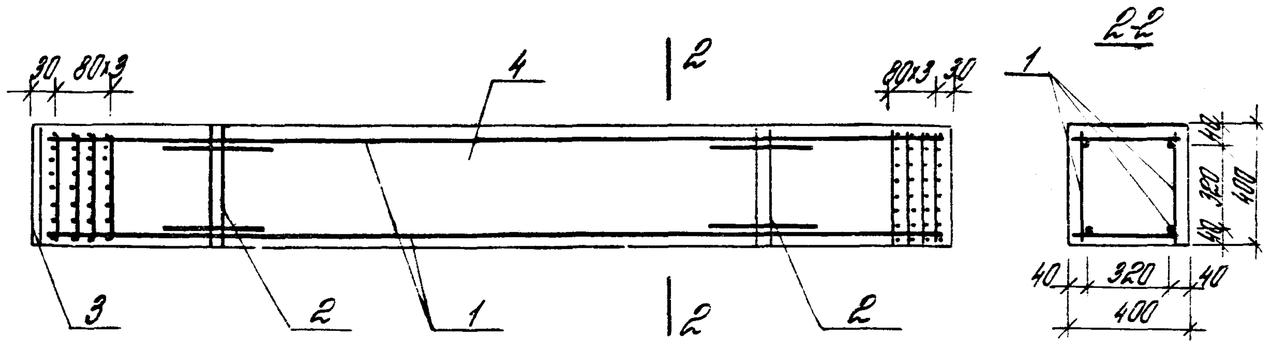

Марка колонны	Поз	Наименование	Кол.	Обозначение документа	Масса колонны, т
3КР36	1	Каркас КП3	1	3.900.1-10.3-1-14	1,2
	2	Изделие закладное МН3	2	3.900.1-10.3-1-15	
	3	МН4	1	3.900.1-10.3-1-15	
	4	Бетон класса В25, $м^3$	0,48	Б.ч.	
3КР48	1	Каркас КП4	1	3.900.1-10.3-1-14	1,7
	2	Изделие закладное МН3	2	3.900.1-10.3-1-15	
	3	МН4	1	3.900.1-10.3-1-15	
	4	Бетон класса В25, $м^3$	0,68	Б.ч.	

Технические условия см. лист 3.900.1-10.3-2-ТУ

Разраб.	Проскуренкова		3.900.1-10.3-1-13
Чертил	Антюфеева		
Провер.	Гобдасова		
Н.контр.	Черномаз		Колонна 3КР

Стадия	Лист	Листов
Р		1

ЦНИИПРОМЗДАНИЙ

Инв. № подл. | Подпись и дата | Взам. инв. №

КП3, КП4

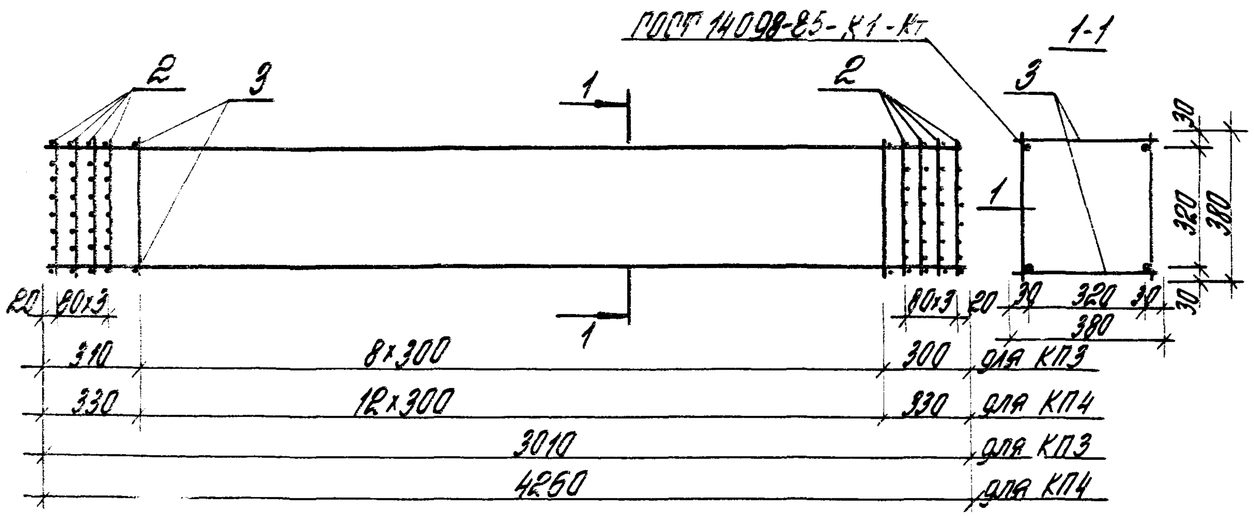

КР3, КР4

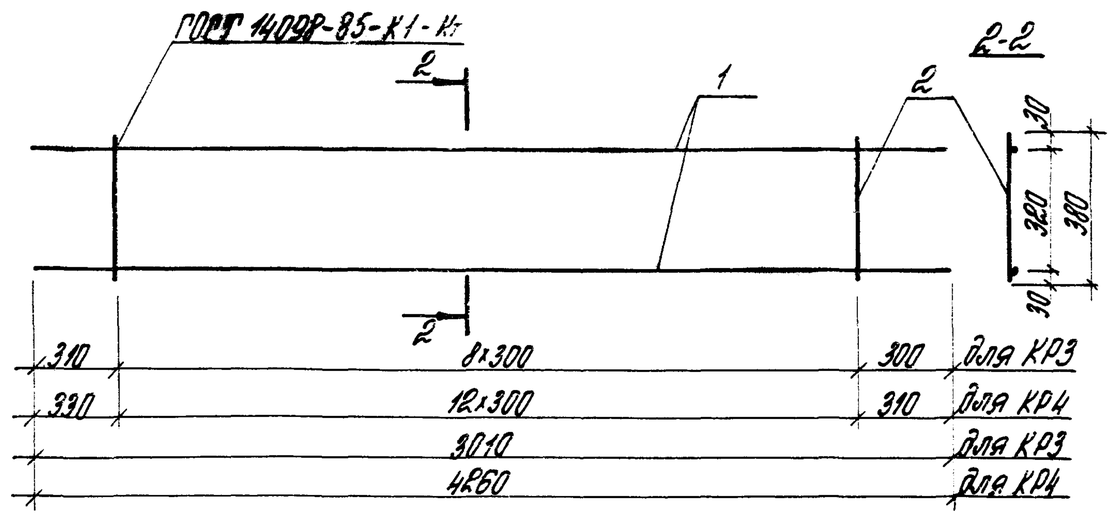

Марка каркаса	Поз.	Наименование	Кол.	Масса ед., кг	Масса каркаса, кг
КП3	1	Каркас КР3	2	9,95	27,29
	2	Сетка С3	8	0,8	
	3	ф5 Вр I, l=380	18	0,05	
КП4	1	Каркас КР4	2	14,09	35,88
	2	Сетка С3	8	0,8	
	3	ф5 Вр I, l=380	26	0,05	

Марка каркаса	Поз.	Наименование	Кол.	Масса ед., кг	Масса каркаса кг
КР3	1	ф16 А III, l=3010	2	4,75	9,95
	2	5 Вр I, l=380	9	0,05	
КР4	1	ф16 А III, l=4250	2	6,72	14,09
	2	5 Вр I, l=380	13	0,05	

Арматура класса А III по ГОСТ 5781-82
класса Вр-I по ГОСТ 6727-80

Разраб.	Преображенская		3900.1-10.3-1-14
Чертил.	Антюфеева		
Провер.	Габбасова		Каркас КП3, КП4, КР3, КР4
Н.контр.	Чернотов		Стадия Р / Лист / Листов 1
			ЦНИИПРОМЗДАНИЙ

С3

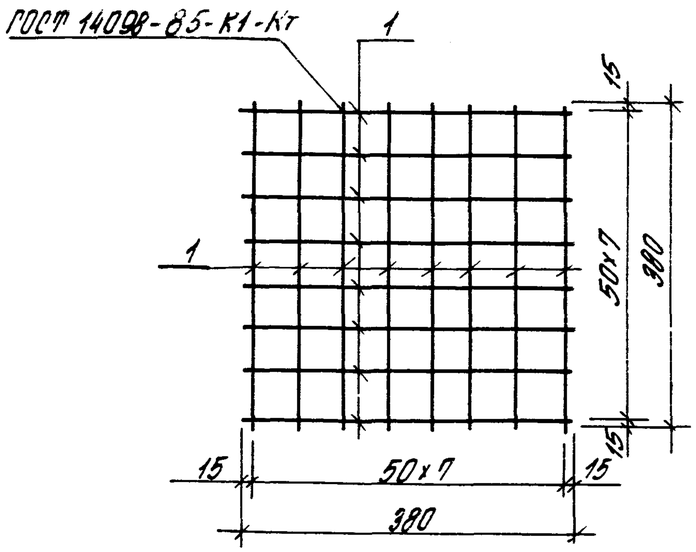

МН3

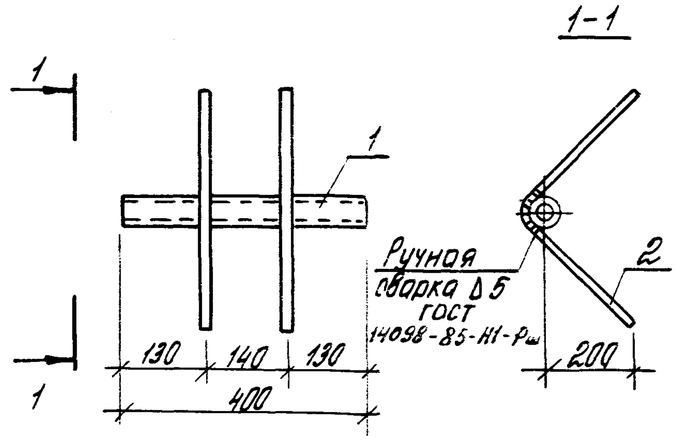

МН4

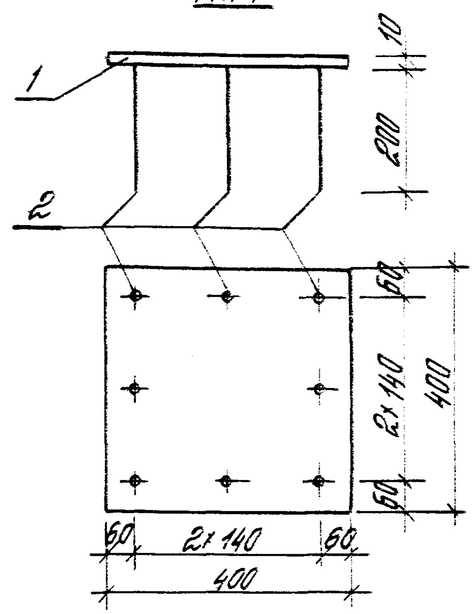

Марка изделия	Поз.	Наименование	Кол.	Масса ед., кг	Масса изделия, кг
С3	1	ф5 Вр-I, ℓ=380	16	0,05	0,8
МН1	1	Газовая труба dy40, ℓ=400	1	1,54	2,74
	2	ф12 А-III, ℓ=680	2	0,60	
МН2	1	Лист 400 x 10; ℓ=400	1	12,56	14,0
	2	ф12 А-III ℓ=200	8	0,18	

1. Газовая труба dy = 40 мм по ГОСТ 3262-75.
2. Арматура класса А-III по ГОСТ 5781-82.
   класса Вр-I по ГОСТ 6727-80.
3. Лист по ГОСТ 19903-74* Ст3 ТУ 14-1-3023-80

Разраб.	Ореоброменков		3.900.1-10.3-1-15
Чертил.	Антюфеева		
Провер.	Габбасова		Сетка С3 Изделие закладное МН3, МН4.
Н.контр.	Чернотоз		

Стадия	Лист	Листов
Р		1

ЦНИИПРОМЗДАНИЙ

Инв. № подл. | Подпись и дата | Взамен инв. №

1-1

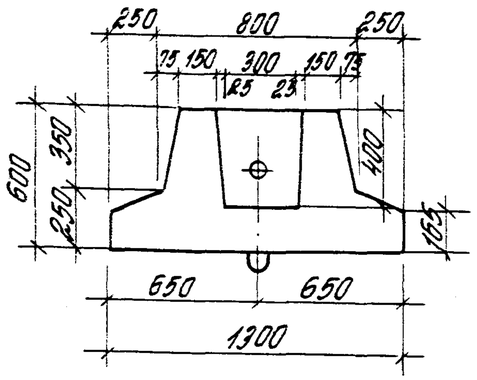

2-2

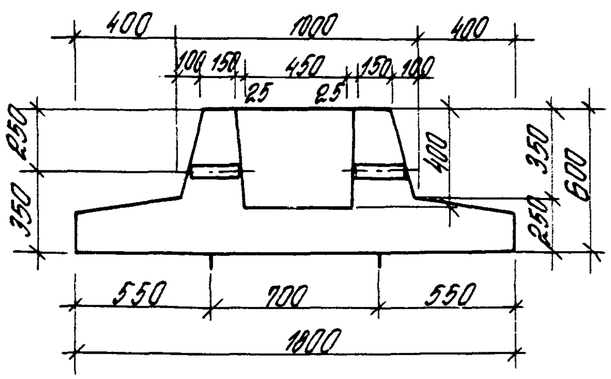

3-3

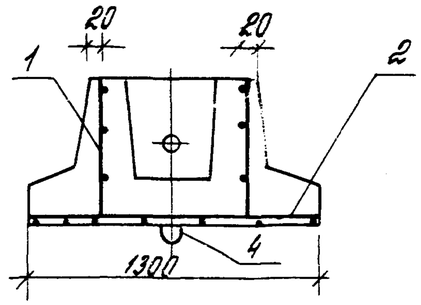

4-4

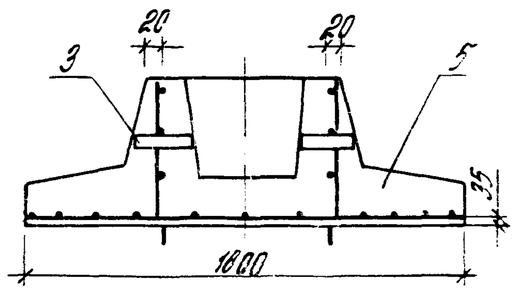

4;2

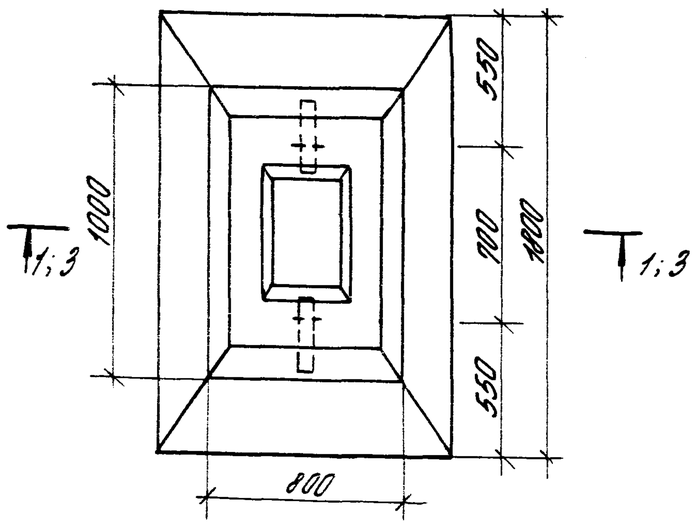

4;2

Поз.	Наименование	Кол.	Обозначение документа
1	Каркас КР1	1	3.900.1-10.3-1-18
2	Сетка С1	1	3.900.1-10.3-1-18
3	Изделие закладное МН1	2	3.900.1-10.3-1-18
4	МН2	2	3.900.1-10.3-1-18
5	Бетон класса В15, $м^3$	0,58	б.ч.

1. Технические условия ст. лист 3.900.1-10.3-2-ТУ
2. Масса фундамента 1,7 т.

Разраб.	Преображенская		3.900.1-10.3-1-16
Чертил	Антюфеева		
Провер.	Гобдасова		Фундамент 1ФР1
Н.контр.	Чернотаз		

Стадия	Лист	Листов
Р		1

ЦНИИПРОМЗДАНИЙ

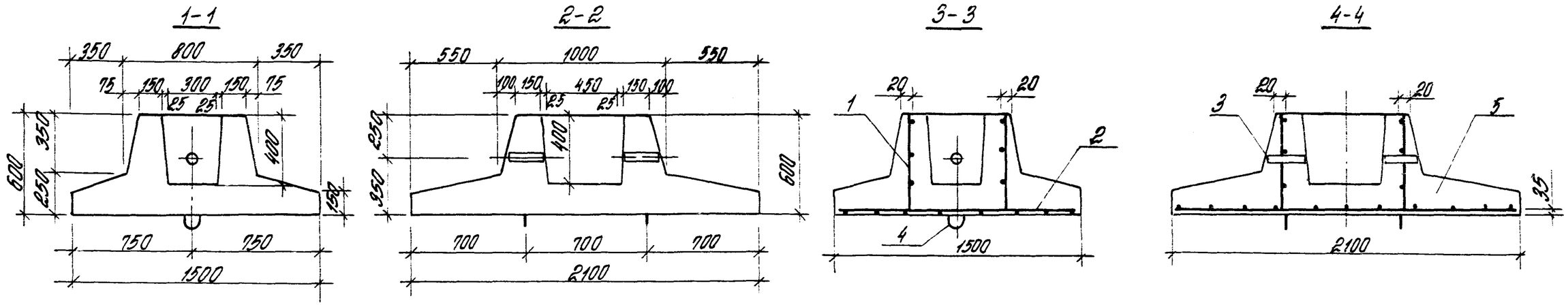

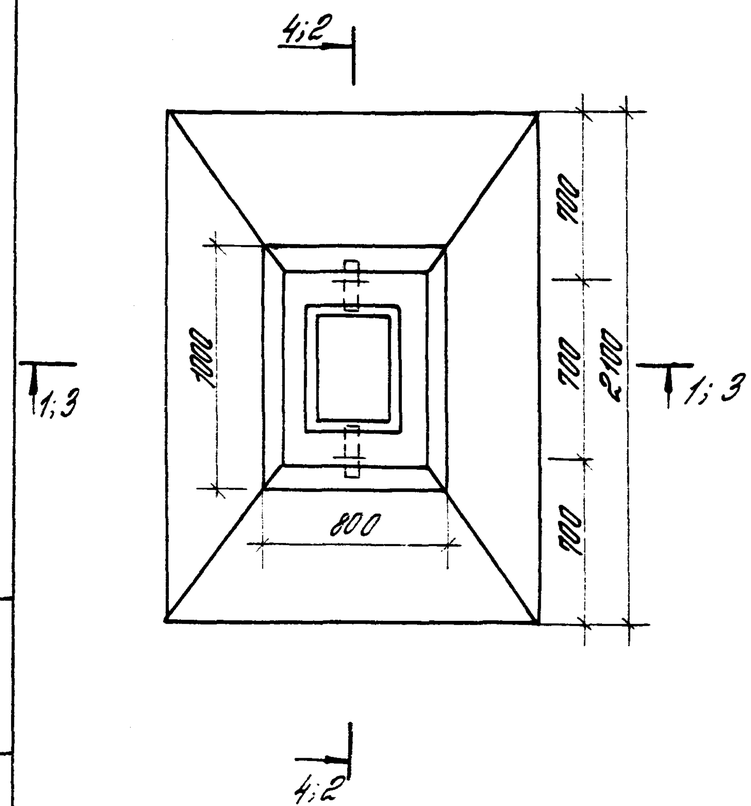

Поз.	Наименование	Кол.	Обозначение документа
1	Каркас КР1	1	3.900.1-10.3-1-18
2	Сетка С2	1	3.900.1-10.3-1-18
3	Изделие закладное МН1	2	3.900.1-10.3-1-18
4	МН2	2	3.900.1-10.3-1-18
5	Бетон класса В15, $м^3$	0,83	Б.ч.

1. Технические условия ст. лист 3.900.1-10.3-2-ТУ.
2. Масса фундамента 2,08 т.

Разраб.	Преображенская		3.900.1-10.3-1-17
Чертил	Антюфеева		
Провер.	Рыбасова		Фундамент 1ФР2
Н. контр.	Чернотоз		

Стадия	Лист	Листов
Р		1

ЦНИИПРОМЗДАНИЙ

Инв. № подл. | Подпись и дата | Взам. инв. №

КР1

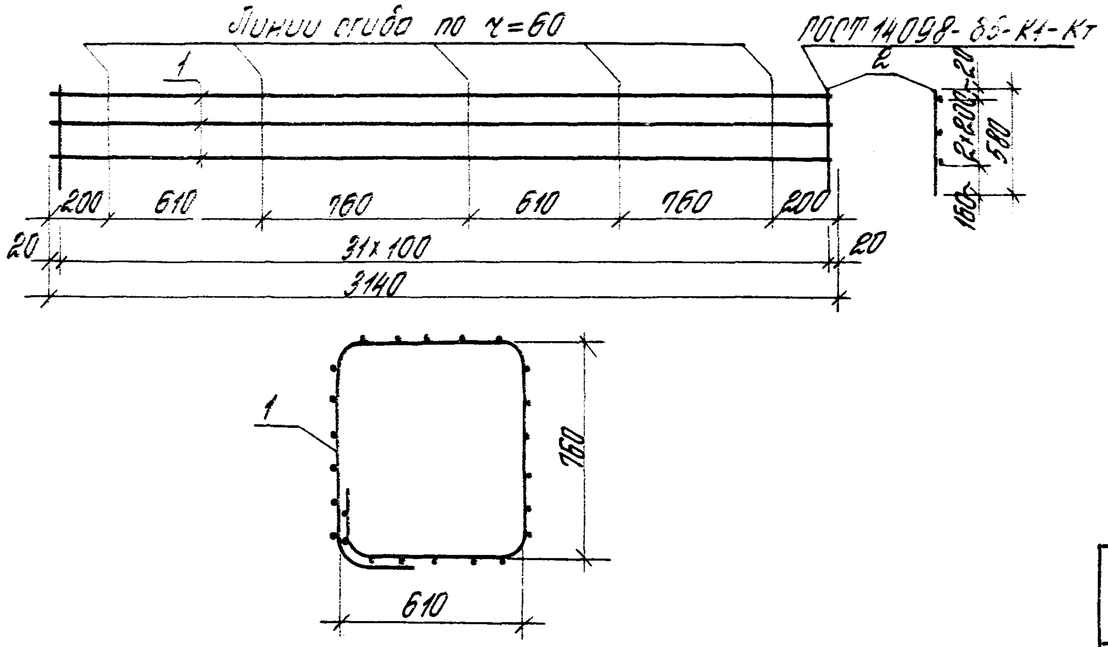

МН2

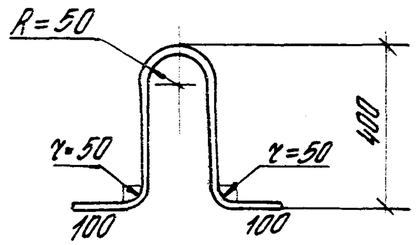

С1

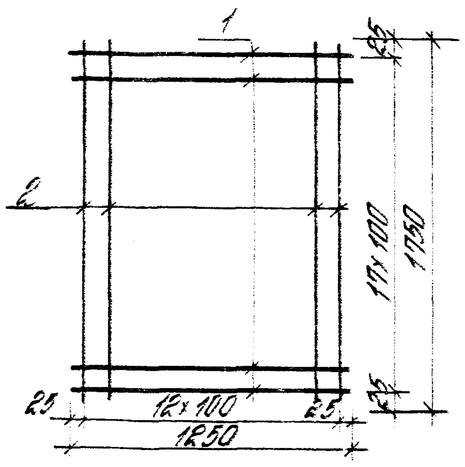

С2

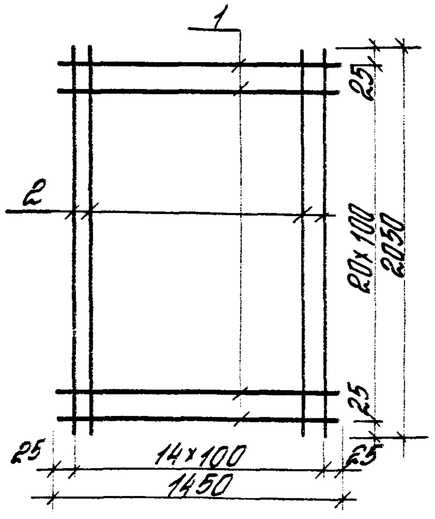

Марка изделия	Поз.	Наименование	Кол.	Масса ед., кг	Масса изделия, кг
КР1	1	ф10 А III ; ℓ= 3140	3	1,94	8,51
	2	5 Вр I ; ℓ= 580	32	0,084	
С1	1	ф 5 Вр I; ℓ= 1250	18	0,18	6,49
	2	5 Вр I; ℓ= 1750	13	0,25	
С2	1	ф 5 Вр I; ℓ= 1450	21	0,21	8,91
	2	5 Вр I; ℓ= 2050	15	0,30	
МН1	б.ч.	Газовая труба dy 40; ℓ=228	1	0,88	0,88
МН2		ф 10 Ас II, ℓ= 1100	1	0,68	0,68

1. Арматура класса Ас-II, А-III по ГОСТ 5781-82
   класса Вр-I по ГОСТ 6727-80
2. Газовая труба dy 40 по ГОСТ 3262-75.

Разраб.	Преображенская		3.900.1-10.3-1-18
Чертил	Антюфеева		
Провер.	Габбасова		Каркас КР1, сетка С1, С2, изделие закладное МН1, МН2 — Стадия: Р; Лист: ; Листов: 1
Н.контр.	Чернотоз		ЦНИИПРОМЗДАНИЙ

1-1

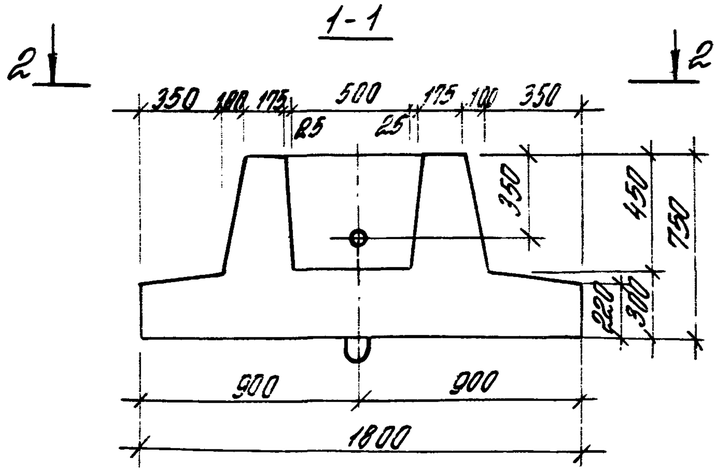

3-3

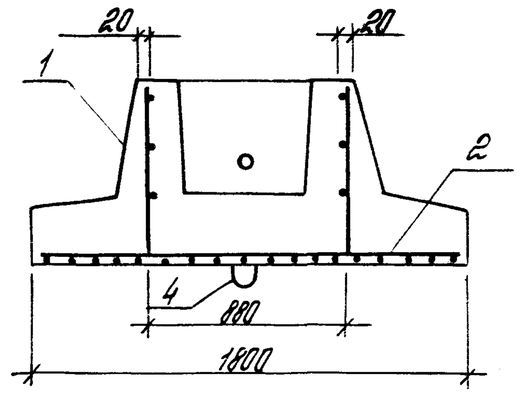

4-4

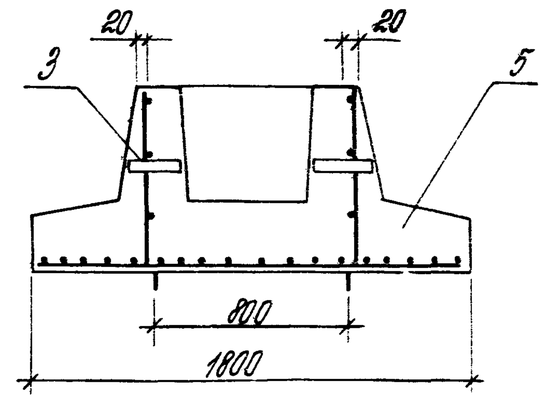

2-2

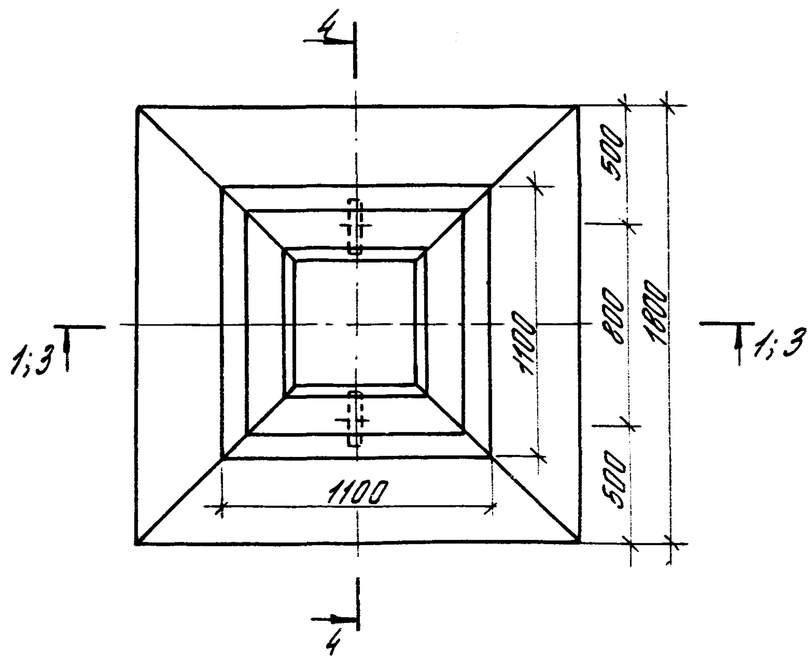

Поз.	Наименование	Кол.	Обозначение документа
1	Каркас КР2	1	3.900.1-10.3-1-21
2	Сетка С3	1	3.900.1-10.3-1-21
3	Изделие закладное МН3	2	3.900.1-10.3-1-21
4	МН4	2	3.900.1-10.3-1-21
5	Бетон класса В15, $м^3$	1,21	Б.Ч

1. Технические условия см. лист 3.900.1-10.3-2 ТУ
2. Масса фундамента 3,03 т

Разраб.	Преображенская		3.900.1-10.3-1-19
Чертил	Антюфеева		
Провер.	Габлосова		Фундамент 2ФР1
Н.контр.	Чернотоз		

Стадия	Лист	Листов
Р		1

ЦНИИПРОМЗДАНИЙ

Инв.№ подл. | Подпись и дата | Взам.инв.№

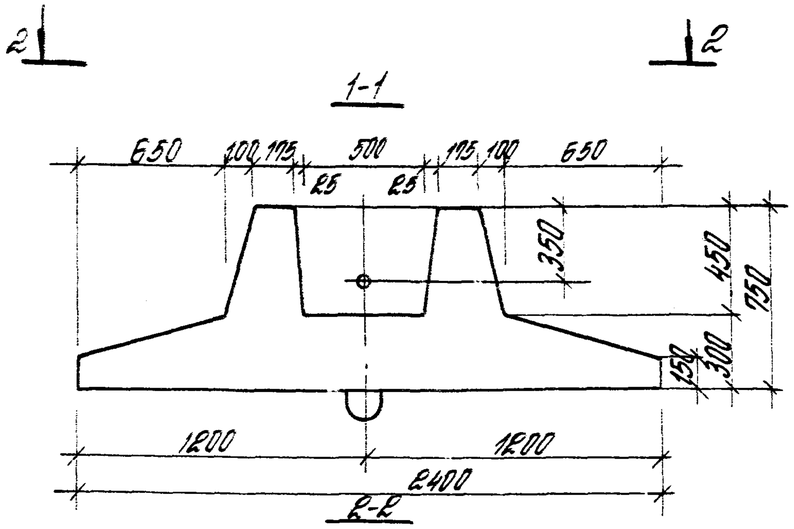

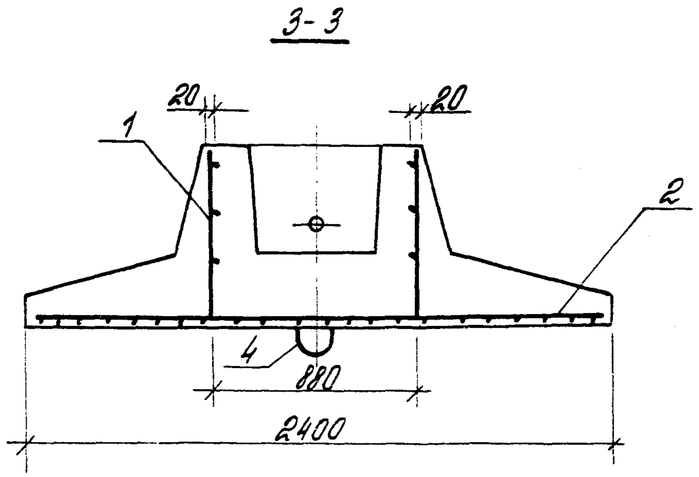

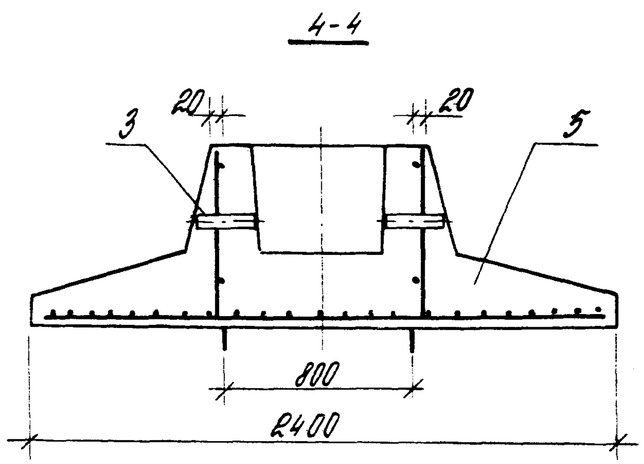

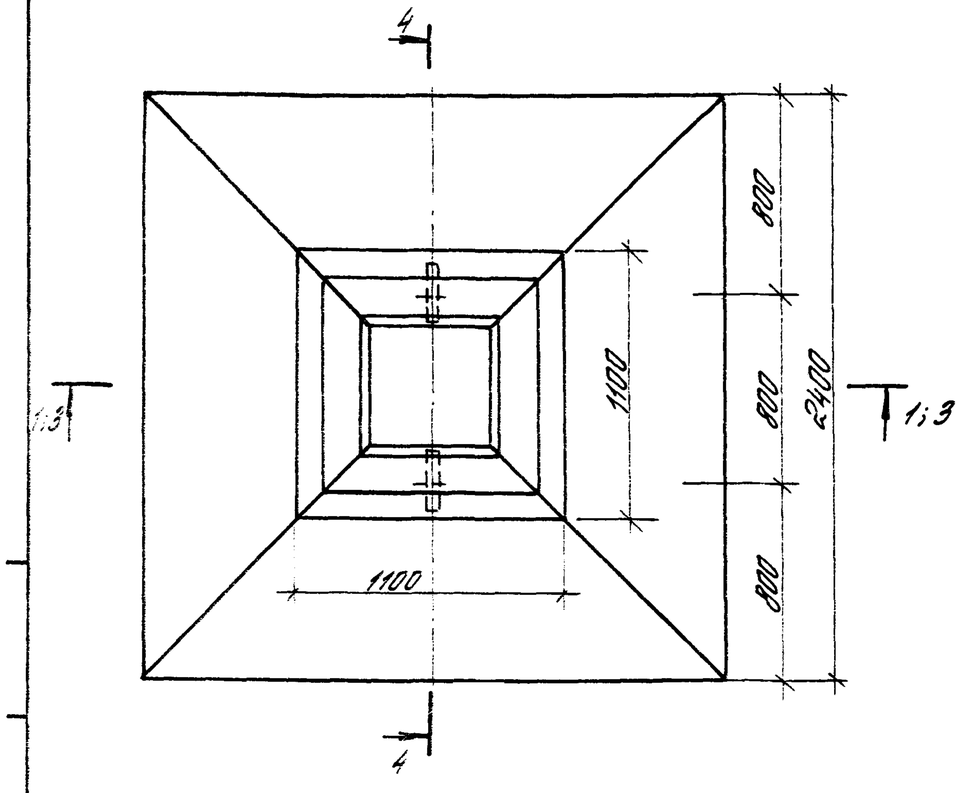

Поз.	Наименование	Кол.	Обозначение документа
1	Каркас КР2	1	3.900.1-10.3-1-21
2	Сетка С4	1	3.900.1-10.3-1-21
3	Изделие закладное МН3	2	3.900.1-10.3-1-21
4	МН5	2	3.900.1-10.3-1-21
5	Бетон класса В15, $м^3$	1,67	б.х.

1. Технические условия см. лист 3.900.1-10.3-2-ТУ.
2. Масса фундамента 4,18 т.

Разраб.	Преображенская		3.900.1-10.3-1-20
Чертил	Антюфеева		
Провер.	Габбасова		Фундамент 2ФР2
Н.контр.	Чернотов		

Стадия	Лист	Листов
Р		1

ЦНИИПРОМЗДАНИЙ

КР2

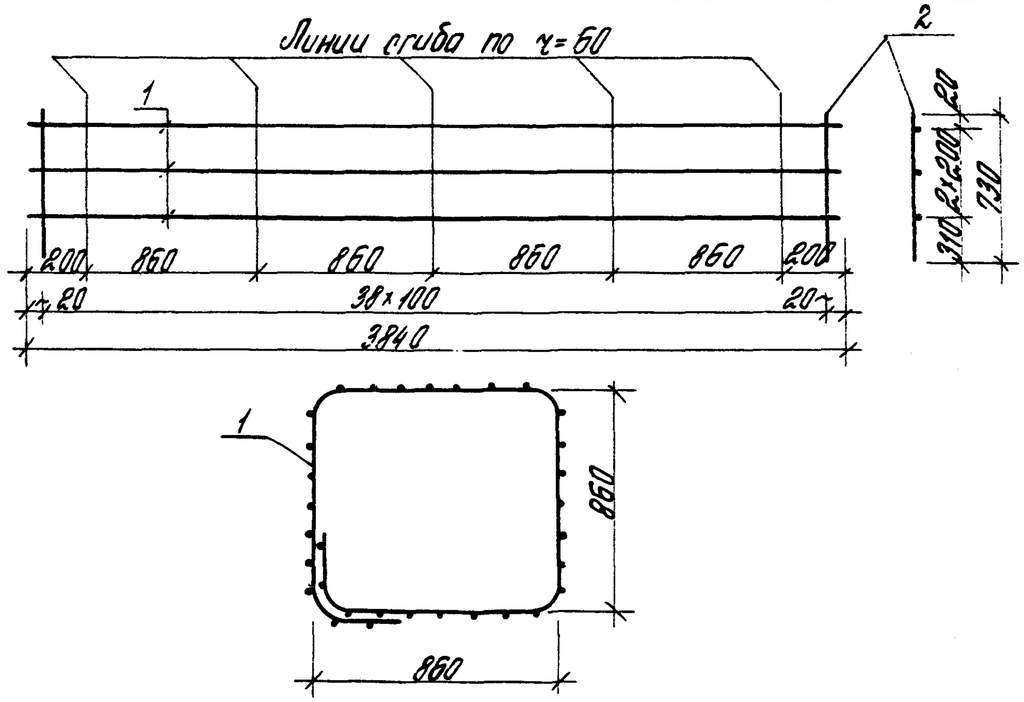

МН4; МН5

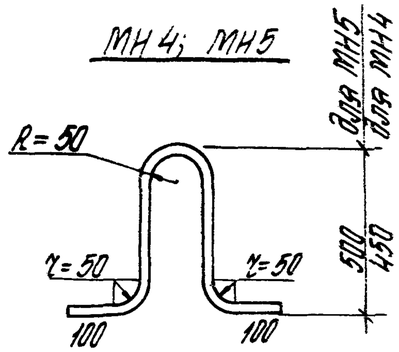

Марка изделия	Поз.	Наименование	Кол.	Масса ед., кг	Масса изделия кг
КР2	1	ф 10 А III, ℓ=3840	3	2,37	11,40
	2	5 Вр I, ℓ=730	39	0,11	
С3	1	ф 5 Вр I, ℓ=1750	36	0,25	9,0
С4	1	5 Вр I, ℓ=2350	48	0,34	16,32
МН3	б.ч.	Газовая труба dy 40; ℓ=265	1	1,02	1,02
МН4		ф 12 Ас II, ℓ=1200	1	1,07	1,07
МН5		ф 14 Ас II, ℓ=1300	1	1,57	1,57

С3

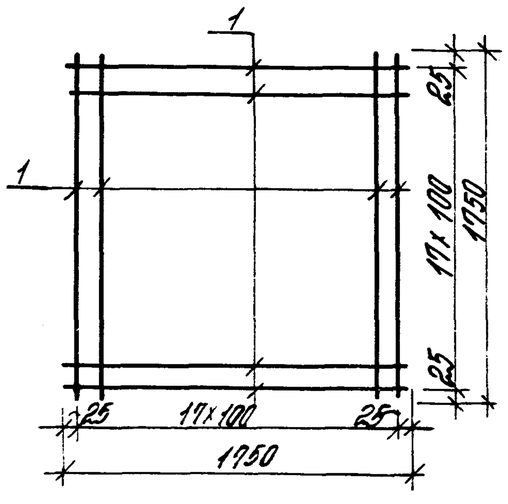

С4

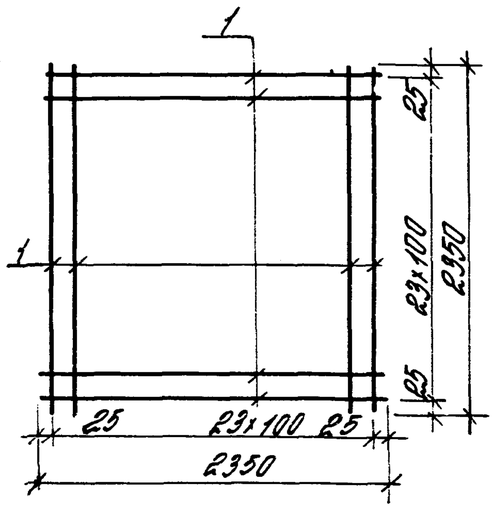

Арматура класса Ас-II, А-III по ГОСТ 5781-82
класса Вр-I по ГОСТ 6727-80
Газовая труба dy 40 по ГОСТ 3262-75

Разраб.	Преображенская		3.900.1-10.3-1-21
Чертил	Антюфеева		
Провер.	Габбасова		Каркас КР2. Сетка С3, С4. Изделие закладное МН3, МН4, МН5.
Н.контр.	Чернотаз		Стадия Р / Лист / Листов 1 — ЦНИИПРОМЗДАНИЙ

Инв. № подл. | Подпись и дата | Взам. инв. №

Общий вид

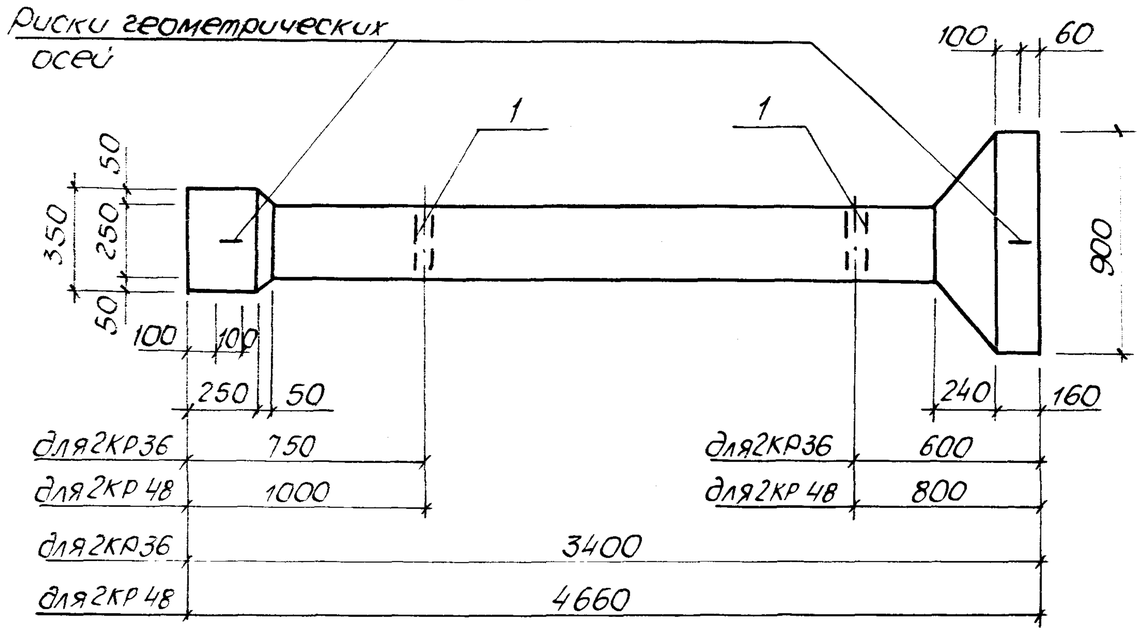

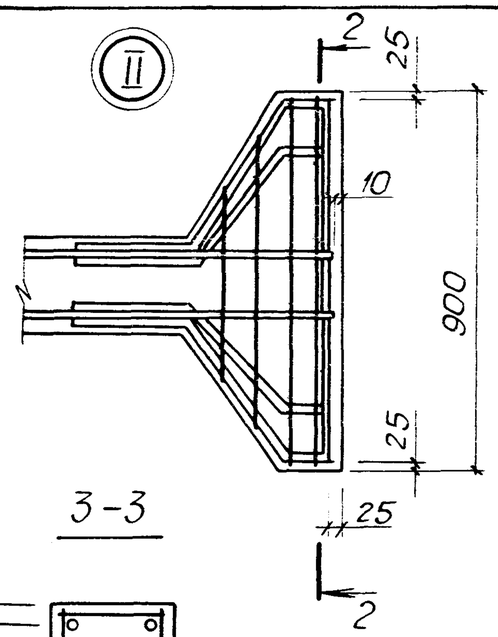

2-2

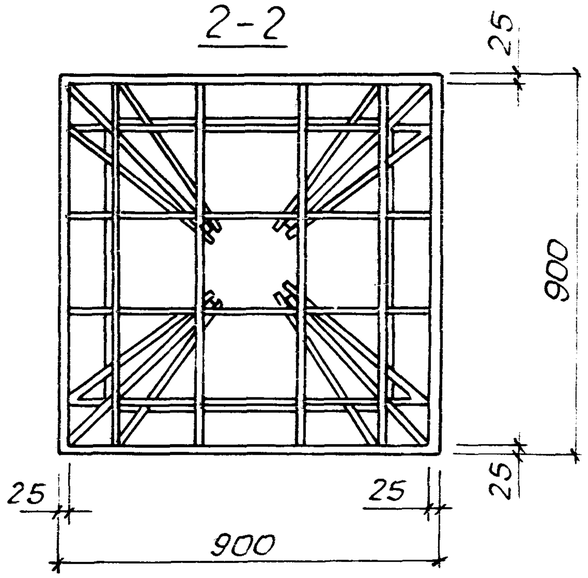

3-3

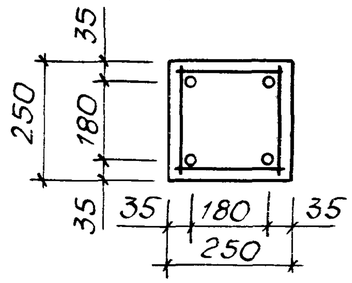

Схема армирования

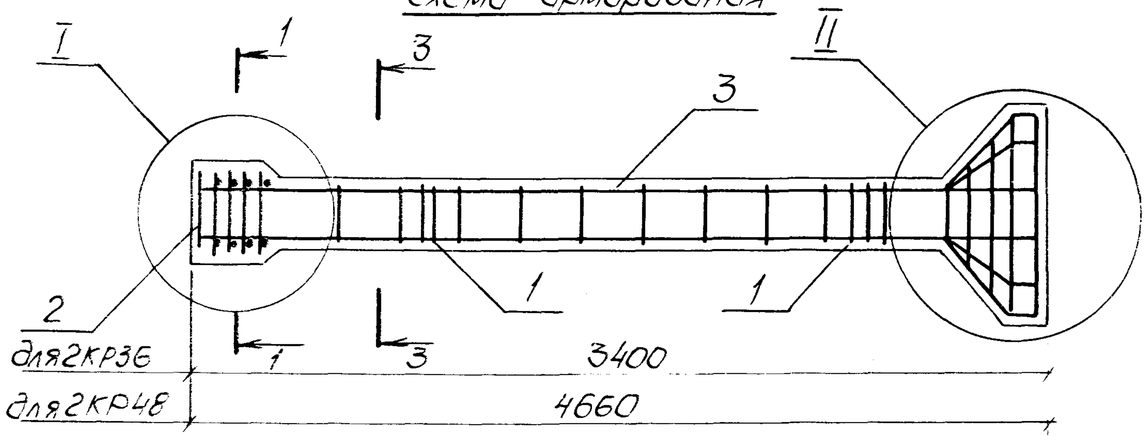

1-1

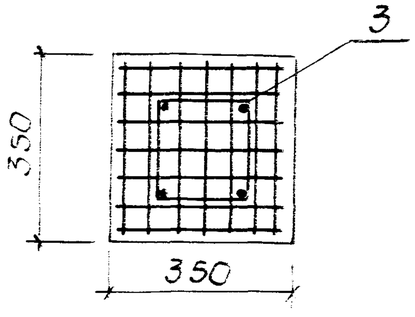

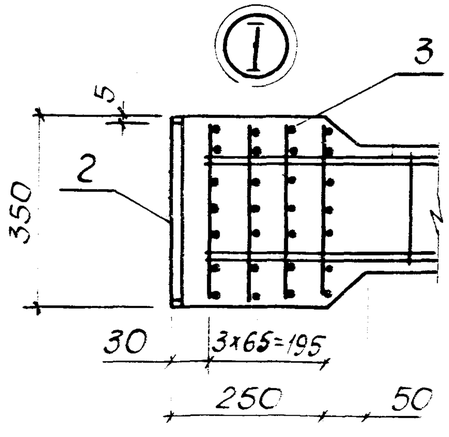

Марка	Поз.	Наименование	Кол.	Обозначение документа	Масса колонны, т
2КР36	1	Изделие закладное МН1	2	3.900.1-10.3-1-25	1,05
	2	МН2	1	-27	
	3	Каркас КП1	1	-23	
		Бетон класса В25, м³	0,42		
2КР48		Поз. 1,2 по 2КР36			1,25
	3	Каркас КП2	1	3.900.1-10.3-1-23	
		Бетон класса В25, м³	0,5		

Технические условия см. 3.900.1-10.3-2

Разраб.	Голосов		3.900.1-10.3-1-22
Пров.	Шильмовер		
Зав. гр.	Мозалова		
Гл. спец.	Власенко		Колонна 2КР36, 2КР48
Н. контр.	Сокольская		
Нач. отд.	Шейко		

Стадия	Лист	Листов
Р		1

ГОССТРОЙ СССР
Союзсоцсельпроект
Харьковский
Всесоюзный проект

Копил Маистренко 24396-02 39 Формат А3

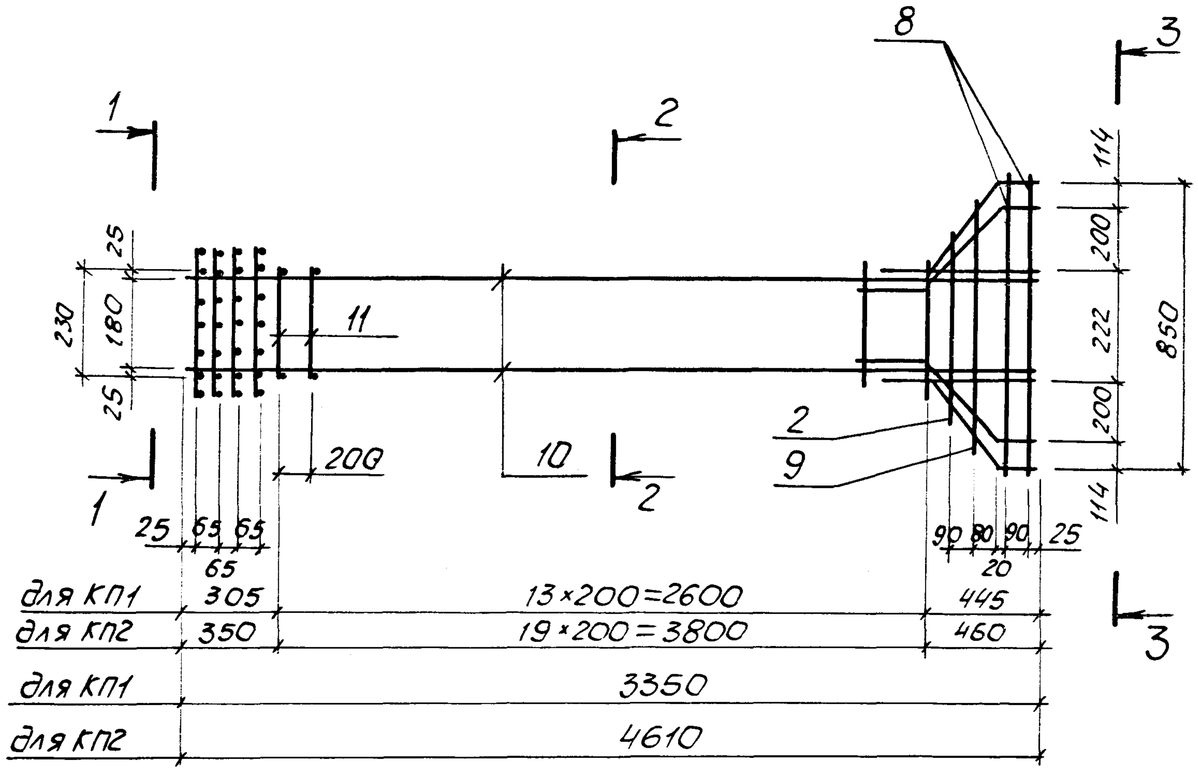

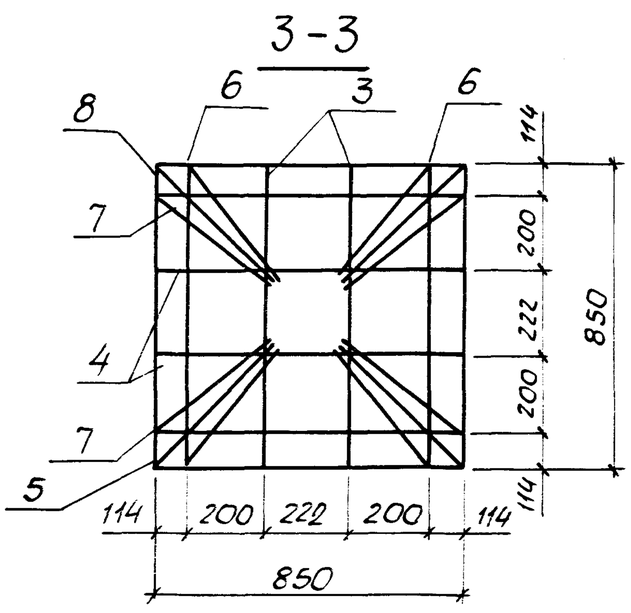

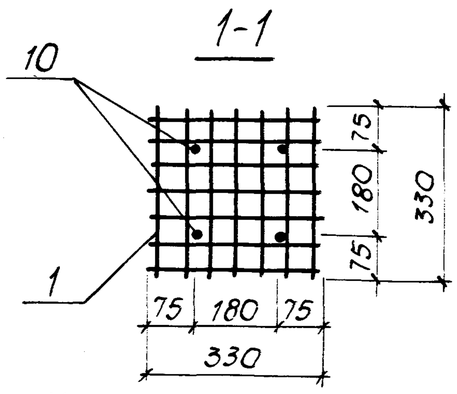

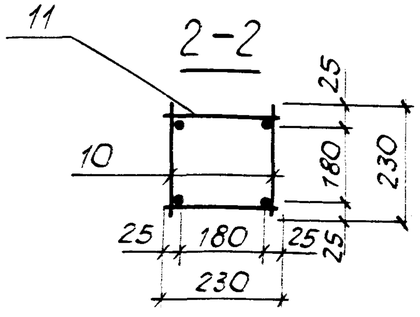

Марка каркаса	Поз.	Наименование	Кол.	Обозначение документа	Масса каркаса, кг.
КП1	10	Каркас КР1	2	3.900.1-10.3-1-24	44,10
	1	Сетка С1	4	-26	
	2	Стержень арматурный	2	-28	
	3		2		
	4		2		
	5		4		
	6		2		
	7		2		
	8		4		
	9		2		
	11	ф5 ВрI; ℓ=230; 0,03кг	28		
КП2		Поз. 1,2,3...9 по КП1			63,36
	10	Каркас КР2	2	3.900.1-10.3-1-24	
	11	ф5 ВрI; ℓ=230; 0,03кг	40		

Арматура класса ВрI по ГОСТ 6727-80*

Разраб.	Голосов		3.900.1-10.3-1-23
Провер.	Шильмовер		
Зав. гр.	Мазалова		
Гл. спец.	Власенко		Каркас КП1, КП2
Н. контр.	Сокольская		
Нач. отд.	Шейко		

Стадия	Лист	Листов
Р		1

Госстрой СССР Союзсельэлектропроект Харьковский ВОСКОНОЛПРОЕКТ

Инв. № подл. | Подпись и дата | Взам. инв. №

Копир Майстренко 24396-02 40 формат А3

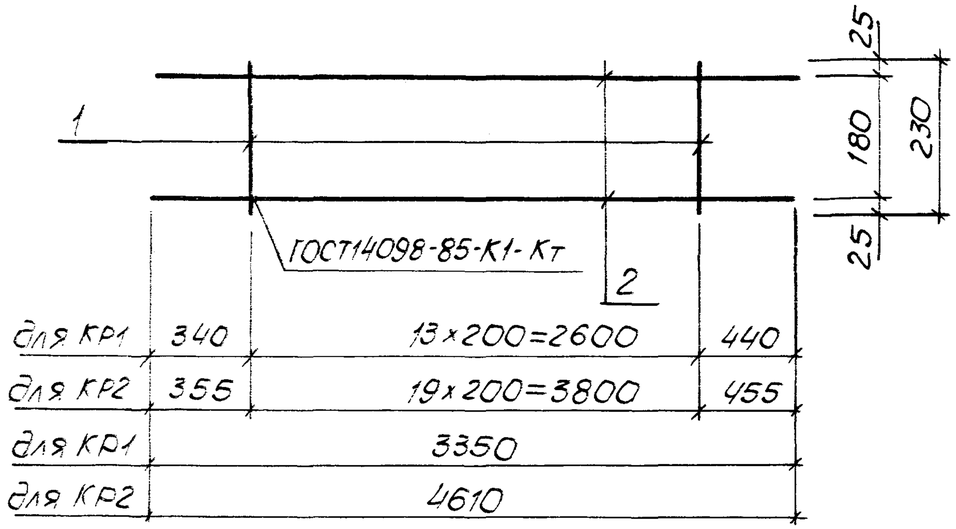

Арматура класса: Вр-I по ГОСТ 6727-80*
А-III по ГОСТ 5781-82*

Марка каркаса	Поз.	Наименование	Кол.	Масса ед., кг.	Масса каркаса, кг
Кр1	1	Ф5ВрI; ℓ=230	14	0,03	11,14
	2	Ф16АIII; ℓ=3350	2	5,34	
Кр2	1	Ф5ВрI; ℓ=230	20	0,03	15,22
	2	Ф16АIII; ℓ=4610	2	7,28	

Разраб.	Голосов		3.900.1-10.3-1-24
Пров.	Шиломовер		
Зав.гр.	Мозолова		
Гл.спец.	Власенко		Каркас КР1, КР2
Н.контр.	Сокольская		
Нач.отд.	Шейко		

Стадия	Лист	Листов
Р		1

Госстрой СССР Союзводоканалниипроект Харьковский Водоканалпроект

Формат А4

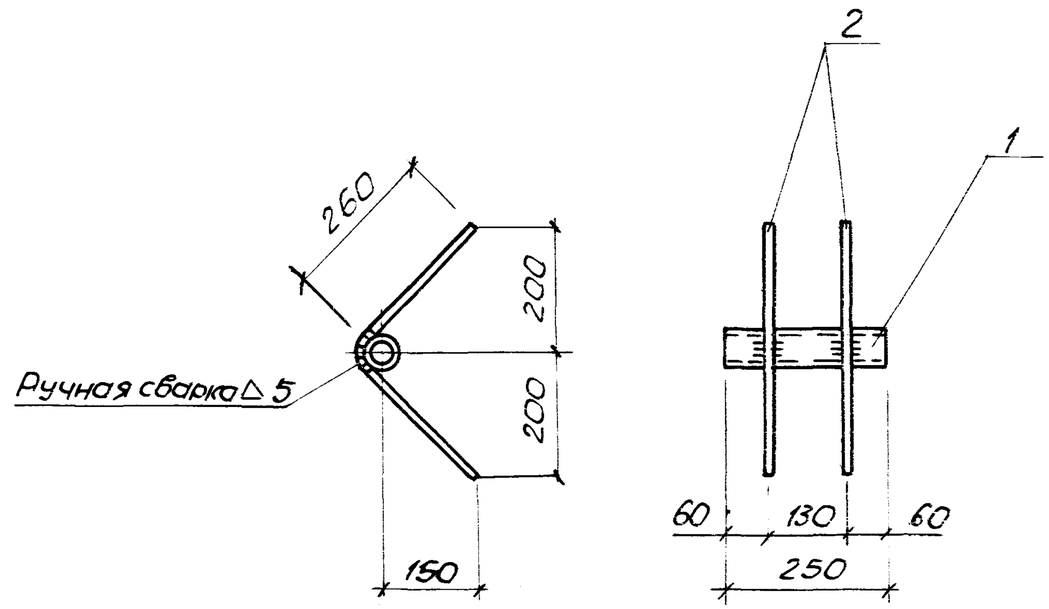

Марка	Поз.	Наименование	Кол.	Масса ед., кг	Масса изделия кг
МН1	1	Труба 40×3,5 ℓ=250	1	1,0	2,0
	2	Ф12АIII, ℓ=540	2	0,5	

Арматура класса: АIII по ГОСТ 5781-82*, труба по ГОСТ 3262-75*

Разраб.	Голосов		3.900.1-10.3-1-25
Пров.	Шиломовер		
Зав.гр.	Мозолова		
Гл.спец.	Власенко		Изделие закладное МН1
Н.контр.	Сокольская		
Нач.отд.	Шейко		

Стадия	Лист	Листов
Р		1

Госстрой СССР Союзводоканалниипроект Харьковский Водоканалпроект

Инв.№ подл. | Подпись и дата | Взам. инв.№

Копир Майстренко 24396-02 41 Формат А4

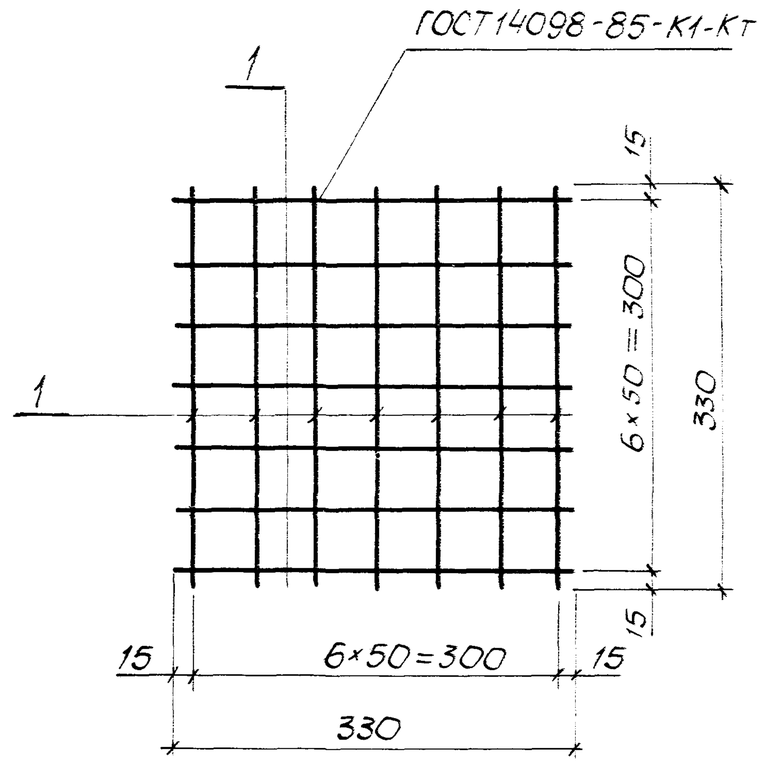

Марка сетки	Поз.	Наименование	Кол.	Масса ед., кг	Масса сетки, кг
С1	1	Ф5 ВрI, ℓ= 330	14	0,05	0,7

Арматура класса Вр-I по ГОСТ 6727-80*.

Разраб.	Голосов		
Пров.	Шильмовер		
Зав. гр.	Мазалова		
Гл. спец.	Власенко		
Н. контр.	Соколовская		
Нач. отд.	Шейко		

3.900.1-10.3-1-26

Сетка С1

Стадия	Лист	Листов
1		1

Госстрой СССР Союзводоканалниипроект Уфрковский ВСОДОКАНАЛПРОЕКТ

Инв. № подл. | Подпись и дата | Взам. инв. №

копир. Майстренко 24396-02 42 формат А4

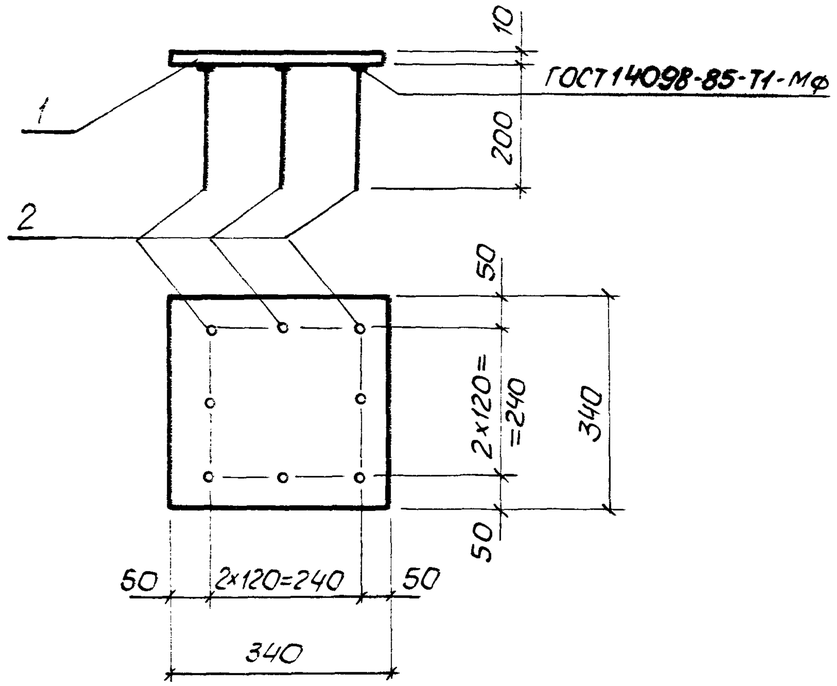

Марка	Поз.	Наименование	Кол.	Масса ед., кг.	Масса изделия, кг
МН2	1	Полоса 10×340, ℓ=340	1	9,6	11,04
	2	Ф12 AIII, ℓ=200	8	0,18	

Арматура класса A-III по ГОСТ 5781-82*, полоса по ГОСТ 82-70* из стали ВСТ3пс6-1 по ТУ14-1-3023-80.

Разраб.	Голосов		3.900.1-10.3-1-27
Пров.	Шильмовер		
Зав. гр.	Мозолова		
Гл. спец.	Власенко		Изделие закладное МН2
Н. контр.	Сокольская		Стадия: Р; Лист: ; Листов: 1
Нач. отд.	Шейко		Госстрой СССР Союзводоканалниипроект Харьковский Водоканалпроект

Формат А4

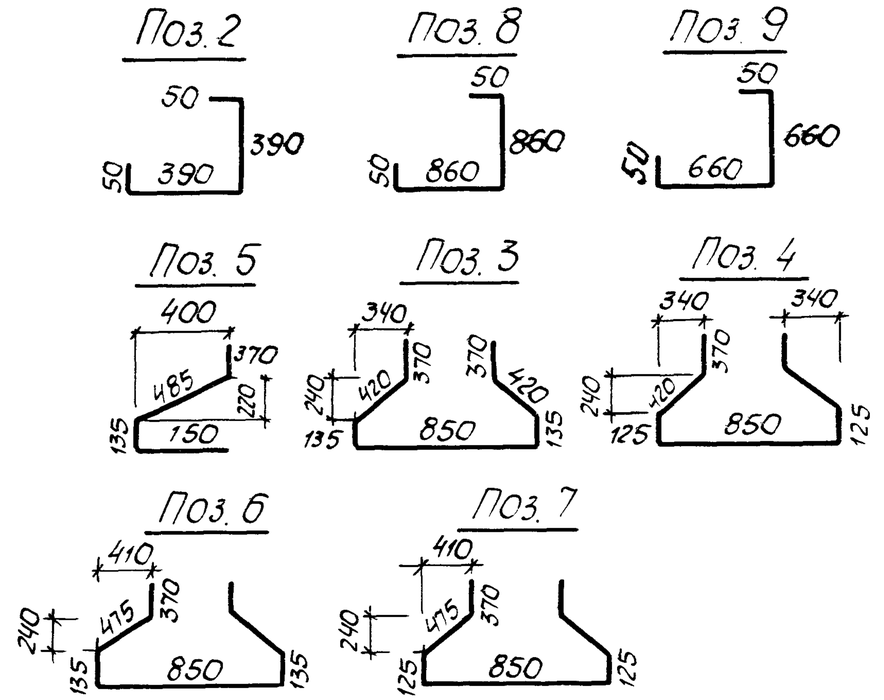

Арматура класса: A-III по ГОСТ 5781-82*; ВрI по ГОСТ 6727-80*

Поз.	Наименование	Обозначение документа
2.	5ВрI, ℓ=880 : 0,13 кг	3.900.1-10.3-1-28
3	10AIII, ℓ=2700 ; 1,67 кг	
4	10AIII, ℓ=2680 : 1,65 кг	
5	10AIII, ℓ=1140 ; 0,70 кг	
6	10AIII, ℓ=2810 ; 1,73 кг	
7	10AIII, ℓ=2790 ; 1,72 кг	
8	5ВрI, ℓ=1820 ; 0,26 кг	
9	5ВрI, ℓ=1420 ; 0,20 кг	

Взам. инв. №

Подпись и дата

Инв. № подл.

Разраб.	Голосов		3.900.1-10.3-1-28
Провер.	Шильмовер		
Зав. гр.	Мозолова		
Гл. спец.	Власенко		Стержень арматурный
Н. контр.	Сокольская		Стадия: Р; Лист: ; Листов: 1
Нач. отд.	Шейко		Госстрой СССР Союзводоканалниипроект Харьковский Водоканалпроект

Копир Майстренко 24396-02 Формат А4

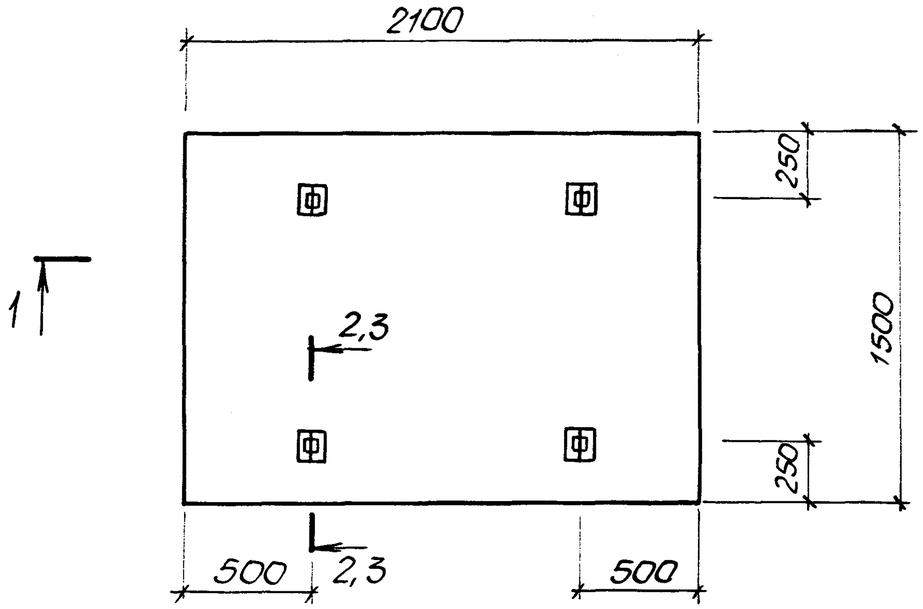

1-1

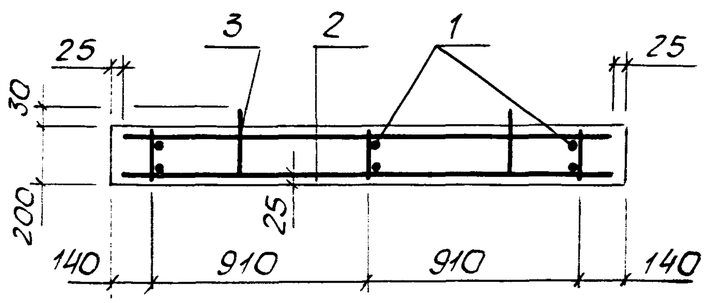

2-2

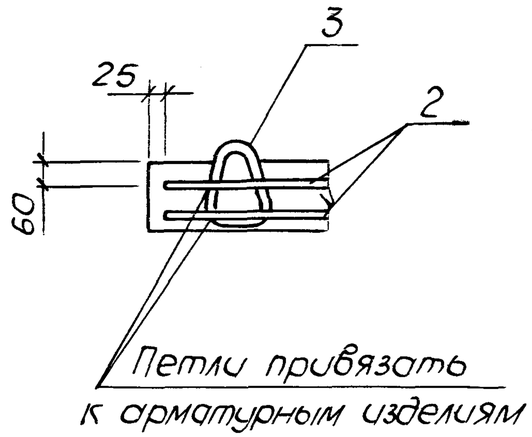

3-3

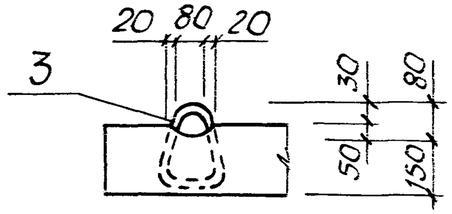

Марка	Поз.	Наименование	Кол.	Обозначение документа
ПДР	1	Каркас плоский КР3	3	3.900.1-10.3-1-30
	2	Сетка арматурная С2	2	-31
	3	Изделие закладное МН10-150	4	3.400-7.61
		Бетон класса В25, м³	0,63	

1. Технические условия см. 3.900.1-10.3-2
2. Масса плиты 1,6 т.

Разраб.	Голосов		
Пров.	Шиломовер		
Зав. гр.	Мазалова		
Гл. спец.	Власенко		
Н. контр.	Сокольская		
Нач. отд.	Шейко		

3.900.1-10.3-1-29

Плита днища распределительная ПДР

Стадия	Лист	Листов
Р		1

Госстрой СССР Союзводоканалниипроект Харьковский Водоканалпроект

Взам. инв. № | Подпись и дата | Инв. № подл.

Копир. Мойстренко 24396-02 44 Формат А3

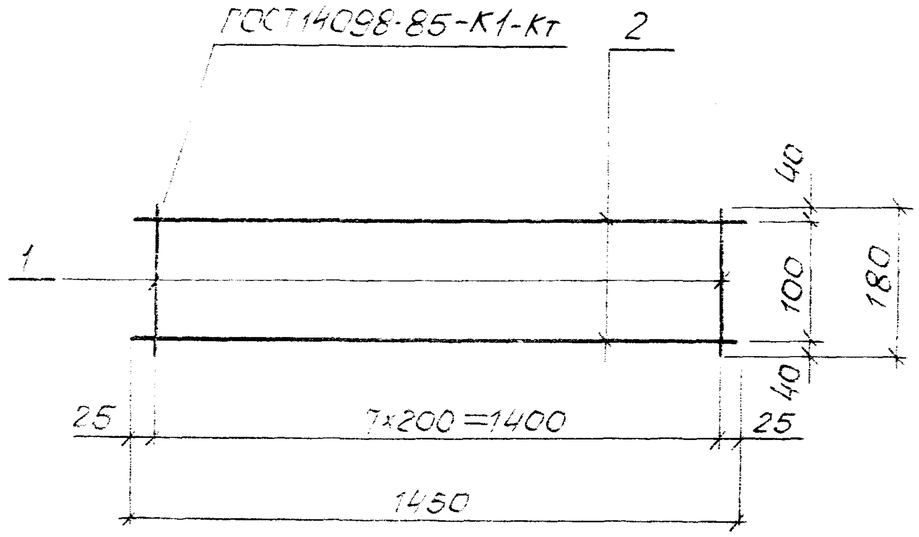

Арматура класса Вр-I по ГОСТ 6727-80*

Марка	Поз.	Наименование	Кол.	Масса ед., кг	Масса каркаса, кг
КР3	1	Ф5 ВрI, ℓ = 180	8	0,025	0,7
	2	Ф5 ВрI, ℓ = 1450	2	0,25	

Арматура класса ВрI по ГОСТ 6727-80*

Разраб.	Голосов		3.900.1-10.3-1-30
Пров.	Шильмобер		
Зав.гр.	Мозолова		
Гл.спец.	Власенко		Каркас КР3
Н.контр.	Соколовская		
Нач.отд.	Шейко		

Стадия	Лист	Листов
Р		1

Госстрой СССР Союзсводоканалинипроект Харьковский Водоканалпроект

Формат А4

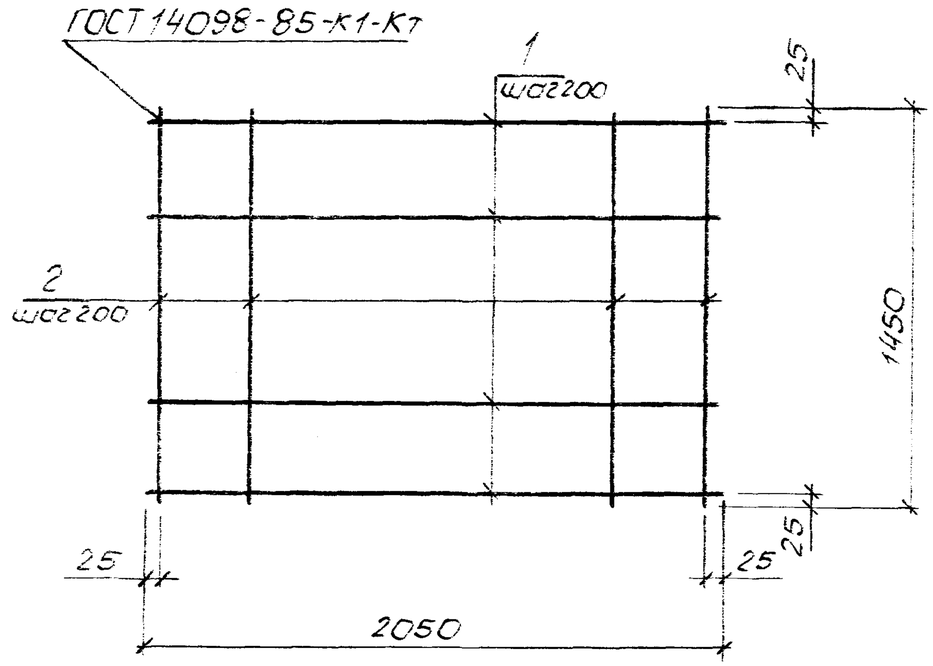

Марка	Поз.	Наименование	Кол.	Масса ед., кг	Масса сетки, кг
С-1	1	Ф12 А-III, ℓ=2100	8	1,86	29,6
	2	Ф12 А-III, ℓ=1500	11	1,34	

Арматура класса А-III по ГОСТ 5781-82*

Разраб.	Голосов		3.900.1-10.3-1-31
Пров.	Шильмобер		
Зав.гр.	Мозолова		
Гл.спец.	Власенко		Сетка С2
Н.контр.	Соколовская		
Нач.отд.	Шейко		

Стадия	Лист	Листов
Р		1

Госстрой СССР Союзсводоканалинипроект Харьковский Водоканалпроект

Инв. № подл. | Подпись и дата | Взам. инв. №

Марка элемента	Изделия арматурные															Изделия закладные								Всего общий расход
	Арматура класса															прокат марки		Арматура класса						
	А-III												Вр-I			ВСт3 кп 2		А-III			Ас-II			
	ГОСТ 5781-82												ГОСТ 6727-80			ГОСТ 19903-74*		ГОСТ 5781-82			ГОСТ 5781-82			
	ф6	ф8	ф10	ф12	ф14	ф16	ф18	ф20	ф22	ф25	ф28	Итого	ф5	Итого	Всего	лист б12	Итого	ф8	ф14	Итого	ф16	Итого		
1ПР-1	54,49	12,14	7,16		6,7	22,9			69,84	21,28		194,51	29,68	29,68	224,19	20,4	20,4		3,04	23,44	7,44	7,44	30,88	255,07
1ПР-2	45,49	28,5	7,16		6,7		28,95		34,92	66,20		217,92	29,68	29,68	247,60	20,4	20,4		3,04	23,44	7,44	7,44	30,88	278,48
1ПР-3	45,49	12,14	32,52		6,7			35,75		111,12		243,72	29,68	29,68	273,40	20,4	20,4		3,04	23,44	7,44	7,44	30,88	304,28
1ПР-4	45,49	45,49	12,14	46,56	6,7				43,25	21,28	113,04	288,46	29,68	29,68	318,14	20,4	20,4		3,04	23,44	7,44	7,44	30,88	349,02
2ПР-1	56,3	9,78	7,16		10,05	25,5			69,84	10,64		189,27	30,22	30,22	219,49	25,52	25,52	0,4	3,04	28,96	7,44	7,44	36,4	255,89
2ПР-2	47,3	26,14	7,16		10,05	2,6	28,95		34,92	55,56		212,68	30,22	30,22	242,90	25,52	25,52	0,4	3,04	28,96	7,44	7,44	36,4	279,30
2ПР-3	47,3	9,78	32,52		10,05	2,6		35,75		100,48		238,48	30,22	30,22	268,7	25,52	25,52	0,4	3,04	28,96	7,44	7,44	36,4	305,10
2ПР-4	47,3	9,78		46,56	10,05	2,6			43,25	10,64	113,04	283,22	30,22	30,22	313,44	25,52	25,52	0,4	3,04	28,96	7,44	7,44	36,4	349,84
3ПР-1	49,74	14,33	3,58		6,7	31,51			34,92	21,28		162,06	31,21	31,21	193,27	30,36	30,36	2,38	2,38	33,9	6,82	6,82	40,72	233,99
3ПР-2	45,24	22,51	3,58		6,7	9,16	28,95		17,46	43,74		176,64	31,21	31,21	207,85	30,36	30,36	1,16	2,38	33,9	6,82	6,82	40,72	248,57
3ПР-3	45,24	14,33	16,26		6,7	9,16		34,9		66,2		192,79	31,21	31,21	224,0	30,36	30,36	1,16	2,38	33,9	6,82	6,82	40,72	264,72
3ПР-4	45,24	14,33		23,28	6,7	9,16			42,2	21,28	56,52	218,71	31,21	31,21	249,92	30,36	30,36	1,16	2,38	33,9	6,82	6,82	40,72	290,64
4ПР-1	49,74	16,05	3,58		6,7	36,71			34,92	21,28		168,98	32,29	32,29	201,27	40,6	40,6	1,96	2,38	44,94	6,82	6,82	51,76	253,03
4ПР-2	45,24	24,23	3,58		6,7	14,36	28,95		17,46	43,74		183,56	32,29	32,29	215,85	40,6	40,6	1,96	2,38	44,94	6,82	6,82	51,76	267,61
4ПР-3	45,24	16,05	16,26		6,7	14,36		34,9		66,2		199,71	32,29	32,29	232,0	40,6	40,6	1,96	2,38	44,94	6,82	6,82	51,76	283,76
4ПР-4	45,24	16,05		23,28	6,7	14,36			42,2	21,28	56,52	225,63	32,29	32,29	257,92	40,6	40,6	1,96	2,38	44,94	6,82	6,82	51,76	309,68
4ПР-1-а	49,74	16,05	3,58	4,6	6,7	36,71			34,92	21,28		173,58	32,29	32,29	205,87	49,64	49,64	2,60	2,38	54,62	6,82	6,82	61,44	267,31
4ПР-2-а	45,24	24,23	3,58	4,6	6,7	14,36	28,95		17,46	43,74		188,16	32,29	32,29	220,45	49,64	49,64	2,60	2,38	54,62	6,82	6,82	61,44	281,89
4ПР-3-а	45,24	16,05	16,26	4,6	6,7	14,36		34,9		66,2		204,31	32,29	32,29	236,6	49,64	49,64	2,60	2,38	54,62	6,82	6,82	61,44	298,04
4ПР-4-а	45,24	16,05		27,88	6,7	14,36			42,2	21,28	56,52	230,23	32,29	32,29	262,52	49,64	49,64	2,60	2,38	54,62	6,82	6,82	61,44	329,96
5ПР-1	58,11	7,42	7,16		13,4	28,1			69,84			184,03	30,76	30,76	214,79	30,64	30,64	0,8	3,04	34,48	7,44	7,44	41,92	256,71
5ПР-2	49,11	23,78	7,16		13,4	5,2	28,95		34,92	44,92		207,44	30,76	30,76	238,20	30,64	30,64	0,8	3,04	34,48	7,44	7,44	41,92	280,12
5ПР-3	49,11	7,42	32,52		13,4	5,2		35,75		89,84		233,24	30,76	30,76	264,00	30,64	30,64	0,8	3,04	34,48	7,44	7,44	41,92	305,92
5ПР-4	49,11	7,42		46,56	13,4	5,2			43,25		113,04	277,98	30,76	30,76	308,74	30,64	30,64	0,8	3,04	34,48	7,44	7,44	41,92	350,66

Инв. № подл. | Подпись и дата | Взам. инв. №

Разраб.	Рабдасова		
Чертил	Антонова		
Провер.	Черномаз		
Н.контр.	Черномаз		

3.900.1-10.3-1-РС

Ведомость расхода стали

Стадия	Лист	Листов
Р	1	2

ЦНИИПРОМЗДАНИЙ

Марка элемента	Изделия арматурные												Всего	Изделия закладные														Всего	Общий расход
	Арматура класса													Прокат марки				Арматура класса											
	А-III										Вр-I			Вст3кп2				А-III				Ас-II							
	ГОСТ 5781-82										ГОСТ 6727-80			ГОСТ 19903-74		ГОСТ 3262-75		ГОСТ 5781-82				ГОСТ 5781-82							
	ф6	ф8	ф10	ф12	ф14	ф16	ф18	ф20	ф22	Итого	ф5	Итого		Лист б10	Лист б12	Труба dу=40	Итого	ф8	ф12	ф14	Итого	ф10	ф12	ф14	ф16	Итого		
БПР-1	48,81	11,75		4,6	13,4	45,22				123,78	33,82	33,82	157,60		82,2		82,2	5,36		1,72	89,28				6,2	6,2	95,48	253,08
БПР-2	48,81	11,75		4,6	13,4	23,52	27,45			129,53	33,82	33,82	163,35		82,2		82,2	5,36		1,72	89,28				6,2	6,2	95,48	258,83
БПР-3	48,81	11,75		4,6	13,4	23,52		33,9		135,98	33,82	33,82	169,80		82,2		82,2	5,36		1,72	89,28				6,2	6,2	95,48	265,28
БПР-4	48,81	11,75		4,6	13,4	23,52			41,05	143,13	33,82	33,82	176,95		82,2		82,2	5,36		1,72	89,28				6,2	6,2	95,48	272,43
1ФР1			5,82							5,82	9,18	9,18	15,0			1,76	1,76					1,36				1,36	3,12	18,12
1ФР2			5,82							5,82	11,60	11,60	17,42			1,76	1,76					1,36				1,36	3,12	20,54
2ФР1			7,11							7,11	13,29	13,29	20,40			2,04	2,04						2,14			2,14	4,18	24,58
2ФР2			7,11							7,11	20,61	20,61	27,72			2,04	2,04							3,14		3,14	5,18	32,90
1КР36						22,16				22,16	6,2	6,2	28,36	9,6		1,54	11,14		3,56		3,56						14,7	43,06
1КР48						30,04				30,04	6,84	6,84	36,88	9,6		1,54	11,14		3,56		3,56						14,7	51,58
2КР36			19,68			21,36				41,04	5,84	5,84	46,88	9,6		2,0	11,6						3,42			3,42	15,02	51,9
2КР48			19,68			29,14				48,82	6,76	6,76	55,58	9,6		2,0	11,6						3,42			3,42	15,02	70,6
3КР36						19,0				19,0	8,29	8,29	27,29	12,5		3,08	15,64		3,84		3,84						19,48	46,77
3КР48						26,88				26,88	9,00	9,0	35,88	12,5		3,08	15,64		3,84		3,84						19,48	55,36
ПДР				59,2						59,2	2,1	2,1	61,3									1,7				1,7	1,7	63,0