ГОСУДАРСТВЕННЫЙ КОМИТЕТ СОВЕТА МИНИСТРОВ СССР ПО ДЕЛАМ СТРОИТЕЛЬСТВА
(ГОССТРОЙ СССР)

ТИПОВЫЕ КОНСТРУКЦИИ И ДЕТАЛИ ЗДАНИЙ И СООРУЖЕНИЙ

# СЕРИЯ 1.463-10
# ЖЕЛЕЗОБЕТОННЫЕ ФЕРМЫ ДЛЯ ПОКРЫТИЙ НЕОТАПЛИВАЕМЫХ ЗДАНИЙ

ВЫПУСК 2

АРМАТУРНЫЕ ЗАКЛАДНЫЕ И СОЕДИНИТЕЛЬНЫЕ ИЗДЕЛИЯ

РАБОЧИЕ ЧЕРТЕЖИ

13221-02
ЦЕНА 1-56

ЦЕНТРАЛЬНЫЙ ИНСТИТУТ ТИПОВОГО ПРОЕКТИРОВАНИЯ
ГОССТРОЯ СССР

Москва, А-445, Смольная ул., 22

Сдано в печать 1975 года

Заказ № 4562 Тираж 5000 экз.

ГОСУДАРСТВЕННЫЙ КОМИТЕТ СОВЕТА МИНИСТРОВ СССР ПО ДЕЛАМ СТРОИТЕЛЬСТВА
(ГОССТРОЙ СССР)

ТИПОВЫЕ КОНСТРУКЦИИ И ДЕТАЛИ ЗДАНИЙ И СООРУЖЕНИЙ

# СЕРИЯ 1.463-10
# ЖЕЛЕЗОБЕТОННЫЕ ФЕРМЫ ДЛЯ ПОКРЫТИЙ НЕОТАПЛИВАЕМЫХ ЗДАНИЙ

## ВЫПУСК 2

АРМАТУРНЫЕ, ЗАКЛАДНЫЕ И СОЕДИНИТЕЛЬНЫЕ ИЗДЕЛИЯ

РАБОЧИЕ ЧЕРТЕЖИ

РАЗРАБОТАНЫ
ГПИ ПРОМСТРОЙПРОЕКТ
СОВМЕСТНО С НИИЖБ

УТВЕРЖДЕНЫ
И ВВЕДЕНЫ В ДЕЙСТВИЕ
С 1 октября 1975г
ПОСТАНОВЛЕНИЕМ ГОССТРОЯ СССР
№56 от 16 04-1975г

Содержание.


| | Лист | Стр |
|---|---|---|
| Пояснительная записка | 1 | 2 |
| Фермы пролетом 6м. Каркас КП1 | 2 | |
| Фермы пролетом 6м. Каркас КП2 | 3 | |
| Фермы пролетом 6м. Каркас КП3 | 4 | |
| Фермы пролетом 6м. Каркас КП4 | 5 | 3 |
| Фермы пролетом 6м. Каркасы КП5, КП6 | 6 | |
| Фермы пролетом 6м. Каркас КП7 | 7 | 4 |
| Фермы пролетом 6м. Каркас КП8 | 8 | |
| Фермы пролетом 6м. Каркас КП9 | 9 | 5 |
| Фермы пролетом 6м. Каркасы КР9, КР10 | 10 | |
| Фермы пролетом 6м. Отдельные стержни | 11 | |
| Фермы пролетом 9м. Каркас КП1 | 12 | |
| Фермы пролетом 9м. Каркас КП2 | 13 | 6 |
| Фермы пролетом 9м. Каркас КП3 | 14 | |
| Фермы пролетом 9м. Каркас КП4 | 15 | |
| Фермы пролетом 9м. Каркас КП5 | 16 | |
| Фермы пролетом 9м. Каркас КП6 | 17 | 7 |
| Фермы пролетом 9м. Каркас КП7 | 18 | |
| Фермы пролетом 9м. Сетки С1, С2 | 19 | |
| Фермы пролетом 9м. Каркас КП8 | 20 | 8 |
| Фермы пролетом 9м. Каркас КП9 | 21 | |
| Фермы пролетом 9м. Каркасы КП10, КП11 | 22 | 9 |
| Фермы пролетом 9м. Каркасы КР16, КР17 | 23 | |
| Фермы пролетом 9м. Отдельные стержни | 24 | |
| Фермы пролетом 12м. Каркас КП1 | 25 | |
| Фермы пролетом 12м. Каркас КП2 | 26 | 10 |
| Фермы пролетом 12м. Каркас КП3 | 27 | |
| Фермы пролетом 12м. Каркас КП4 | 28 | |
| Фермы пролетом 12м. Каркас КП5 | 29 | 11 |
| Фермы пролетом 12м. Каркас КП6 | 30 | |
| Фермы пролетом 12м. Каркасы КП7, КП8 | 31 | 12 |
| Фермы пролетом 12м. Каркасы КР10, КР11 | 32 | |
| Фермы пролетом 12м. Сетки С1, С2 | 33 | |
| Фермы пролетом 12м. Отдельные стержни | 34 | 13 |
| Фермы пролетом 18м. Каркас КП1 | 35 | |
| Фермы пролетом 18м. Каркас КП2 | 36 | 14 |
| Фермы пролетом 18м. Каркас КП3 | 37 | |
| Фермы пролетом 18м. Каркас КП4 | 38 | 15 |
| Фермы пролетом 18м. Каркас КП5 | 39 | |
| Фермы пролетом 18м. Каркас КП6 | 40 | |
| Фермы пролетом 18м. Каркас КП7 | 41 | |
| Фермы пролетом 18м. Каркас КП8 | 42 | 16 |
| Фермы пролетом 18м. Каркас КП9 | 43 | |
| Фермы пролетом 18м. Каркас КП10 | 44 | 17 |
| Фермы пролетом 18м. Каркасы КП11, КП12 | 45 | |
| Фермы пролетом 18м. Каркас КП13 | 46 | 18 |
| Фермы пролетом 18м. Каркас КП14 | 47 | |
| Фермы пролетом 18м. Каркас КП15 | 48 | 19 |
| Фермы пролетом 18м. Каркас КП16 | 49 | |
| Фермы пролетом 18м. Каркасы КР30, КР31 | 50 | |
| Фермы пролетом 18м. Сетки С1, С3 | 51 | 20 |
| Фермы пролетом 18м. Сетки С2, С4 | 52 | |
| Фермы пролетом 18м. Отдельные стержни | 53 | |
| Фермы пролетами 6, 9, 12 и 18м. Закладные изделия М1 и М3 | 54 | |
| Фермы пролетами 6, 9, 12 и 18м. Закладные изделия М2 и М4 | 55 | 21 |
| Фермы пролетами 6, 9, 12 и 18м. Монтажные петли М5 ÷ М7 | 56 | |
| Фермы пролетами 6, 9, 12 и 18м. Накладное изделие МН1 | 57 | |
| Фермы пролетами 6, 9, 12 и 18м. Закладные изделия М8, М9 | 58 | |
| Фермы пролетами 12 и 18м. Закладное изделие М10 | 59 | 22 |
| Фермы пролетами 12 и 18м. Закладное изделие М11 | 60 | |
| Фермы пролетами 12 и 18м. Закладное изделие М12 | 61 | |
| Фермы пролетами 12 и 18м. Закладное изделие М13 | 62 | |
| Фермы пролетом 6м. Закладное изделие М14 | 63 | 23 |
| Фермы пролетами 9, 12 и 18м. Закладное изделие М15 | 64 | |
| Фермы пролетами 12 и 18м. Накладное изделие МН2 | 65 | |
| Фермы пролетами 12 и 18м. Накладное изделие МН3 | 66 | 24 |


## Пояснительная записка

1. Плоские арматурные каркасы изготовлять при помощи контактной точечной электросварки в соответствии с ГОСТ 10922-64 и СН393-69. Сварку каркасов производить во всех точках пересечения стержней. Объединение плоских каркасов в пространственные производить в кондукторах при помощи электросварочных клещей.
2. Размеры сеток и каркасов даны по осям и торцам стержней.
3. Высаженные головки (на концах ненапрягаемых стержней) необходимы для обеспечения анкеровки стержней в опорных узлах. Взамен высаженных головок могут быть применены обжимные шайбы, выполненные в соответствии с „Указаниями по расчету и изготовлению анкеров и стыковых соединений типа „обжатая обойма" на стержневой арматуре периодического профиля" (У-27-66, ВНИИжелезобетон) или шайбы, приваренные дуговой сваркой по периметру стержня. Материал прокатной стали закладных изделий принят марки ВСт3пс6. Сварку тавровых соединений круглых стержней с листовым прокатом выполнять под слоем флюса. Сварку выполнять в соответствии с „Указаниями по сварке соединений арматуры и закладных железобетонных конструкций СН 393-69".

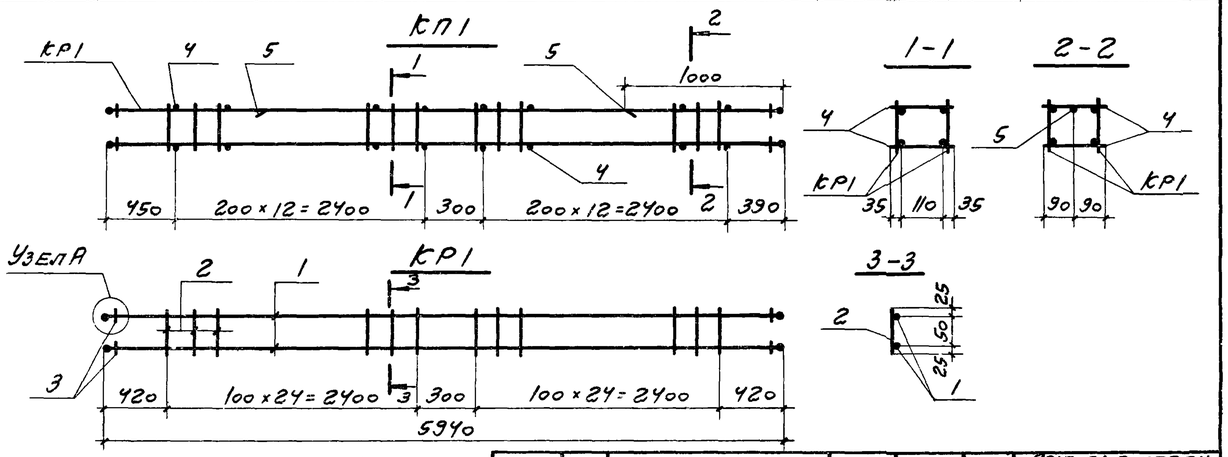


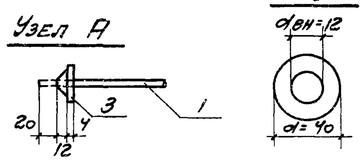


| Марка изделия | № поз | Эскиз | ф мм | Длина мм | Кол шт | Выборка стали ф мм | Общая длина м | Вес кг |
|---|---|---|---|---|---|---|---|---|
| КР1 | | | 10АIII | 5980 | 2 | 5ВI | 5,0 | 0,8 |
| | 2 | | 5ВI | 100 | 50 | 10АIII | 12,0 | 7,4 |
| | 3 | Шайба | — | — | 4 | Шайба | — | 0,2 |
| | | | | | | Итого | | 8,4 |
| Отдельные стержни | 4 | | 5ВI | 180 | 1 | 5ВI | 0,2 | 0,03 |
| | 5 | | 10АIII | 1000 | 1 | 10АIII | 1,0 | 0,62 |

| Марка каркаса | Марка изделия | Кол. шт. | Вес кг |
|---|---|---|---|
| КП1 | КР1 | 2 | 16,8 |
| | 4 | 52 | 1,6 |
| | 5 | 2 | 1,2 |
| | Итого | | 19,6 |

| ТК | Фермы пролетом 6 м | Серия 1.463-10 | |
|---|---|---|---|
| 1974 | Каркас КП1 | Выпуск 2 | Лист 2 |



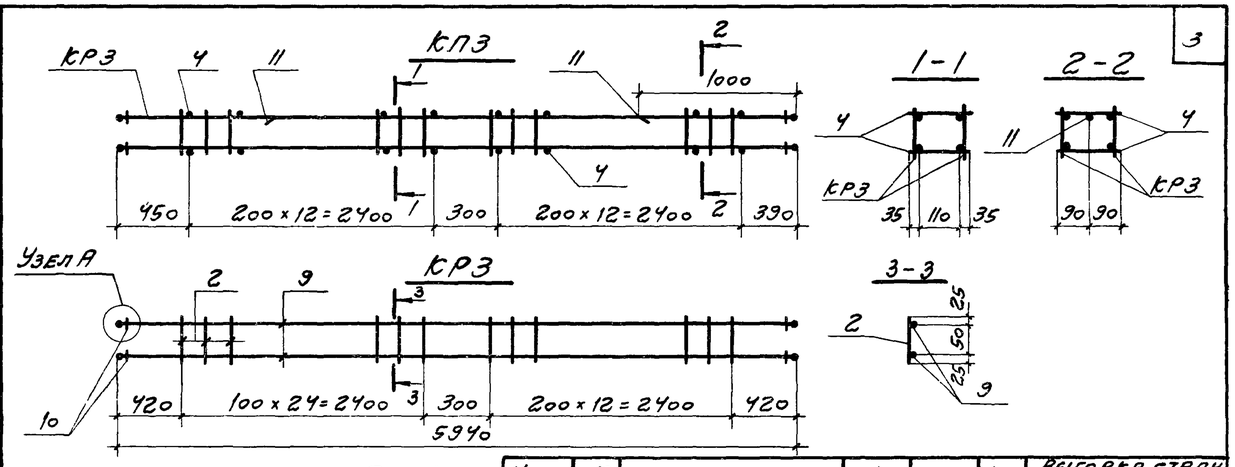


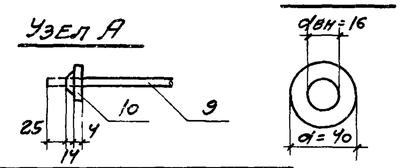


| Марка изделия | № поз. | Эскиз | ф мм | Длина мм | Кол шт | Выборка стали ф мм | Общая длина м | Вес кг |
|---|---|---|---|---|---|---|---|---|
| КР3 | 2 | | 5ВI | 100 | 50 | 5ВI | 5,0 | 0,8 |
| | 9 | | 14АIII | 5990 | 2 | 14АIII | 12,0 | 14,5 |
| | 10 | Шайба | — | — | 4 | Шайба | — | 0,2 |
| | | | | | | Итого | | 15,5 |
| Отдельные стержни | 4 | | 5ВI | 180 | 1 | 5ВI | 0,2 | 0,03 |
| | 11 | | 14АIII | 1000 | 1 | 14АIII | 1,0 | 1,2 |

| Марка каркаса | Марка изделия | Кол шт | Вес кг |
|---|---|---|---|
| КП3 | КР3 | 2 | 31,0 |
| | 4 | 52 | 1,6 |
| | 11 | 2 | 2,4 |
| | Итого | | 35,0 |

| ТК | Фермы пролетом 6 м | Серия 1.463-10 | |
|---|---|---|---|
| 1974 | Каркас КП3 | Выпуск 2 | Лист 4 |

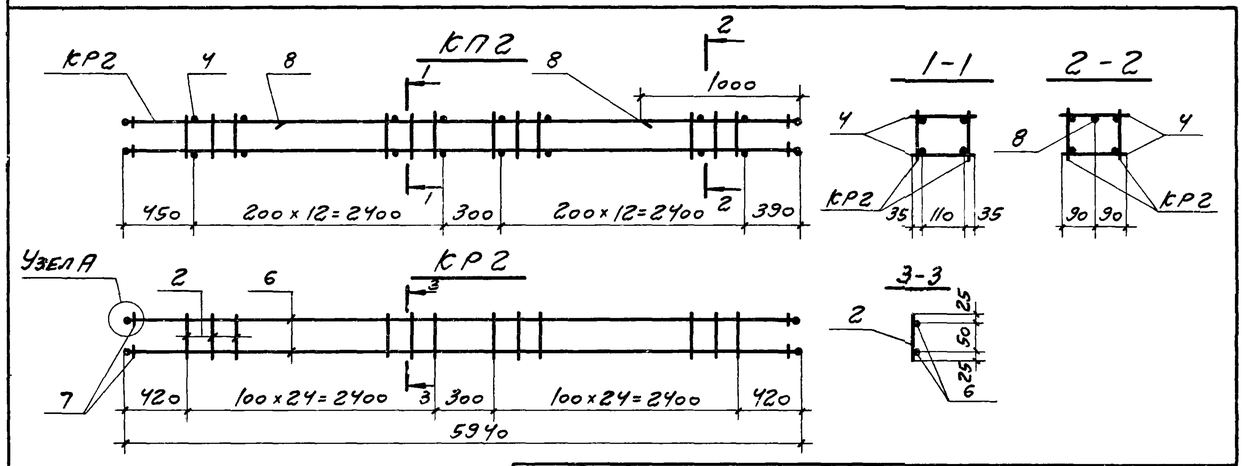


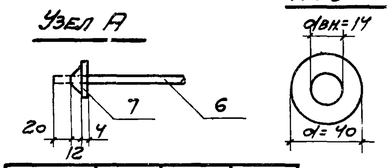


| Марка изделия | № поз. | Эскиз | ф мм | Длина мм | Кол. шт. | Выборка стали ф мм | Общая длина м | Вес кг |
|---|---|---|---|---|---|---|---|---|
| КР2 | 2 | | 5ВI | 100 | 50 | 5ВI | 5,0 | 0,8 |
| | 6 | | 12АIII | 5980 | 2 | 12АIII | 12,0 | 10,7 |
| | 7 | Шайба | — | — | 4 | Шайба | — | 0,2 |
| | | | | | | Итого | | 11,7 |
| Отдельные стержни | 4 | | 5ВI | 180 | 1 | 5ВI | 0,2 | 0,03 |
| | 8 | | 12АIII | 1000 | 1 | 12АIII | 1,0 | 0,9 |

| Марка каркаса | Марка изделия | Кол. шт. | Вес кг |
|---|---|---|---|
| КП2 | КР2 | 2 | 23,4 |
| | 4 | 52 | 1,6 |
| | 8 | 2 | 1,8 |
| | Итого | | 26,8 |

| ТК | Фермы пролетом 6 м | Серия 1.463-10 | |
|---|---|---|---|
| 1974 | Каркас КП2 | Выпуск 2 | Лист 3 |

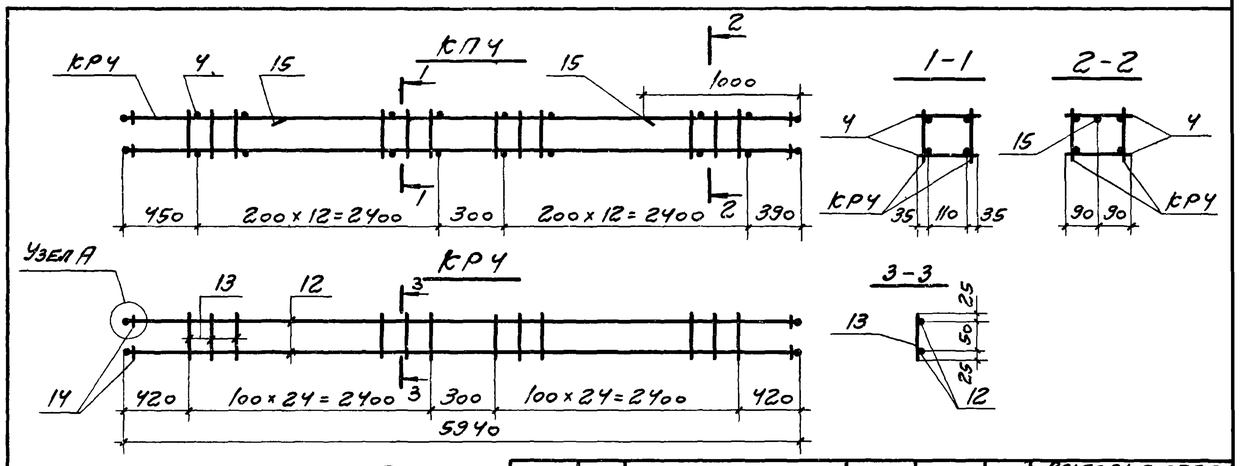


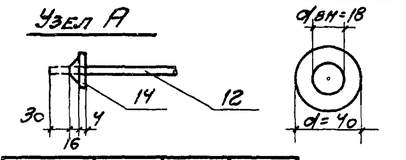


| Марка изделия | № поз | Эскиз | ф мм | Длина мм | Кол. шт | Выборка стали ф мм | Общая длина м | Вес кг |
|---|---|---|---|---|---|---|---|---|
| КР4 | 12 | | 16АIII | 6000 | 2 | 6АIII | 5,0 | 1,1 |
| | 13 | | 6АIII | 100 | 50 | 16АIII | 12,0 | 19,0 |
| | 14 | Шайба | — | — | 4 | Шайба | — | 0,2 |
| | | | | | | Итого | | 20,3 |
| Отдельные стержни | 4 | | 5ВI | 180 | 1 | 5ВI | 0,2 | 0,03 |
| | 15 | | 16АIII | 1000 | 1 | 16АIII | 1,0 | 1,6 |

| Марка каркаса | Марка изделия | Кол шт. | Вес кг |
|---|---|---|---|
| КП4 | КР4 | 2 | 40,6 |
| | 4 | 52 | 1,6 |
| | 15 | 2 | 3,2 |
| | Итого | | 45,4 |

| ТК | Фермы пролетом 6 м | Серия 1.463-10 | |
|---|---|---|---|
| 1974 | Каркас КП4 | Выпуск 2 | Лист 5 |

## КП5 / КП6

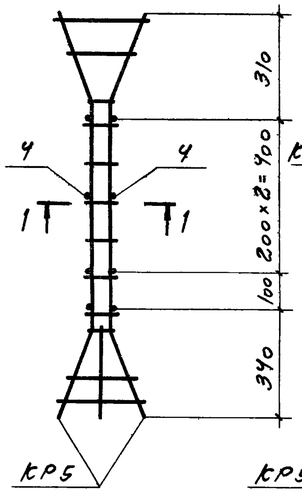


## 1-1 (КП5)

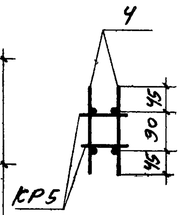


## 1-1 (КП6)

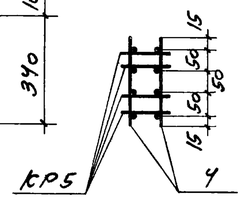


## КР5

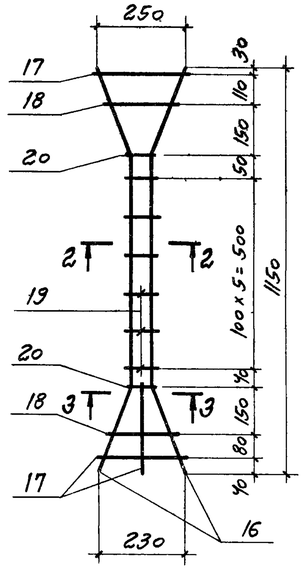


## 2-2

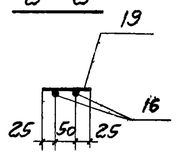


## 3-3

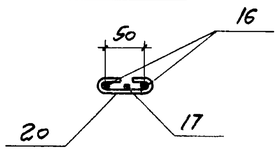


| Марка каркаса | Марка изделия | Кол. шт. | Вес кг |
|---|---|---|---|
| КП5 | КР5 | 2 | 3,2 |
| | 4 | 8 | 0,2 |
| | Итого | | 3,4 |
| КП6 | КР5 | 4 | 6,4 |
| | 4 | 8 | 0,2 |
| | Итого | | 6,6 |

| Марка изделия | № поз | Эскиз | ф мм | Длина мм | Кол. шт | Выборка стали ф мм | Общая длина м | Вес кг |
|---|---|---|---|---|---|---|---|---|
| КР5 | 16 | 280, 590, 310, 90, 100, 270, 290 | 8АIII | 1180 | 2 | 5ВI | 0,6 | 0,1 |
| | | | | | | 8АI | 0,4 | 0,2 |
| | 17 | | 8АIII | 250 | 3 | 8АIII | 3,5 | 1,3 |
| | 18 | | 8АIII | 190 | 2 | Итого | | 1,6 |
| | 19 | | 5ВI | 100 | 6 | | | |
| | 20 | 75 | 8АI | 180 | 2 | | | |
| Отдельные стержни | 4 | | 5ВI | 180 | 1 | 5ВI | 0,2 | 0,03 |

1. Для контроля положения плоского каркаса КР5 при изготовлении пространственных каркасов КП5, КП6 торцы плоских каркасов, обращенные вниз, должны быть замаркированы
2. Особое внимание следует обратить на установку скрепок поз 20 в местах перегиба рабочей арматуры плоского каркаса КР5 Правильность установки поз 20 должна быть зафиксирована в акте на приемку арматурных работ

| ТК | Фермы пролетом 6 м | Серия 1.463-10 | |
|---|---|---|---|
| 1974 | Каркасы КП5, КП6 | Выпуск 2 | Лист 6 |

## КП7

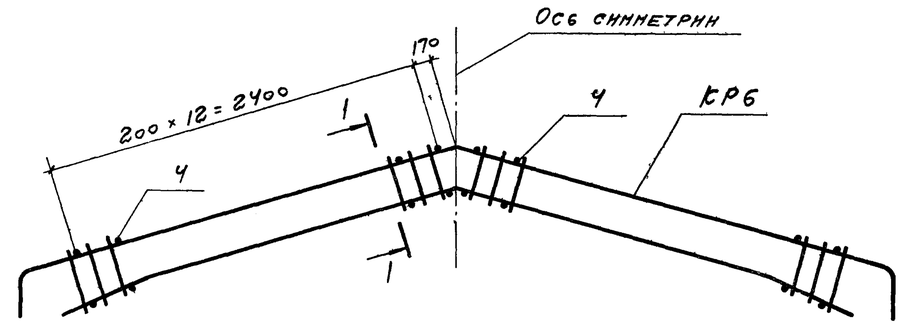


## 1-1

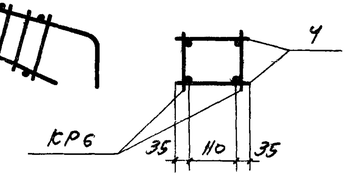


## КР6

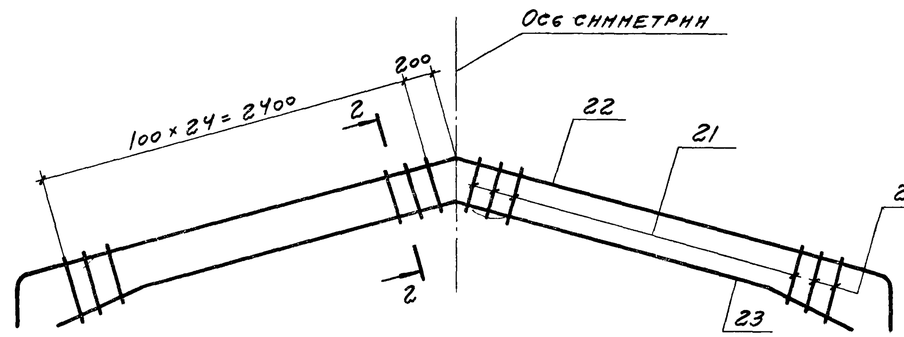


## 2-2

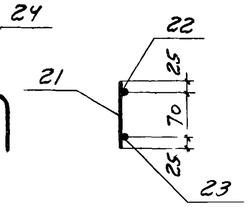


| Марка каркаса | Марка изделия | Кол. шт. | Вес кг |
|---|---|---|---|
| КП7 | КР6 | 2 | 32,0 |
| | 4 | 52 | 1,6 |
| | Итого | | 33,6 |

| Марка изделия | № поз | Эскиз | ф мм | Длина мм | Кол шт | Выборка стали ф мм | Общая длина м | Вес кг |
|---|---|---|---|---|---|---|---|---|
| КР6 | 21 | | 5ВI | 120 | 46 | 5ВI | 6,1 | 1,0 |
| | 22 | 3040, 220, 2950, 790, R=50 | 14АIII | 6520 | 1 | 14АIII | 12,4 | 15,0 |
| | | | | | | Итого | | 16,0 |
| | 23 | 2230, 700, 660, 540, 2160, 540 | 14АIII | 5860 | 1 | | | |
| | 24 | | 5ВI | 140 | 4 | | | |
| Отдельные стержни | 4 | | 5ВI | 180 | 1 | 5ВI | 0,2 | 0,03 |

| ТК | Фермы пролетом 6 м | Серия 1.463-10 | |
|---|---|---|---|
| 1974 | Каркас КП7 | Выпуск 2 | Лист 7 |

## КП8

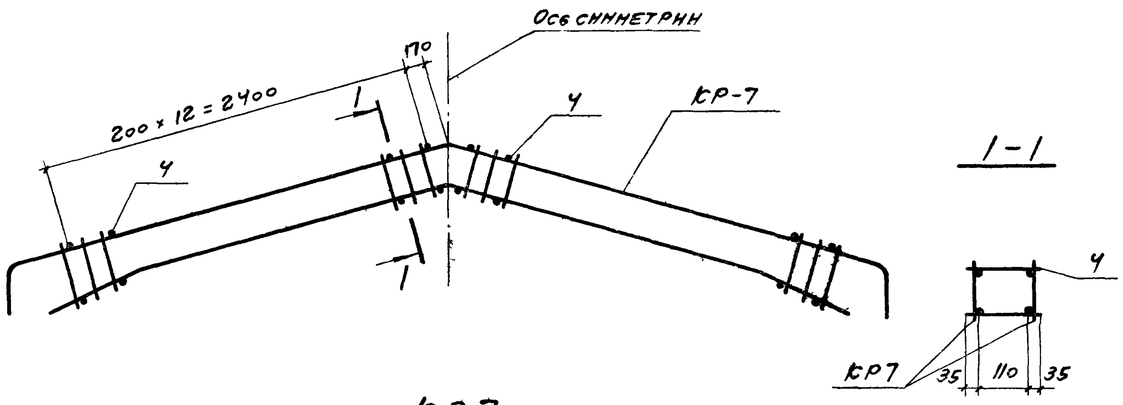


## КР7

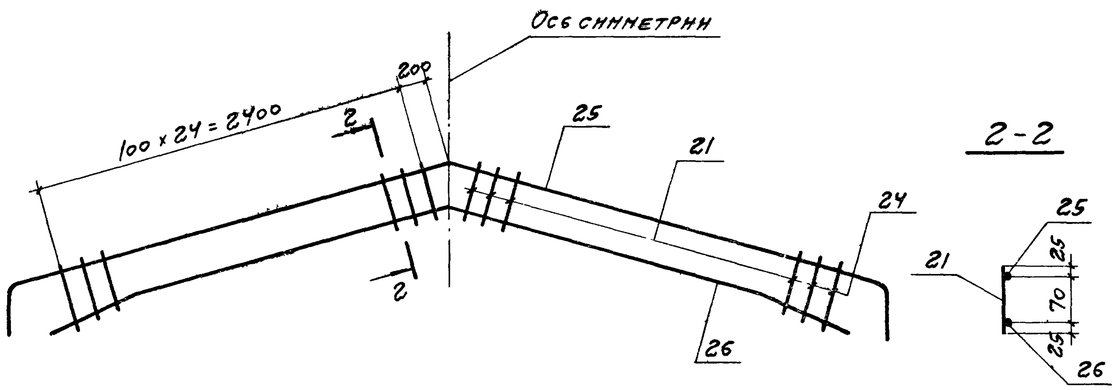


| Марка каркаса | Марка изделия | Кол. шт. | Вес кг |
|---|---|---|---|
| КП8 | КР7 | 2 | 40,8 |
| | 4 | 52 | 1,6 |
| | | | |
| | Итого | | 42,4 |

| Марка изделия | № поз. | Эскиз | ф мм | Длина мм | Кол. шт. | Выборка стали ф мм | Общая длина м | Вес кг |
|---|---|---|---|---|---|---|---|---|
| КР7 | 21 | | 5ВI | 120 | 46 | 5ВI | 6,1 | 1,0 |
| | 25 | 30 40 220 2950 70 | 16АIII | 6520 | 1 | 16АIII | 12,3 | 19,4 |
| | | | | | | Итого | | 20,4 |
| | 26 | 100 2230 660 240 2160 570 | 16АIII | 5860 | 1 | | | |
| | 24 | | 5ВI | 140 | 4 | | | |
| Отдельные стержни | 4 | | 5ВI | 180 | 1 | 5ВI | 0,2 | 0,03 |
| | | | | | | | | |

| ТК | Фермы пролетом 6 м | Серия 1.463-10 | |
|---|---|---|---|
| 1974 | Каркас КП8 | Выпуск 2 | Лист 8 |

## КП9

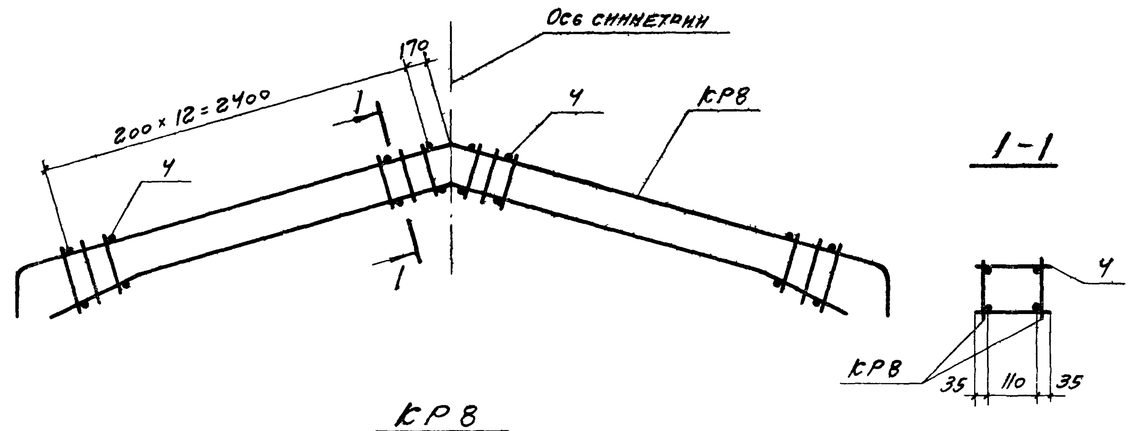


## КР8

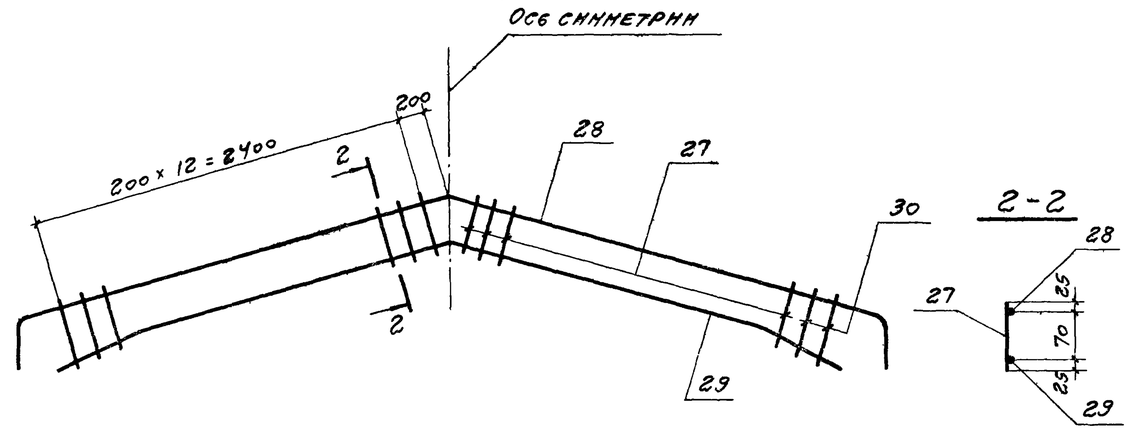


| Марка каркаса | Марка изделия | Кол. шт. | Вес кг |
|---|---|---|---|
| КП9 | КР8 | 2 | 52,0 |
| | 4 | 52 | 1,6 |
| | | | |
| | Итого | | 53,6 |

| Марка изделия | № поз. | Эскиз | ф мм | Длина мм | Кол. шт. | Выборка стали ф мм | Общая длина м | Вес кг |
|---|---|---|---|---|---|---|---|---|
| КР8 | 27 | | 6АIII | 120 | 46 | 6АIII | 6,1 | 1,4 |
| | 28 | 30 40 220 2950 70 | 18АIII | 6520 | 1 | 18АIII | 12,3 | 24,6 |
| | | | | | | Итого | | 26,0 |
| | 29 | 100 2230 660 240 2160 570 | 18АIII | 5860 | 1 | | | |
| | 30 | | 6АIII | 140 | 4 | | | |
| Отдельные стержни | 4 | | 5ВI | 180 | 1 | 5ВI | 0,2 | 0,03 |
| | | | | | | | | |

| ТК | Фермы пролетом 6 м | Серия 1.463-10 | |
|---|---|---|---|
| 1974 | Каркас КП9 | Выпуск 2 | Лист 9 |

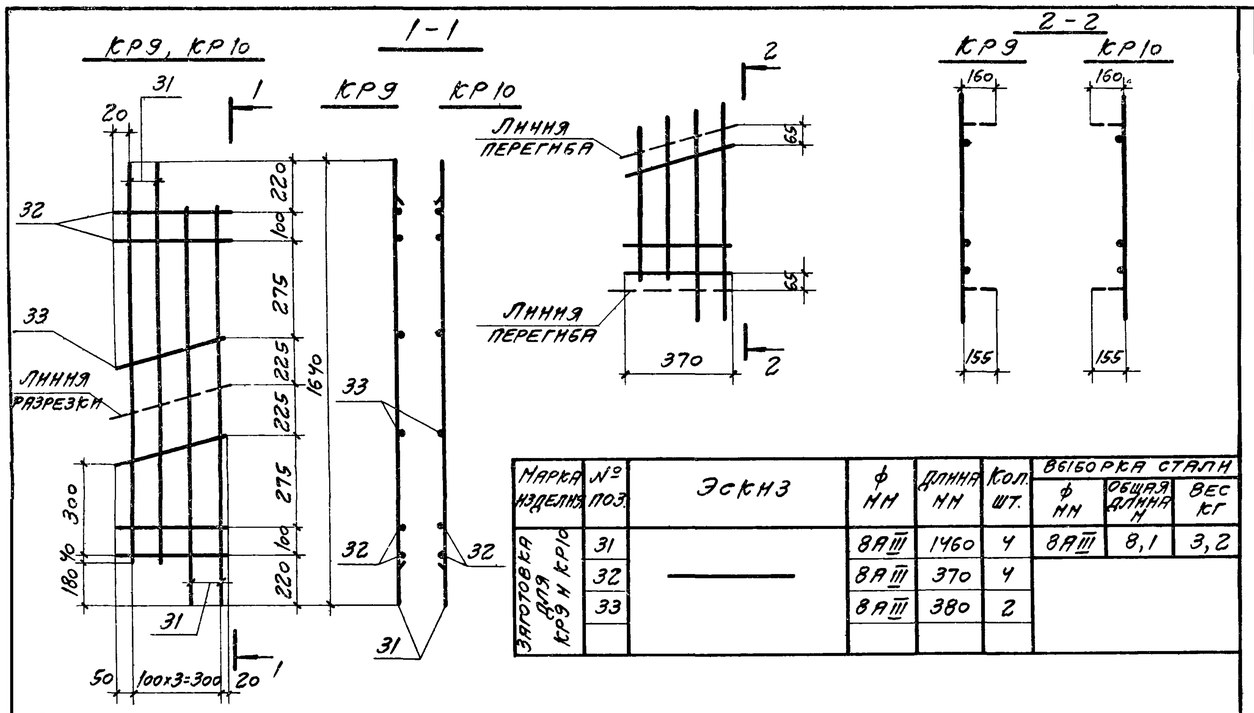


| Марка изделия | № поз. | Эскиз | ф мм | Длина мм | Кол. шт. | Выборка стали ф мм | Общая длина м | Вес кг |
|---|---|---|---|---|---|---|---|---|
| Заготовка для КР9 и КР10 | 31 | —— | 8 АIII | 1460 | 4 | 8 АIII | 8,1 | 3,2 |
| | 32 | | 8 АIII | 370 | 4 | | | |
| | 33 | | 8 АIII | 380 | 2 | | | |

Каркасы КР9, КР10 согнуть после изготовления.

| ТК | Фермы пролетом 6 м | Серия 1.463-10 | |
|---|---|---|---|
| 1974 | Каркасы КР9, КР10 | Выпуск 2 | Лист 10 |

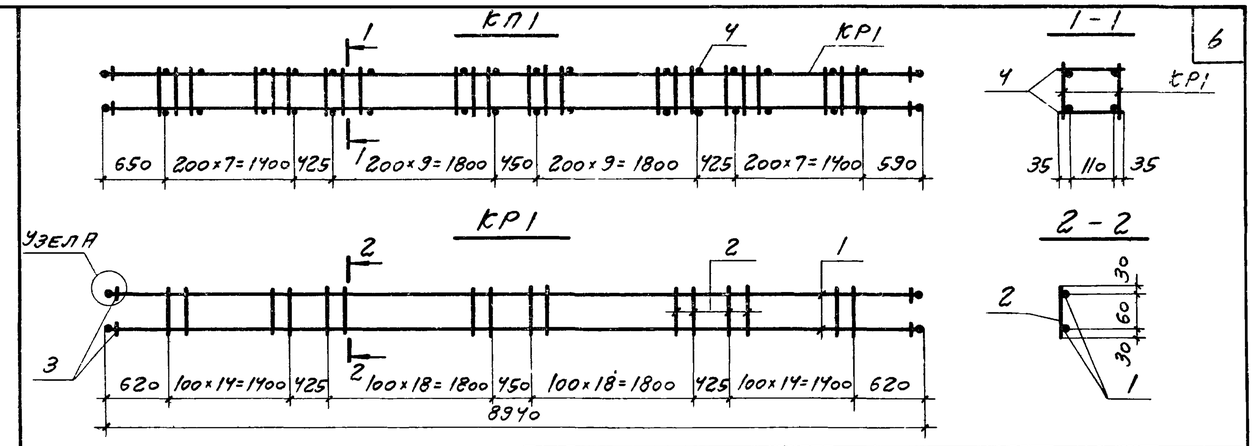


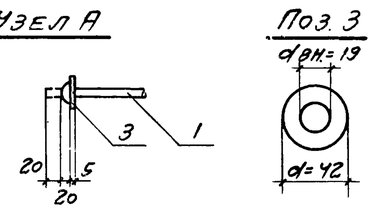


| Марка изделия | № поз. | Эскиз | ф мм | Длина мм | Кол. шт. | Выборка стали ф мм | Общая длина м | Вес кг |
|---|---|---|---|---|---|---|---|---|
| КР1 | 1 | —— | 16 АIII | 8980 | 2 | 6 АIII | 8,2 | 1,8 |
| | 2 | | 6 АIII | 120 | 68 | 16 АIII | 18,0 | 28,4 |
| | 3 | Шайба | — | — | 4 | Шайба61 | — | 0,2 |
| | | | | | | Итого | | 30,4 |
| Отдельные стержни | 4 | —— | 5 ВI | 180 | 1 | 5 ВI | 0,2 | 0,03 |

| Марка каркаса | Марка изделия | Кол. шт. | Вес кг |
|---|---|---|---|
| КП1 | КР1 | 2 | 60,8 |
| | 4 | 72 | 2,3 |
| | Итого | | 63,1 |

| ТК | Фермы пролетом 9 м | Серия 1.463-10 | |
|---|---|---|---|
| 1974 | Каркас КП1 | Выпуск 2 | Лист 12 |

| Марка изделия | № поз. | Эскиз | ф мм | Длина мм | Кол. шт. | Выборка стали ф мм | Общая длина м | Вес кг |
|---|---|---|---|---|---|---|---|---|
| Отдельные стержни | 34 | 190; 50; 200; 480; 200 | 8 АIII | 880 | 1 | 8 АIII | 0,9 | 0,4 |
| | 35 | 200 | 8 АI | 270 | 1 | 8 АI | 0,3 | 0,1 |

| ТК | Фермы пролетом 6 м | Серия 1.463-10 | |
|---|---|---|---|
| 1974 | Отдельные стержни | Выпуск 2 | Лист 11 |

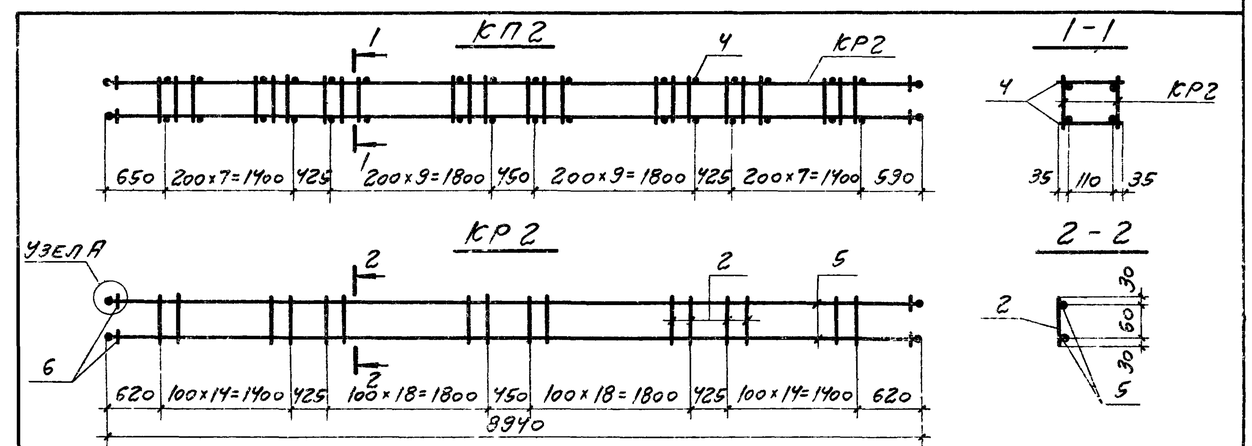


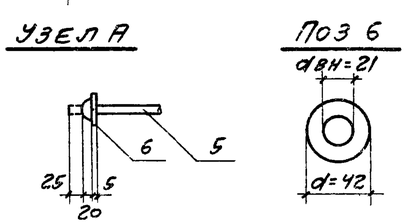


| Марка изделия | № поз. | Эскиз | ф мм | Длина мм | Кол. шт. | Выборка стали ф мм | Общая длина м | Вес кг |
|---|---|---|---|---|---|---|---|---|
| КР2 | 2 | —— | 6 АIII | 120 | 68 | 6 АIII | 8,2 | 1,8 |
| | 5 | | 18 АIII | 8990 | 2 | 18 АIII | 18,0 | 36,0 |
| | 6 | Шайба | — | — | 4 | Шайба61 | — | 0,2 |
| | | | | | | Итого | | 38,0 |
| Отдельные стержни | 4 | —— | 5 ВI | 180 | 1 | 5 ВI | 0,2 | 0,03 |

| Марка каркаса | Марка изделия | Кол. шт. | Вес кг |
|---|---|---|---|
| КП2 | КР2 | 2 | 76,0 |
| | 4 | 72 | 2,3 |
| | Итого | | 78,3 |

| ТК | Фермы пролетом 9 м | Серия 1.463-10 | |
|---|---|---|---|
| 1974 | Каркас КП2 | Выпуск 2 | Лист 13 |

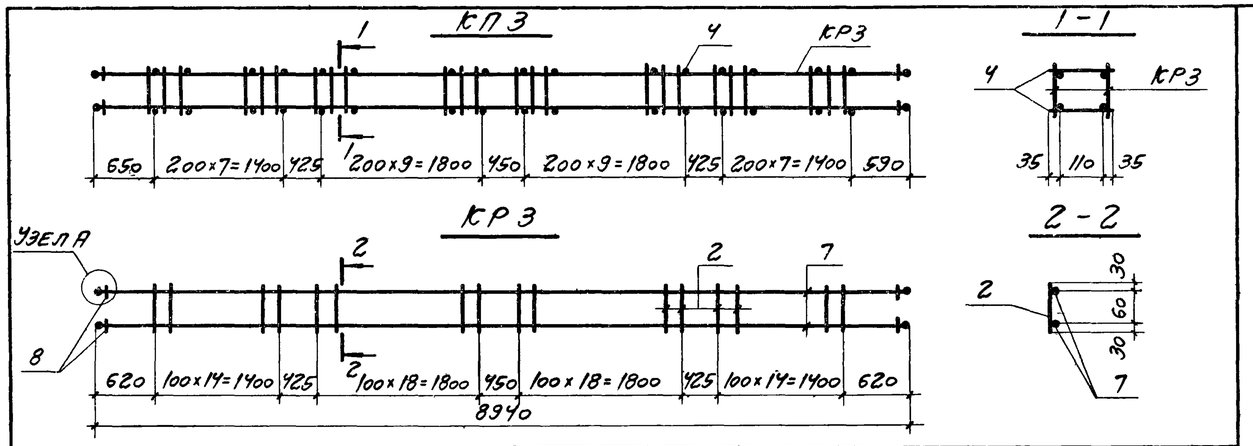


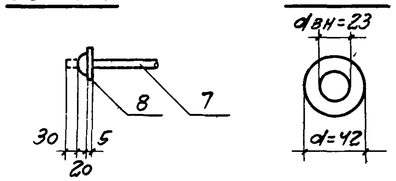


| Марка изделия | № поз. | Эскиз | ф мм | Длина мм | Кол. шт. | Выборка стали ф мм | Общая длина м | Вес кг |
|---|---|---|---|---|---|---|---|---|
| КР3 | 2 | — | 6АIII | 120 | 68 | 6АIII | 8,2 | 1,8 |
| | 7 | | 20АIII | 9000 | 2 | 20АIII | 18,0 | 44,5 |
| | 8 | ШАЙБА | — | — | 4 | ШАЙБЫ | — | 0,2 |
| | | | | | | Итого | | 46,5 |
| Отдельные стержни | 4 | — | 5ВI | 180 | 1 | 5ВI | 0,2 | 0,03 |

| Марка каркаса | Марка изделия | Кол. шт. | Вес кг |
|---|---|---|---|
| КП3 | КР3 | 2 | 93,0 |
| | 4 | 72 | 2,3 |
| | Итого | | 95,3 |

| | | | |
|---|---|---|---|
| ТК | Фермы пролетом 9 м | Серия 1.463-10 | |
| 1974 | Каркас КП3 | Выпуск 2 | Лист 14 |

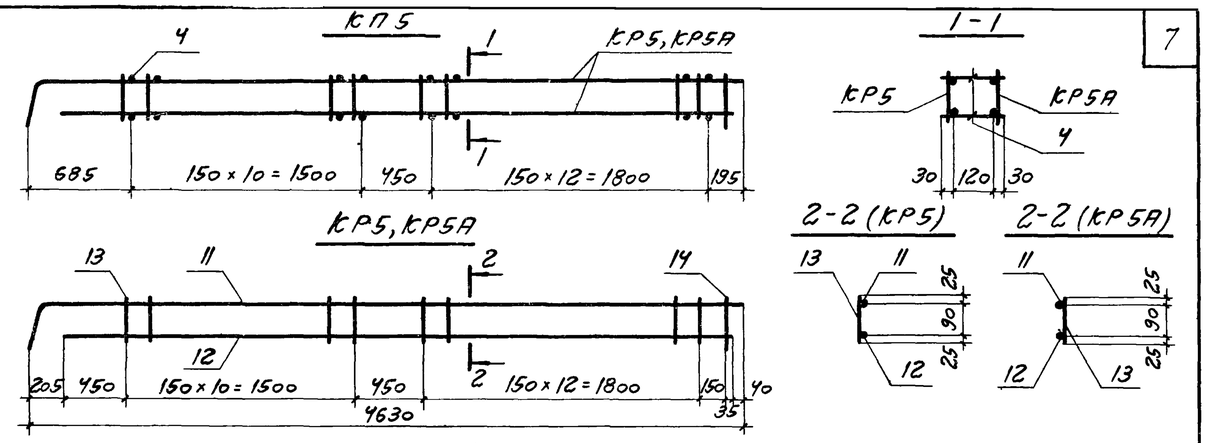


| Марка изделия | № поз. | Эскиз | ф мм | Длина мм | Кол. шт | Выборка стали ф мм | Общая длина м | Вес кг |
|---|---|---|---|---|---|---|---|---|
| КР5 КР5А | 11 | 220 55 4575 225 | 14АIII | 4800 | 1 | 5ВI | 3,4 | 0,5 |
| | 12 | — | 14АIII | 4385 | 1 | 8АIII | 0,2 | 0,1 |
| | 13 | | 5ВI | 140 | 24 | 14АIII | 9,2 | 11,1 |
| | 14 | | 8АIII | 190 | 1 | Итого | | 11,7 |
| Отдельные стержни | 4 | — | 5ВI | 180 | 1 | 5ВI | 0,2 | 0,03 |

| Марка каркаса | Марка изделия | Кол. шт. | Вес кг |
|---|---|---|---|
| КП5 | КР5 | 1 | 11,7 |
| | КР5А | 1 | 11,7 |
| | 4 | 48 | 1,4 |
| | Итого | | 24,8 |

| | | | |
|---|---|---|---|
| ТК | Фермы пролетом 9 м | Серия 1.463-10 | |
| 1974 | Каркас КП5 | Выпуск 2 | Лист 16 |

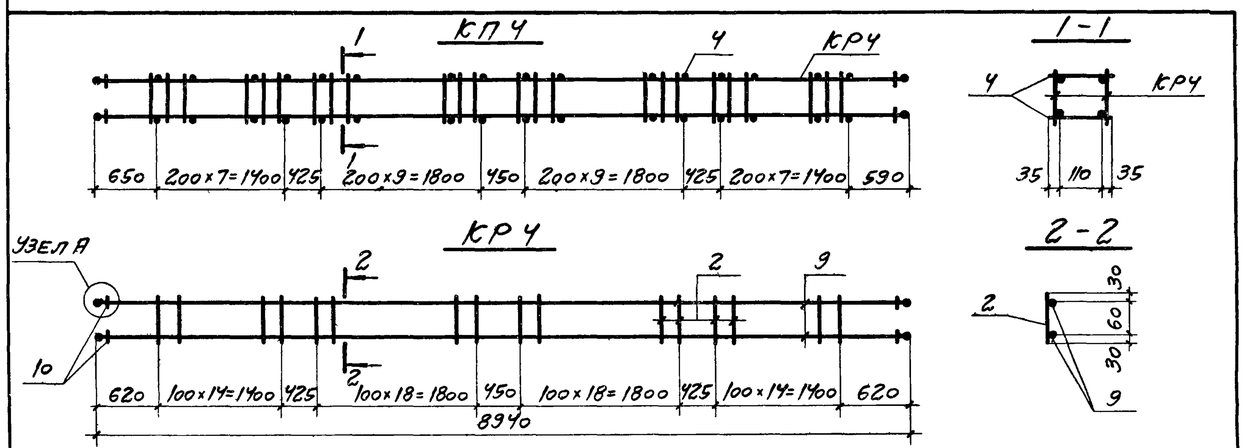


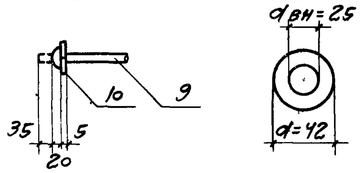


| Марка изделия | № поз. | Эскиз | ф мм | Длина мм | Кол шт | Выборка стали ф мм | Общая длина м | Вес кг |
|---|---|---|---|---|---|---|---|---|
| КР4 | 2 | — | 6АIII | 120 | 68 | 6АIII | 8,2 | 1,8 |
| | 9 | | 22АIII | 9010 | 2 | 22АIII | 18,0 | 53,6 |
| | 10 | ШАЙБА | — | — | 4 | ШАЙБЫ | — | 0,2 |
| | | | | | | Итого | | 55,6 |
| Отдельные стержни | 4 | — | 5ВI | 180 | 1 | 5ВI | 0,2 | 0,03 |

| Марка каркаса | Марка изделия | Кол. шт. | Вес кг |
|---|---|---|---|
| КП4 | КР4 | 2 | 111,2 |
| | 4 | 72 | 2,3 |
| | Итого | | 113,5 |

| | | | |
|---|---|---|---|
| ТК | Фермы пролетом 9 м | Серия 1.463-10 | |
| 1974 | Каркас КП4 | Выпуск 2 | Лист 15 |

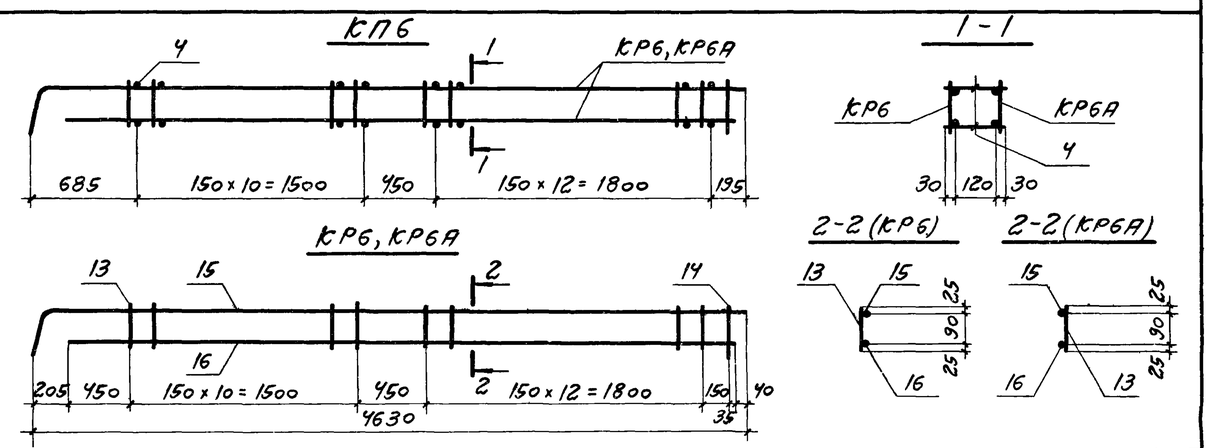


| Марка изделия | № поз | Эскиз | ф мм | Длина мм | Кол. шт. | Выборка стали ф мм | Общая длина м | Вес кг |
|---|---|---|---|---|---|---|---|---|
| КР6 КР6А | 13 | — | 5ВI | 140 | 24 | 5ВI | 3,4 | 0,5 |
| | 14 | | 8АIII | 190 | 1 | 8АIII | 0,2 | 0,1 |
| | 15 | 220 55 4575 225 | 16АIII | 4800 | 1 | 16АIII | 9,2 | 14,5 |
| | 16 | — | 16АIII | 4385 | 1 | Итого | | 15,1 |
| Отдельные стержни | 4 | — | 5ВI | 180 | 1 | 5ВI | 0,2 | 0,03 |

| Марка каркаса | Марка изделия | Кол. шт. | Вес кг |
|---|---|---|---|
| КП6 | КР6 | 1 | 15,1 |
| | КР6А | 1 | 15,1 |
| | 4 | 48 | 1,4 |
| | Итого | | 31,6 |

| | | | |
|---|---|---|---|
| ТК | Фермы пролетом 9 м | Серия 1.463-10 | |
| 1974 | Каркас КП6 | Выпуск 2 | Лист 17 |

## КП7

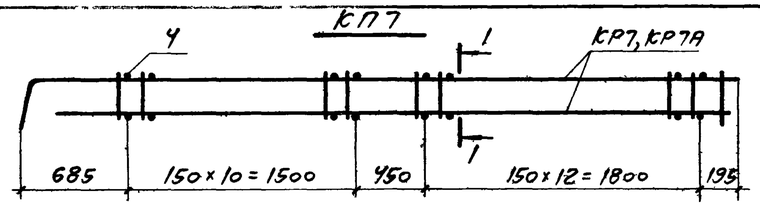


## 1-1

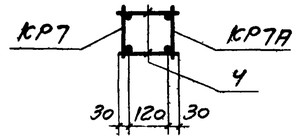


## КР7, КР7А

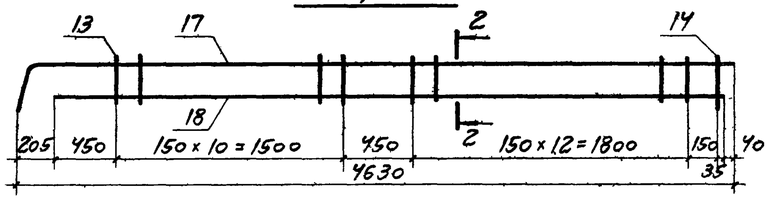


## 2-2 (КР7)

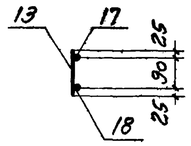


## 2-2 (КР7А)

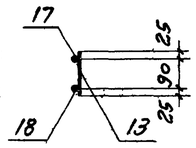


| Марка изделия | № поз. | Эскиз | ф мм | Длина мм | Кол. шт. | Выборка стали ф мм | Общая длина м | Вес кг |
|---|---|---|---|---|---|---|---|---|
| КР7 | 13 | | 5ВI | 140 | 24 | 5ВI | 3,4 | 0,5 |
| | 14 | | 8АIII | 190 | 1 | 8АIII | 0,2 | 0,1 |
| КР7А | 17 | 4575 220 | 18АIII | 4800 | 1 | 18АIII | 9,2 | 18,4 |
| | 18 | | 18АIII | 4385 | 1 | Итого | | 19,0 |
| Отделные стержни | 4 | | 5ВI | 180 | 1 | 5ВI | 0,2 | 0,03 |

| Марка каркаса | Марка изделия | Кол. шт. | Вес кг |
|---|---|---|---|
| КП7 | КР7 | 1 | 19,0 |
| | КР7А | 1 | 19,0 |
| | 4 | 48 | 1,4 |
| | Итого | | 39,4 |

| ТК | Фермы пролетом 9 м | Серия 1.463-10 | |
|---|---|---|---|
| 1974 | Каркас КП7 | Выпуск 2 | Лист 18 |

## С1, С2

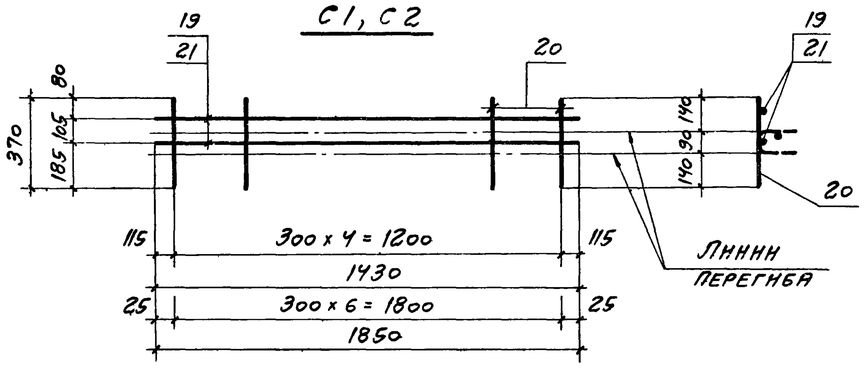


Сетки С1 и С2 согнуть после их изготовления

| Марка изделия | № поз. | Эскиз | ф мм | Длина мм | Кол. шт. | Выборка стали ф мм | Общая длина м | Вес кг |
|---|---|---|---|---|---|---|---|---|
| С1 | 19 | | 5ВI | 1430 | 2 | 5ВI | 4,8 | 0,7 |
| | 20 | | 5ВI | 370 | 5 | | | |
| С2 | 20 | | 5ВI | 370 | 7 | 5ВI | 6,3 | 1,0 |
| | 21 | | 5ВI | 1850 | 2 | | | |

| ТК | Фермы пролетом 9 м | Серия 1.463-10 | |
|---|---|---|---|
| 1974 | Сетки С1, С2 | Выпуск 2 | Лист 19 |

## КП8

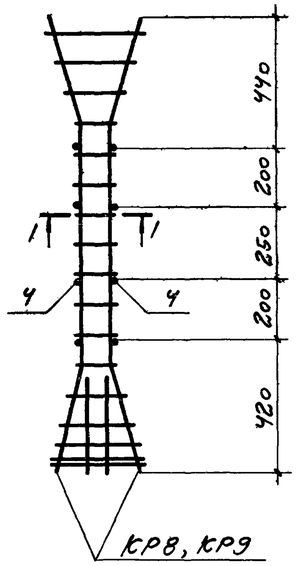


## 1-1

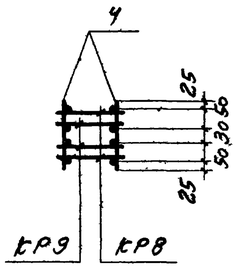


## КР8

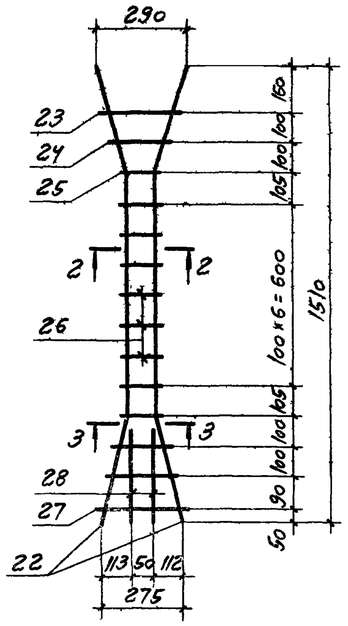


## 2-2

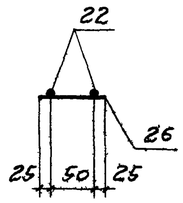


## 3-3

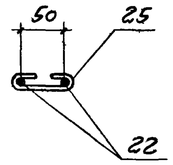


## КР9

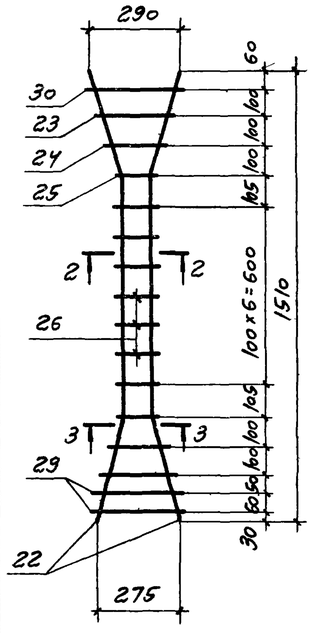


| Марка изделия | № поз. | Эскиз | ф мм | Длина мм | Кол. шт. | Выборка стали ф мм | Общая длина м | Вес кг |
|---|---|---|---|---|---|---|---|---|
| КР8 | 22 | 360 810 380 110 120 340 360 | 8АIII | 1550 | 2 | 6АIII | 1,4 | 0,3 |
| | | | | | | 8АIII | 3,7 | 1,5 |
| | 23 | | 6АIII | 210 | 2 | 8АI | 0,4 | 0,2 |
| | 24 | | 6АIII | 150 | 2 | 10АIII | 0,3 | 0,2 |
| | 25 | 75 | 8АI | 200 | 2 | Итого | | 2,2 |
| | 26 | | 6АIII | 100 | 7 | | | |
| | 27 | | 10АIII | 280 | 1 | | | |
| | 28 | | 8АIII | 300 | 2 | | | |
| КР9 | 22 | 360 810 380 110 120 340 360 | 8АIII | 1550 | 2 | 6АIII | 1,7 | 0,4 |
| | | | | | | 8АIII | 3,1 | 1,2 |
| | 23 | | 6АIII | 210 | 2 | 8АI | 0,4 | 0,2 |
| | 24 | | 6АIII | 150 | 2 | 12АIII | 0,6 | 0,5 |
| | 25 | 75 | 8АI | 200 | 2 | Итого | | 2,3 |
| | 26 | | 6АIII | 100 | 7 | | | |
| | 29 | | 12АIII | 280 | 2 | | | |
| | 30 | | 6АIII | 280 | 1 | | | |
| Отделные стержни | 4 | | 5ВI | 180 | 1 | 5ВI | 0,2 | 0,03 |

1. Для контроля положения плоских каркасов КР8, КР9 при изготовлении пространственного каркаса КП8 торцы плоских каркасов, обращенные вниз, должны быть замаркированы.
2. Особое внимание следует обратить на установку стрелок поз 25 в местах перегиба рабочей арматуры плоских каркасов КР8, КР9. Правильность установки поз 25 должна быть зафиксирована в акте на приемку арматурных работ.

| Марка каркаса | Марка изделия | Кол. шт. | Вес кг |
|---|---|---|---|
| КП8 | КР8 | 2 | 4,4 |
| | КР9 | 2 | 4,6 |
| | 4 | 8 | 0,2 |
| | Итого | | 9,2 |

| ТК | Фермы пролетом 9 м | Серия 1.463-10 | |
|---|---|---|---|
| 1974 | Каркас КП8 | Выпуск 2 | Лист 20 |

## КП9

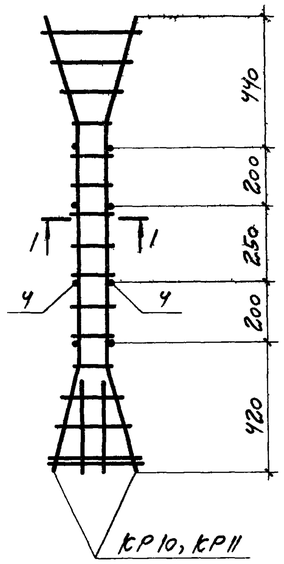


## 1-1

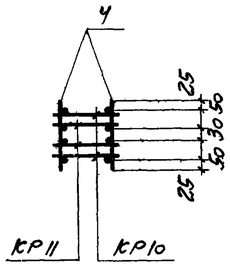


## КР10

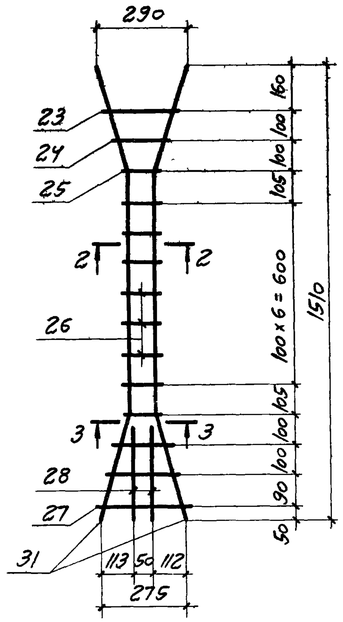


## 2-2

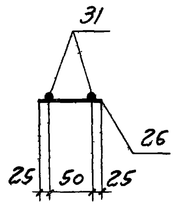


## 3-3

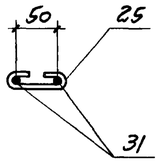


## КР11

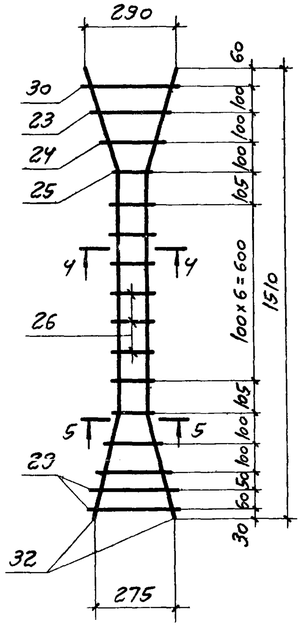


## 4-4

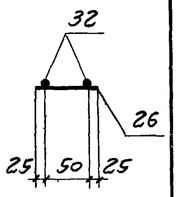


## 5-5

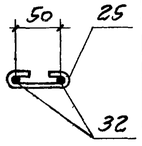


| Марка изделия | № поз. | Эскиз | ф мм | Длина мм | Кол. шт. | Выборка стали ф мм | Общая длина м | Вес кг |
|---|---|---|---|---|---|---|---|---|
| КР10 | 23 | | 6AIII | 210 | 2 | 6AIII | 1,4 | 0,3 |
| | 24 | | 6AIII | 150 | 2 | 8AIII | 0,6 | 0,2 |
| | 25 | 75 | 8AI | 200 | 2 | 8AI | 0,4 | 0,2 |
| | 26 | | 6AIII | 100 | 7 | 10AIII | 3,4 | 2,1 |
| | 27 | | 10AIII | 280 | 1 | Итого | | 2,8 |
| | 28 | | 8AIII | 300 | 2 | | | |
| | 31 | 360 810 380 110 120 340 360 | 10AIII | 1550 | 2 | | | |
| КР11 | 23 | | 6AIII | 210 | 2 | 6AIII | 1,7 | 0,4 |
| | 24 | | 6AIII | 150 | 2 | 8AI | 0,4 | 0,2 |
| | 25 | 75 | 8AI | 200 | 2 | 12AIII | 3,7 | 3,3 |
| | 26 | | 6AIII | 100 | 7 | Итого | | 3,9 |
| | 29 | | 12AIII | 280 | 2 | | | |
| | 30 | | 6AIII | 280 | 1 | | | |
| | 32 | 360 810 380 110 120 340 360 | 12AIII | 1550 | 2 | | | |
| Отделные стержни | 4 | | 5BI | 180 | 1 | 5BI | 0,2 | 0,03 |

| Марка каркаса | Марка изделия | Кол. шт. | Вес кг |
|---|---|---|---|
| КП9 | КР10 | 2 | 5,6 |
| | КР11 | 2 | 7,8 |
| | 4 | 8 | 0,2 |
| | Итого | | 13,6 |

1. Для контроля положения плоских каркасов КР10, КР11 при изготовлении пространственного каркаса КП9 торцы плоских каркасов, обращенные вниз, должны быть замаркированы.
2. Особое внимание следует обратить на установку скрепок поз 25 в местах перегиба рабочей арматуры плоских каркасов КР10, КР11. Правильность установки поз 25 должна быть зафиксирована в акте на приемку арматурных работ.

| | | | |
|---|---|---|---|
| ТК | Фермы пролетом 9 м | Серия 1.463-10 | |
| 1974 | Каркас КП9 | Выпуск 2 | Лист 21 |

## КП10 / КП11

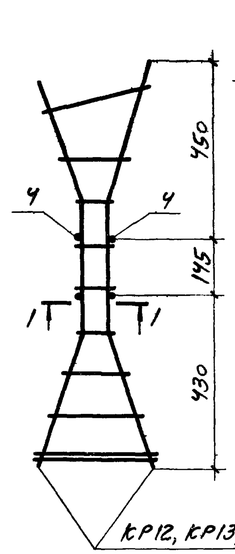


## 1-1 (КП10)

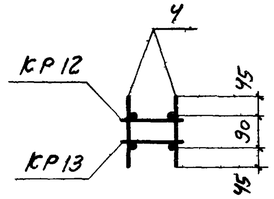


## 1-1 (КП11)

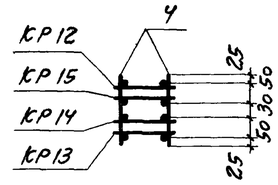


## КР12, КР13

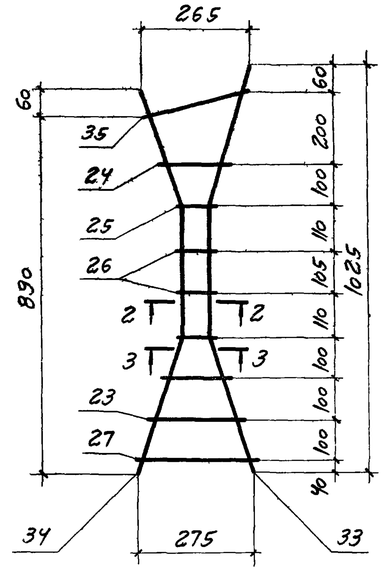


## 2-2 (КР12, КР14)

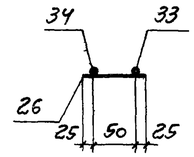


## 2-2 (КР13, КР15)

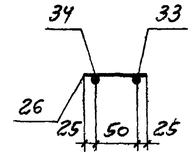


## 3-3

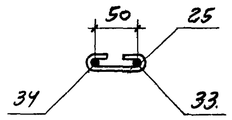


## КР14, КР15

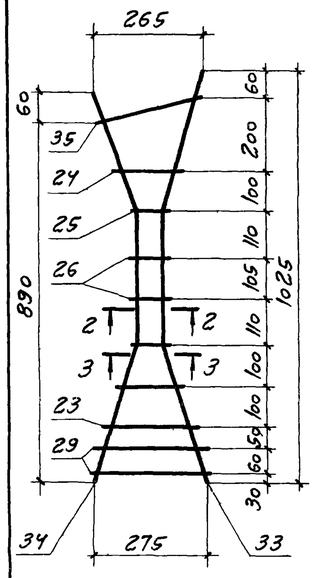


| Марка изделия | № поз. | Эскиз | ф мм | Длина мм | Кол. шт. | Выборка стали ф мм | Общая длина м | Вес кг |
|---|---|---|---|---|---|---|---|---|
| КР12 КР13 | 23 | | 6AIII | 210 | 1 | 6AIII | 0,7 | 0,2 |
| | 24 | | 6AIII | 150 | 2 | 8AIII | 2,1 | 0,8 |
| | 25 | 75 | 8AI | 200 | 2 | 8AI | 0,4 | 0,2 |
| | 26 | | 6AIII | 100 | 2 | 10AIII | 0,6 | 0,4 |
| | 27 | | 10AIII | 280 | 1 | Итого | | 1,6 |
| | 33 | 360 325 380 110 120 340 360 | 8AIII | 1065 | 1 | | | |
| | 34 | 360 325 300 110 95 340 285 | 8AIII | 985 | 1 | | | |
| | 35 | | 10AIII | 310 | 1 | | | |
| КР14 КР15 | 23 | | 6AIII | 210 | 1 | 6AIII | 0,7 | 0,2 |
| | 24 | | 6AIII | 150 | 2 | 8AIII | 2,1 | 0,8 |
| | 25 | 75 | 8AI | 200 | 2 | 8AI | 0,4 | 0,2 |
| | 26 | | 6AIII | 100 | 2 | 10AIII | 0,3 | 0,2 |
| | 29 | | 12AIII | 280 | 2 | 12AIII | 0,6 | 0,5 |
| | 33 | 360 325 380 110 120 340 360 | 8AIII | 1065 | 1 | Итого | | 1,9 |
| | 34 | 360 325 300 110 95 340 285 | 8AIII | 985 | 1 | | | |
| | 35 | | 10AIII | 310 | 1 | | | |
| Отделные стержни | 4 | | 5BI | 180 | 1 | 5BI | 0,2 | 0,03 |

| Марка каркаса | Марка изделия | Кол шт | Вес кг |
|---|---|---|---|
| КП10 | КР12 | 1 | 1,6 |
| | КР13 | 1 | 1,6 |
| | 4 | 4 | 0,1 |
| | Итого | | 3,3 |
| КП11 | КР12 | 1 | 1,6 |
| | КР13 | 1 | 1,6 |
| | КР14 | 1 | 1,9 |
| | КР15 | 1 | 1,9 |
| | 4 | 4 | 0,1 |
| | Итого | | 7,1 |

Особое внимание следует обратить на установку скрепок поз 25 в местах перегиба рабочей арматуры плоских каркасов КР12, КР13, КР14 и КР15. Правильность установки поз. 25 должна быть зафиксирована в акте на приемку арматурных работ.

| | | | |
|---|---|---|---|
| ТК | Фермы пролетом 9 м | Серия 1.463-10 | |
| 1974 | Каркасы КП10, КП11 | Выпуск 2 | Лист 22 |

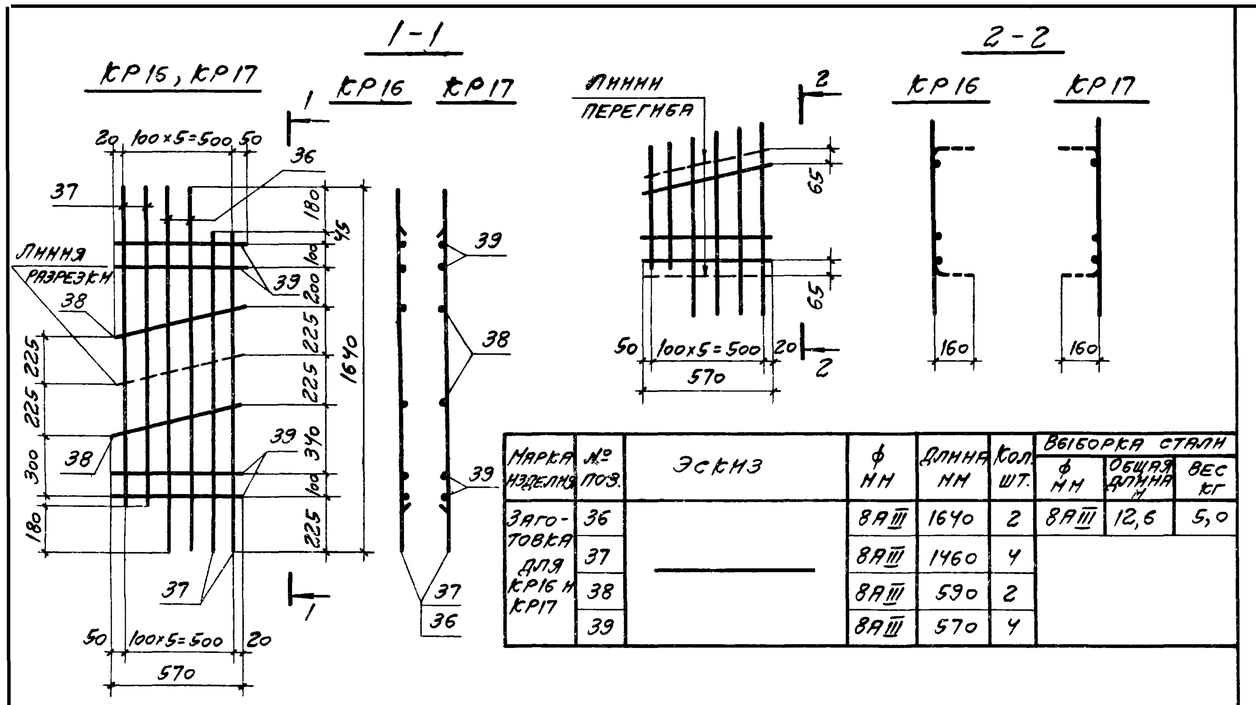


| Марка изделия | № поз. | Эскиз | ф мм | Длина мм | Кол. шт. | Выборка стали ф мм | Общая длина м | Вес кг |
|---|---|---|---|---|---|---|---|---|
| Заготовка для КР16 и КР17 | 36 | — | 8АIII | 1640 | 2 | 8АIII | 12,6 | 5,0 |
| | 37 | | 8АIII | 1460 | 4 | | | |
| | 38 | | 8АIII | 590 | 2 | | | |
| | 39 | | 8АIII | 570 | 4 | | | |

| ТК | Ферма пролетом 9 м | Серия 1.463-10 |
|---|---|---|
| 1974 | Каркасы КР16, КР17 | Выпуск 2 / Лист 23 |

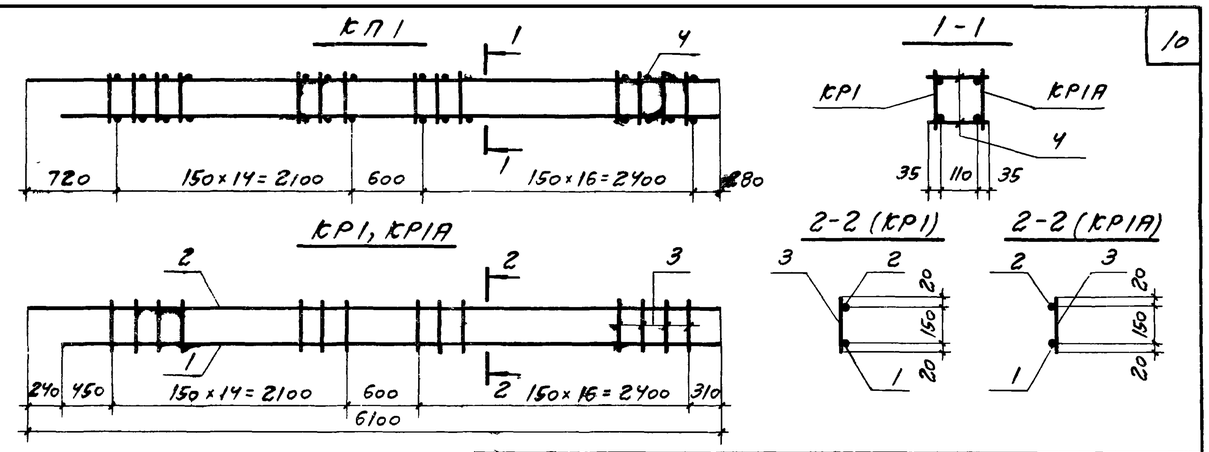


| Марка изделия | № поз. | Эскиз | ф мм | Длина мм | Кол. шт. | Выборка стали ф мм | Общая длина м | Вес кг |
|---|---|---|---|---|---|---|---|---|
| КР1 КР1А | 1 | — | 12АIII | 5860 | 1 | 5ВI | 6,1 | 1,0 |
| | 2 | | 12АIII | 6100 | 1 | 12АIII | 12,0 | 10,7 |
| | 3 | | 5ВI | 190 | 32 | Итого | | 11,7 |
| Отдельные стержни | 4 | — | 5ВI | 180 | 1 | 5ВI | 0,2 | 0,03 |

| Марка каркаса | Марка изделия | Кол. шт. | Вес кг |
|---|---|---|---|
| КП1 | КР1 | 1 | 11,7 |
| | КР1А | 1 | 11,7 |
| | 4 | 64 | 1,9 |
| | Итого | | 25,3 |

| ТК | Ферма пролетом 12 м | Серия 1.463-10 |
|---|---|---|
| 1974 | Каркас КП1 | Выпуск 2 / Лист 25 |

| Марка изделия | № поз. | Эскиз | ф мм | Длина мм | Кол. шт | Выборка стали ф мм | Общая длина м | Вес кг |
|---|---|---|---|---|---|---|---|---|
| Отдельные стержни | 40 | 800 800 780 195 | 14АIII | 1600 | 1 | 14АIII | 1,6 | 1,9 |
| | 41 | 800 800 780 195 | 16АIII | 1600 | 1 | 16АIII | 1,6 | 2,5 |
| | 42 | 800 800 780 195 | 18АIII | 1600 | 1 | 18АIII | 1,6 | 3,2 |
| | 43 | 100 400 410 530 400 | 8АIII | 1340 | 1 | 8АIII | 1,3 | 0,5 |
| | 44 | 200 | 8АI | 270 | 1 | 8АI | 0,3 | 0,12 |
| | 45 | — | 14АIIIВ | 8960 | 1 | 14АIIIВ | 9,0 | 10,8 |
| | 46 | | 16АIIIВ | 8960 | 1 | 16АIIIВ | 9,0 | 14,2 |
| | 47 | | 18АIIIВ | 8960 | 1 | 18АIIIВ | 9,0 | 18,0 |
| | 48 | | 20АIIIВ | 8960 | 1 | 20АIIIВ | 9,0 | 22,2 |
| | 49 | | 12АIV | 8960 | 1 | 12АIV | 9,0 | 8,0 |
| | 50 | | 14АIV | 8960 | 1 | 14АIV | 9,0 | 10,8 |
| | 51 | | 16АIV | 8960 | 1 | 16АIV | 9,0 | 14,2 |
| | 52 | | 18АIV | 8960 | 1 | 18АIV | 9,0 | 18,0 |
| | 53 | | 10АV | 8960 | 1 | 10АV | 9,0 | 5,6 |
| | 54 | | 12АV | 8960 | 1 | 12АV | 9,0 | 8,0 |
| | 55 | | 14АV | 8960 | 1 | 14АV | 9,0 | 10,8 |
| | 56 | | 16АV | 8960 | 1 | 16АV | 9,0 | 14,2 |

| ТК | Ферма пролетом 9 м | Серия 1.463-10 |
|---|---|---|
| 1974 | Отдельные стержни | Выпуск 2 / Лист 24 |

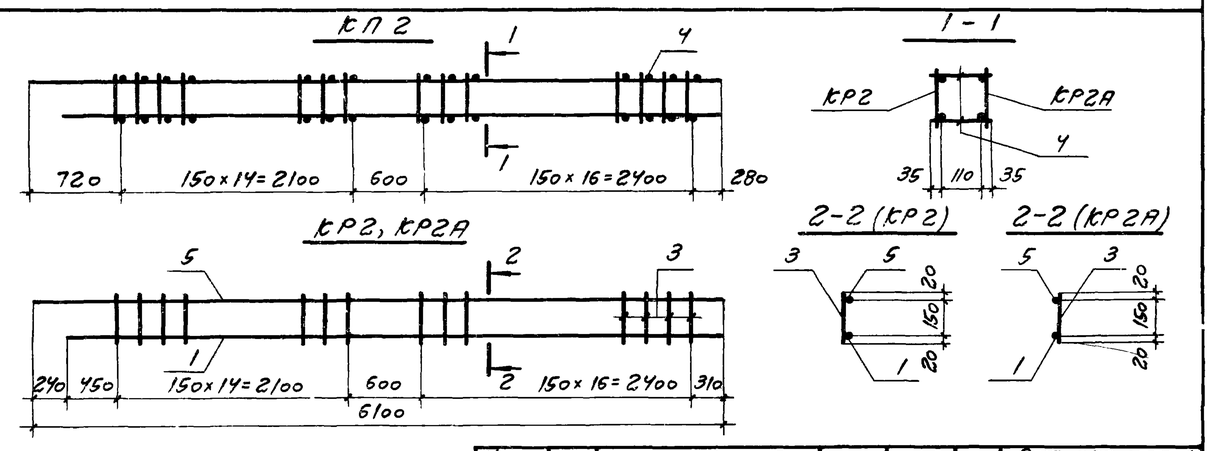


| Марка изделия | № поз. | Эскиз | ф мм | Длина мм | Кол. шт | Выборка стали ф мм | Общая длина м | Вес кг |
|---|---|---|---|---|---|---|---|---|
| КР2 КР2А | 1 | — | 12АIII | 5860 | 1 | 5ВI | 6,1 | 1,0 |
| | 3 | | 5ВI | 190 | 32 | 12АIII | 5,9 | 5,2 |
| | 5 | | 16АIII | 6100 | 1 | 16АIII | 6,1 | 9,6 |
| | | | | | | Итого | | 15,8 |
| Отдельные стержни | 4 | — | 5ВI | 180 | 1 | 5ВI | 0,2 | 0,03 |

| Марка каркаса | Марка изделия | Кол. шт. | Вес кг |
|---|---|---|---|
| КП2 | КР2 | 1 | 15,8 |
| | КР2А | 1 | 15,8 |
| | 4 | 64 | 1,9 |
| | Итого | | 33,5 |

| ТК | Ферма пролетом 12 м | Серия 1.463-10 |
|---|---|---|
| 1974 | Каркас КП2 | Выпуск 2 / Лист 26 |

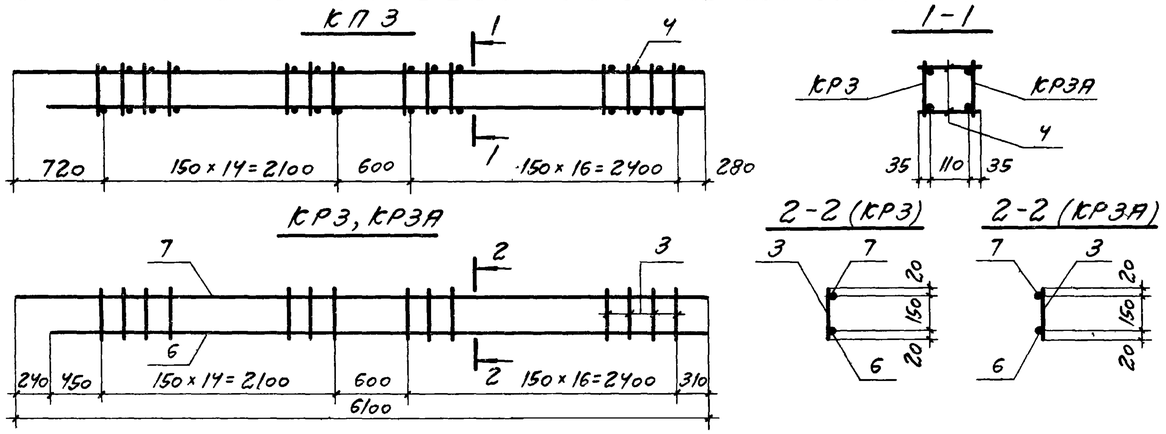


| Марка изделия | № поз. | Эскиз | ф мм | Длина мм | Кол. шт. | Выборка стали ф мм | Общая длина м | Вес кг |
|---|---|---|---|---|---|---|---|---|
| КР3 КР3А | 3 | | 5ВI | 190 | 32 | 5ВI | 6,1 | 1,0 |
| | 6 | | 14АIII | 5860 | 1 | 14АIII | 5,9 | 7,1 |
| | 7 | | 18АIII | 6100 | 1 | 18АIII | 6,1 | 12,2 |
| | | | | | | Итого | | 20,3 |
| Отдельные стержни | 4 | | 5ВI | 180 | 1 | 5ВI | 0,2 | 0,03 |

| Марка каркаса | Марка изделия | Кол. шт. | Вес кг |
|---|---|---|---|
| КП3 | КР3 | 1 | 20,3 |
| | КР3А | 1 | 20,3 |
| | 4 | 64 | 1,9 |
| | Итого | | 42,5 |

| | | | |
|---|---|---|---|
| ТК | Фермы пролетом 12 м | Серия 1.463-10 | |
| 1974 | Каркас КП3 | Выпуск 2 | Лист 27 |

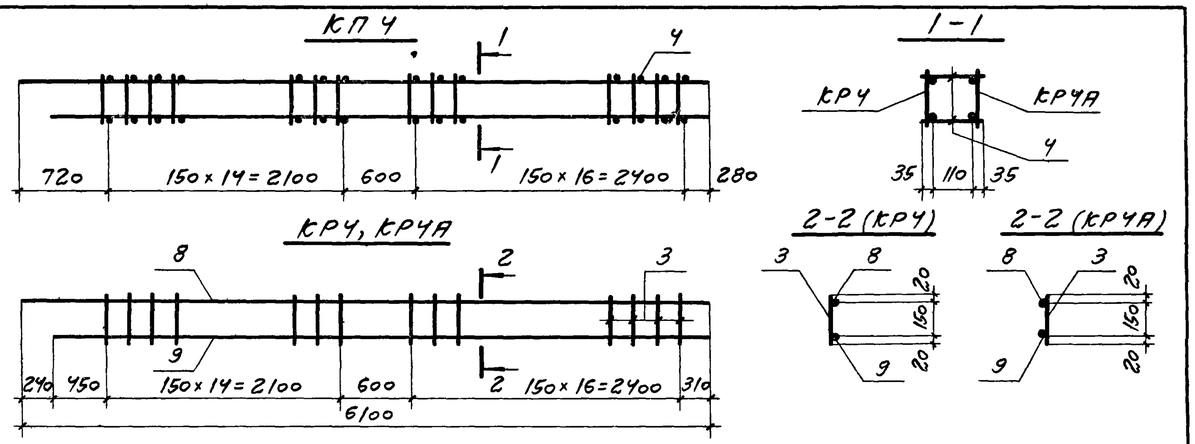


| Марка изделия | № поз. | Эскиз | ф мм | Длина мм | Кол. шт. | Выборка стали ф мм | Общая длина м | Вес кг |
|---|---|---|---|---|---|---|---|---|
| КР4 КР4А | 3 | | 5ВI | 190 | 32 | 5ВI | 6,1 | 1,0 |
| | 8 | | 20АIII | 6100 | 1 | 16АIII | 5,9 | 9,3 |
| | 9 | | 16АIII | 5860 | 1 | 20АIII | 6,1 | 15,0 |
| | | | | | | Итого | | 25,3 |
| Отдельные стержни | 4 | | 5ВI | 180 | 1 | 5ВI | 0,2 | 0,03 |

| Марка каркаса | Марка изделия | Кол. шт. | Вес кг |
|---|---|---|---|
| КП4 | КР4 | 1 | 25,3 |
| | КР4А | 1 | 25,3 |
| | 4 | 64 | 1,9 |
| | Итого | | 52,5 |

| | | | |
|---|---|---|---|
| ТК | Фермы пролетом 12 м | Серия 1.463-10 | |
| 1974 | Каркас КП4 | Выпуск 2 | Лист 28 |

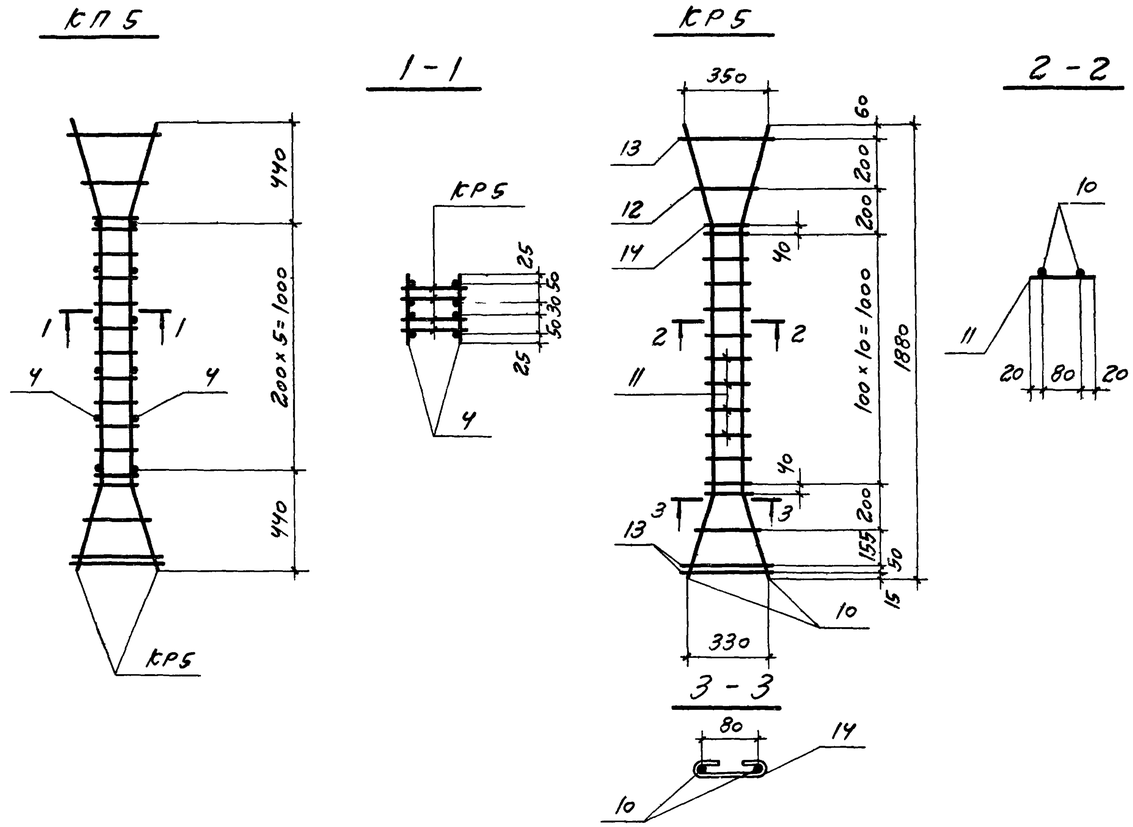


| Марка каркаса | Марка изделия | Кол. шт | Вес кг |
|---|---|---|---|
| КП5 | КР5 | 4 | 12,0 |
| | 4 | 12 | 0,4 |
| | | | |
| | | | |
| | Итого | | 12,4 |

| Марка изделия | № поз. | Эскиз | ф мм | Длина мм | Кол. шт | Выборка стали ф мм | Общая длина м | Вес кг |
|---|---|---|---|---|---|---|---|---|
| КР5 | 10 | 440 1080 400 420 135 125 380 | 8АIII | 1920 | 2 | 5ВI | 1,8 | 0,3 |
| | 11 | | 5ВI | 120 | 11 | 8АI | 0,4 | 0,2 |
| | 12 | | 5ВI | 230 | 2 | 8АIII | 3,8 | 1,5 |
| | 13 | | 12АIII | 350 | 3 | 12АIII | 1,1 | 1,0 |
| | 14 | 105 | 8АI | 200 | 2 | Итого | | 3,0 |
| Отдельные стержни | 4 | | 5ВI | 180 | 1 | 5ВI | 0,2 | 0,03 |

1 Для контроля положения плоского каркаса КР5 при изготовлении пространственного каркаса КП5 торцы плоских каркасов, обращенные вниз, должны быть замаркированы.

2 Особое внимание следует обратить на установку скрепок поз 14 в местах перегиба рабочей арматуры плоского каркаса КР5 Правильность установки поз 14 должна быть зафиксирована в акте на приемку арматурных работ

| | | | |
|---|---|---|---|
| ТК | Фермы пролетом 12 м | Серия 1.463-10 | |
| 1974 | Каркас КП5 | Выпуск 2 | Лист 29 |

## КП6

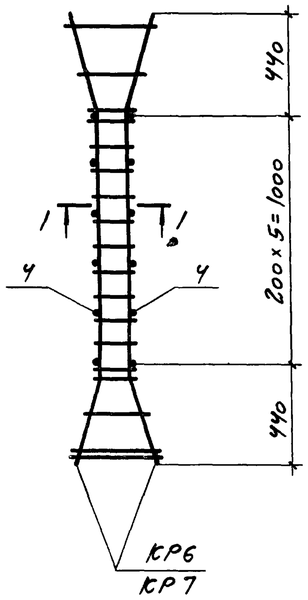


## 1-1

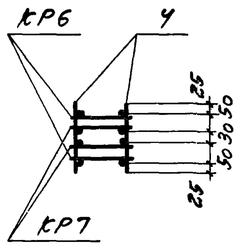


## КР6, КР7

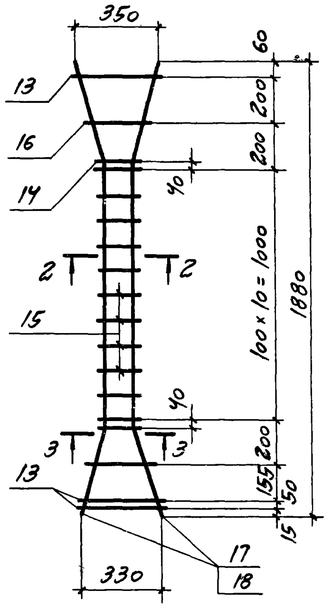


## 2-2

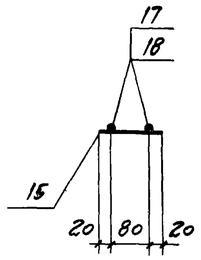


## 3-3

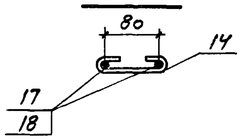


| Марка каркаса | Марка изделия | Кол шт | Вес кг |
|---|---|---|---|
| КП6 | КР6 | 2 | 8,0 |
| | КР7 | 2 | 10,0 |
| | 4 | 12 | 0,4 |
| | | | |
| | | | |
| | Итого | | 18,4 |

| Марка изделия | № поз | Эскиз | ф мм | Длина мм | Кол шт | Выборка стали ф мм | Общая длина м | Вес кг |
|---|---|---|---|---|---|---|---|---|
| КР6 | 13 | | 12АIII | 350 | 3 | 6АIII | 1,8 | 0,4 |
| | 14 | 105 | 8АI | 200 | 2 | 8АI | 0,4 | 0,2 |
| | 15 | | 6АIII | 120 | 11 | 10АIII | 3,8 | 2,4 |
| | 16 | | 6АIII | 230 | 2 | 12АIII | 1,1 | 1,0 |
| | 17 | 440 1080 135 125 400 420 380 | 10АIII | 1920 | 2 | Итого | | 4,0 |
| | | | | | | | | |
| КР7 | 13 | | 12АIII | 350 | 3 | 6АIII | 1,8 | 0,4 |
| | 14 | 105 | 8АI | 200 | 2 | 8АI | 0,4 | 0,2 |
| | 15 | | 6АIII | 120 | 11 | 12АIII | 4,9 | 4,4 |
| | 16 | | 6АIII | 230 | 2 | Итого | | 5,0 |
| | 18 | 440 1080 135 125 400 420 380 | 12АIII | 1920 | 2 | | | |
| Отдельные стержни | 4 | | 5ВI | 180 | 1 | 5ВI | 0,2 | 0,03 |
| | | | | | | | | |

1. Для контроля положения плоских каркасов КР6, КР7 при изготовлении пространственного каркаса КП6 торцы плоских каркасов, обращенные вниз, должны быть заанкерованы.
2. Особое внимание следует обратить на установку скрепок поз 14 в местах перегиба рабочей арматуры плоских каркасов КР6, КР7. Правильность установки поз 14 должна быть зафиксирована в акте на приёмку арматурных работ.

| ТК | Фермы пролетом 12 м | Серия 1.463-10 | |
|---|---|---|---|
| 1974 | Каркас КП6 | Выпуск 2 | Лист 30 |

## КП7, КП8

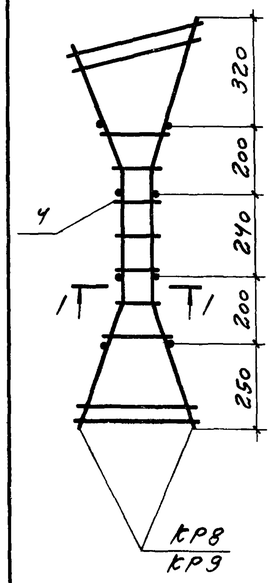


## 1-1 (КП7)

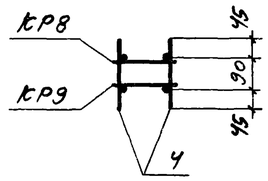


## 1-1 (КП8)

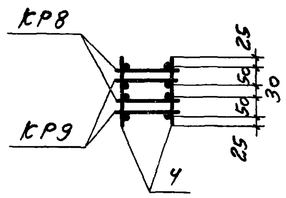


## КР8, КР9

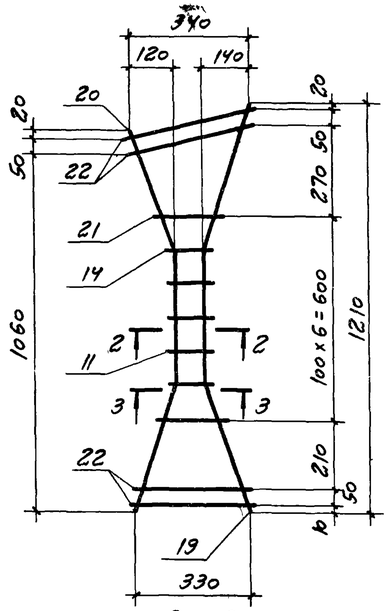


## 2-2 (КР8)

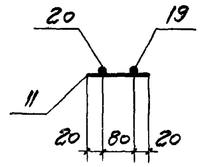


## 2-2 (КР9)

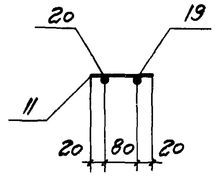


## 3-3

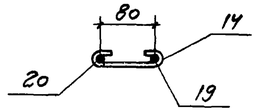


| Марка каркаса | Марка изделия | Кол шт | Вес кг |
|---|---|---|---|
| КП7 | КР8 | 1 | 2,0 |
| | КР9 | 1 | 2,0 |
| | 4 | 8 | 0,2 |
| | | | |
| | Итого | | 4,2 |
| КП8 | КР8 | 2 | 4,0 |
| | КР9 | 2 | 4,0 |
| | 4 | 8 | 0,2 |
| | | | |
| | | | |
| | Итого | | 8,2 |

| Марка изделия | № поз | Эскиз | ф мм | Длина мм | Кол. шт. | Выборка стали ф мм | Общая длина м | Вес кг |
|---|---|---|---|---|---|---|---|---|
| КР8 КР9 | 11 | | 5ВI | 120 | 3 | 5ВI | 0,8 | 0,2 |
| | 14 | 105 | 8АI | 200 | 2 | 8АI | 0,4 | 0,2 |
| | 19 | 390 400 460 125 140 370 440 | 8АIII | 1250 | 1 | 8АIII | 4,0 | 1,6 |
| | | | | | | Итого | | 2,0 |
| | 20 | 390 400 380 125 120 370 360 | 8АIII | 1170 | 1 | | | |
| | 21 | | 5ВI | 180 | 2 | | | |
| | 22 | | 8АIII | 370 | 4 | | | |
| | | | | | | | | |
| Отдельные стержни | 4 | | 5ВI | 180 | 1 | 5ВI | 0,2 | 0,03 |
| | | | | | | | | |

Особое внимание следует обратить на установку скрепок поз. 14 в местах перегиба рабочей арматуры плоских каркасов КР8, КР9. Правильность установки поз. 14 должна быть зафиксирована в акте на приемку арматурных работ.

| ТК | Фермы пролетом 12 м | Серия 1.463-10 | |
|---|---|---|---|
| 1974 | Каркасы КП7, КП8 | Выпуск 2 | Лист 31 |

## КР10, КР11

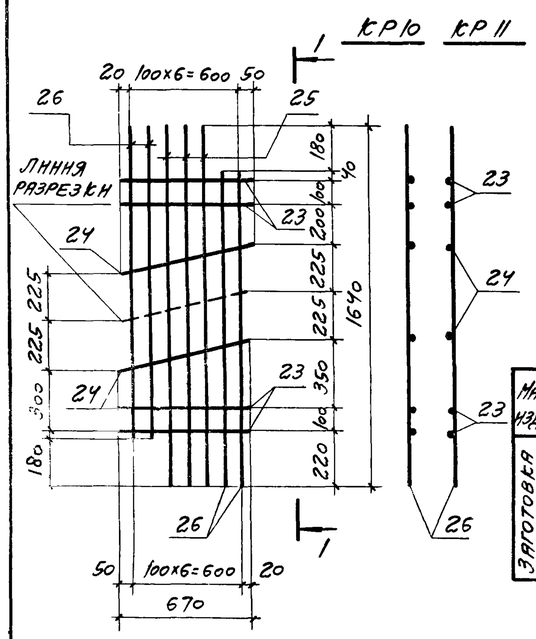


## 1-1




## 2-2

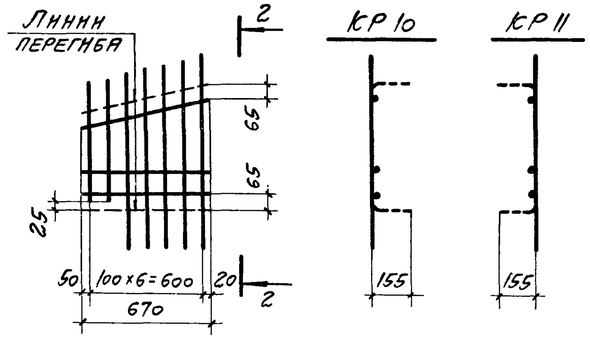


| Марка изделия | № поз. | Эскиз | ф мм | Длина мм | Кол. шт. | Выборка стали ф мм | Общая длина м | Вес кг |
|---|---|---|---|---|---|---|---|---|
| Заготовка для КР10 и КР11 | 23 | — | 8АIII | 670 | 4 | 8АIII | 14,9 | 5,9 |
| | 24 | | 8АIII | 690 | 2 | | | |
| | 25 | | 8АIII | 1640 | 3 | | | |
| | 26 | | 8АIII | 1460 | 4 | | | |

Каркасы КР10, КР11 согнуть после их изготовления

| ТК | Фермы пролетом 12 м | Серия 1.463-10 |
|---|---|---|
| 1974 | Каркасы КР10, КР11 | Выпуск 2 / Лист 32 |

## С1, С2

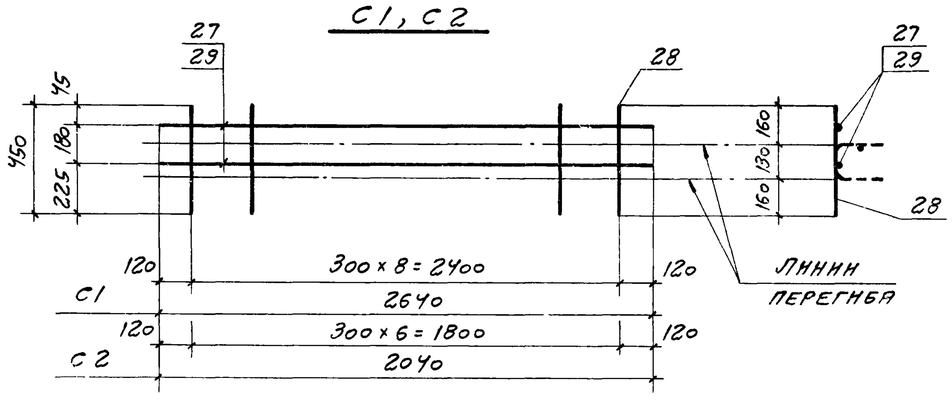


Сетки С1, С2 согнуть после их изготовления

| Марка изделия | № поз. | Эскиз | ф мм | Длина мм | Кол. шт. | Выборка стали ф мм | Общая длина м | Вес кг |
|---|---|---|---|---|---|---|---|---|
| С1 | 27 | — | 5ВI | 2640 | 2 | 5ВI | 9,3 | 1,5 |
| | 28 | | 5ВI | 450 | 9 | | | |
| С2 | 28 | — | 5ВI | 450 | 7 | 5ВI | 7,3 | 1,2 |
| | 29 | | 5ВI | 2040 | 2 | | | |

| ТК | Фермы пролетом 12 м | Серия 1.463-10 |
|---|---|---|
| 1974 | Сетки С1, С2 | Выпуск / Лист |

| Марка изделия | № поз. | Эскиз | ф мм | Длина мм | Кол. шт. | Выборка стали ф мм | Общая длина м | Вес кг |
|---|---|---|---|---|---|---|---|---|
| Отдельные стержни | 30 | 850, 850, 205, 825 | 16АIII | 1700 | 1 | 16АIII | 1,7 | 2,7 |
| | 31 | | 18АIII | 1700 | 1 | 18АIII | 1,7 | 3,4 |
| | 32 | | 20АIII | 1700 | 1 | 20АIII | 1,7 | 4,2 |
| | 33 | 75, 290, 300, 530, 300 | 10АIII | 1130 | 1 | 10АIII | 1,1 | 0,7 |
| | 34 | 200 | 8АI | 270 | 1 | 8АI | 0,3 | 0,1 |
| | 35 | — | 16АIIIВ | 11960 | 1 | 16АIIIВ | 12,0 | 18,9 |
| | 36 | | 18АIIIВ | 11960 | 1 | 18АIIIВ | 12,0 | 24,0 |
| | 37 | | 14АIV | 11960 | 1 | 14АIV | 12,0 | 14,5 |
| | 38 | | 16АIV | 11960 | 1 | 16АIV | 12,0 | 18,9 |
| | 39 | | 18АIV | 11960 | 1 | 18АIV | 12,0 | 24,0 |
| | 40 | | 12АV | 11960 | 1 | 12АV | 12,0 | 10,7 |
| | 41 | | 14АV | 11960 | 1 | 14АV | 12,0 | 14,5 |
| | 42 | | 16АV | 11960 | 1 | 16АV | 12,0 | 18,9 |
| | 43 | | 18АV | 11960 | 1 | 18АV | 12,0 | 24,0 |

| ТК | Фермы пролетом 12 м | Серия 1.463-10 |
|---|---|---|
| 1974 | Отдельные стержни | Выпуск 2 / Лист 34 |

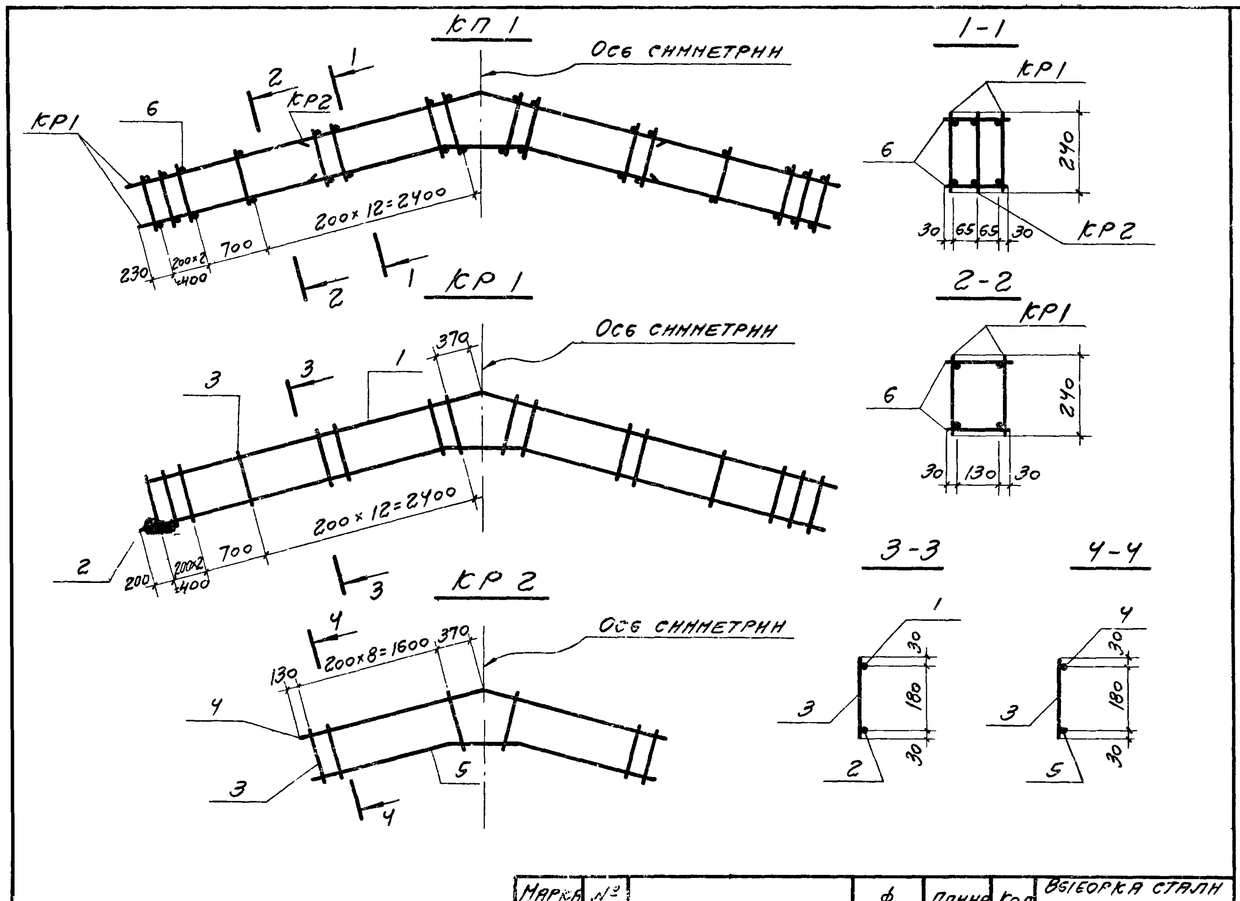


| Марка каркаса | Марка изделия | Кол шт | Вес кг |
|---|---|---|---|
| КП1 | КР1 | 2 | 42,6 |
| | КР2 | 1 | 17,6 |
| | 6 | 64 | 1,9 |
| | Итого | | 62,1 |

| Марка изделия | № поз | Эскиз | ф мм | Длина мм | Кол шт | Выборка стали ф мм | Общая длина | Вес кг |
|---|---|---|---|---|---|---|---|---|
| КР1 | 1 | 4070 4070 3950 985 | 14АIII | 8140 | 1 | 6АIII | 7,7 | 1,7 |
| | 2 | 3630 700 3630 3520 880 | 14АIII | 7960 | 1 | 14АIII | 16,2 | 13,6 |
| | 3 | — | 6АIII | 240 | 32 | Итого | | 21,3 |
| КР2 | 3 | — | 6АIII | 240 | 18 | 6АIII | 4,3 | 1,0 |
| | 4 | 2100 2100 2040 510 | 18АIII | 4200 | 1 | 18АIII | 8,3 | 16,6 |
| | 5 | 1650 700 1650 1600 400 | 18АIII | 4000 | 1 | Итого | | 17,6 |
| Отдельные стерж. | 6 | — | 5ВI | 190 | 1 | 5ВI | 0,2 | 0,03 |

| ТК | Фермы пролетом 18 м | Серия 1.463-10 | |
|---|---|---|---|
| 1974 | Каркас КП1 | Выпуск 2 | Лист 35 |

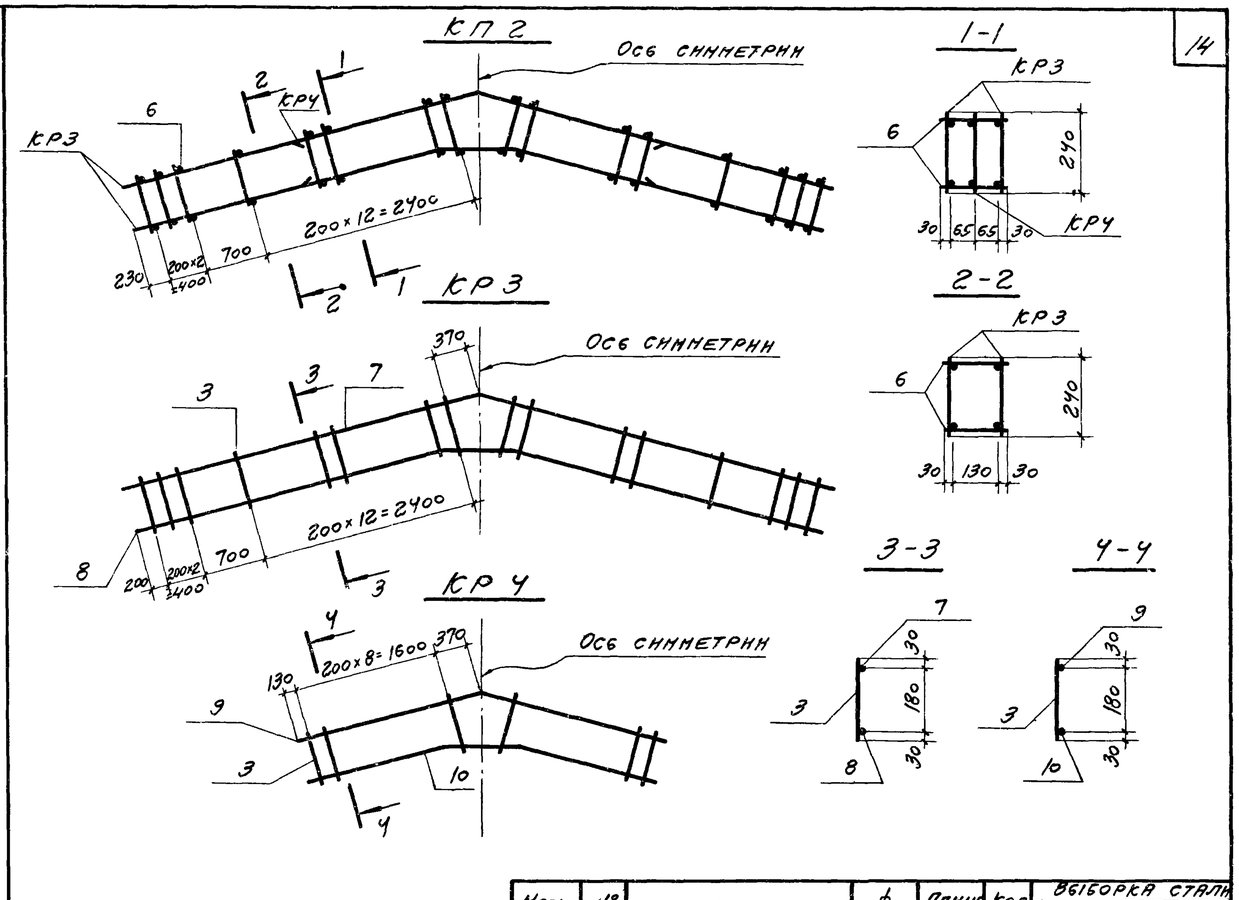


| Марка каркаса | Марка изделия | Кол шт | Вес кг |
|---|---|---|---|
| КП2 | КР3 | 2 | 54,6 |
| | КР4 | 1 | 21,5 |
| | 6 | 64 | 1,9 |
| | Итого | | 77,6 |

| Марка изделия | № поз | Эскиз | ф мм | Длина мм | Кол шт. | Выборка стали ф мм | Общая длина м | Вес кг |
|---|---|---|---|---|---|---|---|---|
| КР3 | 7 | 4070 4070 3950 985 | 16АIII | 8140 | 1 | 6АIII | 7,7 | 1,7 |
| | 8 | 3630 700 3630 3520 880 | 16АIII | 7960 | 1 | 16АIII | 16,2 | 25,6 |
| | 3 | — | 6АIII | 240 | 32 | Итого | | 27,3 |
| КР4 | 3 | — | 6АIII | 240 | 18 | 6АIII | 4,3 | 1,0 |
| | 9 | 2100 2100 2040 510 | 20АIII | 4200 | 1 | 20АIII | 8,3 | 20,5 |
| | 10 | 1650 700 1650 1600 400 | 20АIII | 4000 | 1 | Итого | | 21,5 |
| Отдельные стерж. | 6 | — | 5ВI | 190 | 1 | 5ВI | 0,2 | 0,03 |

| ТК | Фермы пролетом 18 м | Серия 1.463-10 | |
|---|---|---|---|
| 1974 | Каркас КП2 | Выпуск 2 | Лист 36 |

## КП 3

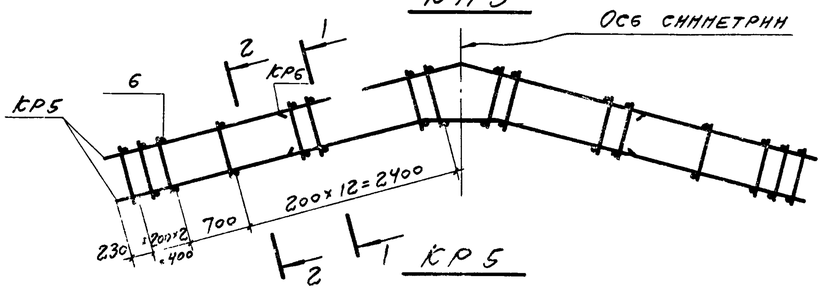


### 1-1

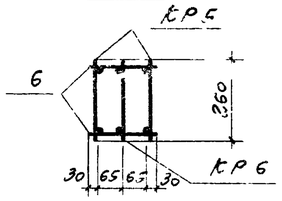


## кр5

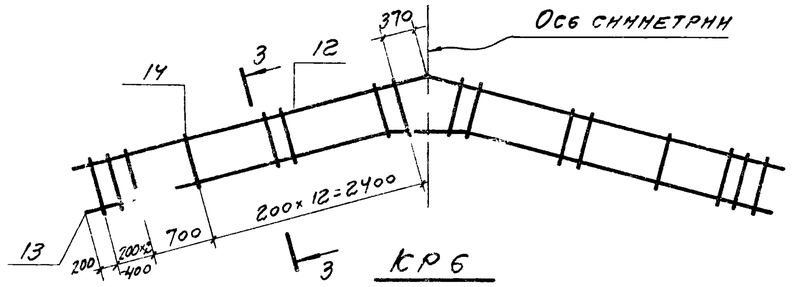


### 2-2

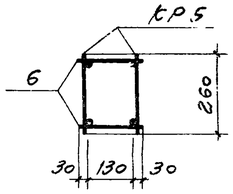


## кр6

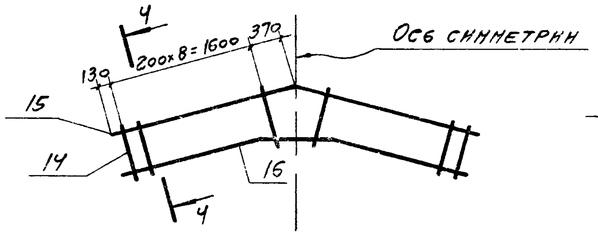


### 3-3

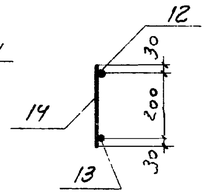


### 4-4

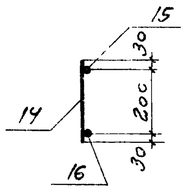


| Марка каркаса | Марка изделия | Кол шт | Вес кг |
|---|---|---|---|
| КП3 | КР5 | 2 | 68,4 |
| | КР6 | 1 | 21,5 |
| | 6 | 64 | 1,9 |
| | Итого | | 8 |

| Марка изделия | № поз | Эскиз | ф мм | Длина мм | Кол. шт. | Выборка стали ф мм | Общая длина м | Вес кг |
|---|---|---|---|---|---|---|---|---|
| КР5 | 12 | 4070 4070 3950 985 | 18AIII | 8140 | 1 | 6AIII | 8,3 | 1,8 |
| | 13 | 3630 750 3630 3520 880 | 18AIII | 8010 | 1 | 18AIII | 16,2 | 32,4 |
| | 14 | — | 6AIII | 260 | 32 | Итого | | 34,2 |
| КР6 | 14 | — | 6AIII | 260 | 18 | 6AIII | 4,7 | 1,0 |
| | 15 | 2100 2100 2040 510 | 20AIII | 4200 | 1 | 20AIII | 8,3 | 20,5 |
| | 16 | 1650 750 1650 1600 400 | 20AIII | 4050 | 1 | Итого | | 21,5 |
| Отдельные стерж. | 6 | — | 5BI | 190 | 1 | 5BI | 0,2 | 0,03 |

| ТК | Фермы пролетом 18 м | Серия 1.463-10 | |
|---|---|---|---|
| 1974 | Каркас КП3 | Выпуск 2 | Лист 37 |

## КП 4

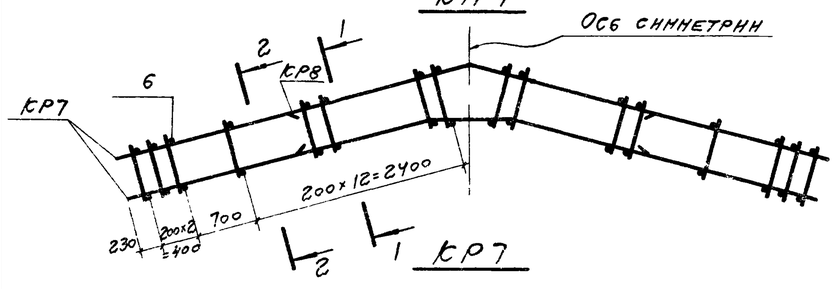


### 1-1

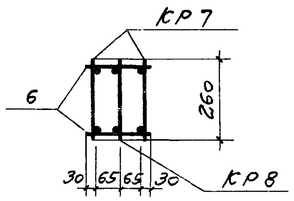


## кр7

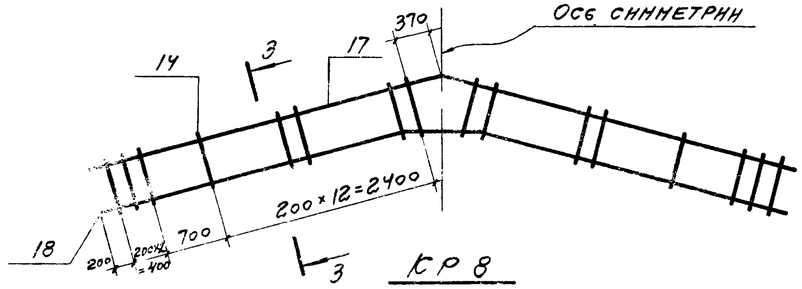


### 2-2

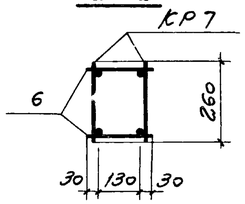


## кр8

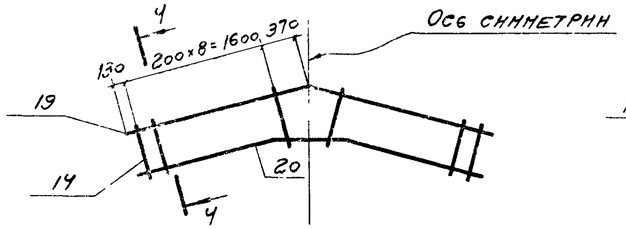


### 3-3

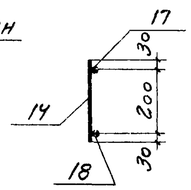


### 4-4

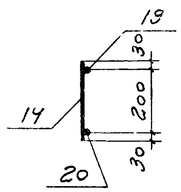


| Марка каркаса | Марка изделия | Кол. шт | Вес кг |
|---|---|---|---|
| КП4 | КР7 | 2 | 83,4 |
| | КР8 | 1 | 33,0 |
| | 6 | 64 | 1,9 |
| | Итого | | 118,3 |

| Марка изделия | № поз | Эскиз | ф мм | Длина мм | Кол. шт. | Выборка стали ф мм | Общая длина м | Вес кг |
|---|---|---|---|---|---|---|---|---|
| КР7 | 17 | 4070 4070 3950 985 | 20AIII | 8140 | 1 | 6AIII | 8,3 | 1,8 |
| | 18 | 3630 750 3630 3520 880 | 20AIII | 8010 | 1 | 20AIII | 16,2 | 39,9 |
| | 14 | — | 6AIII | 260 | 32 | Итого | | 41,7 |
| КР8 | 14 | — | 6AIII | 260 | 18 | 6AIII | 4,7 | 1,0 |
| | 19 | 2100 2100 2040 510 | 25AIII | 4200 | 1 | 25AIII | 8,3 | 32,0 |
| | 20 | 1650 750 1650 1600 400 | 25AIII | 4050 | 1 | Итого | | 32,0 |
| Отдельные стерж. | 6 | — | 5BI | 190 | 1 | 5BI | 0,2 | 0,03 |

| ТК | Фермы пролетом 18 м | Серия 1.463-10 | |
|---|---|---|---|
| 1974 | Каркас КП4 | Выпуск 2 | Лист 38 |

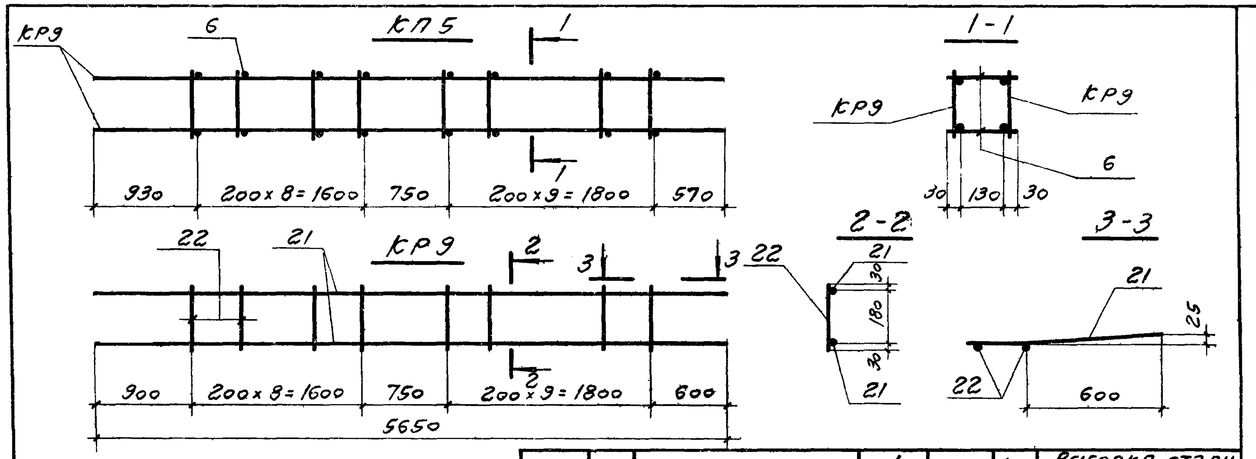


| Марка изделия | № поз. | Эскиз | ф мм | Длина мм | Кол. шт. | Выборка стали ф мм | Общая длина м | Вес кг |
|---|---|---|---|---|---|---|---|---|
| КР9 | 21 | | 12AIII | 5650 | 2 | 6AIII | 4,6 | 1,0 |
| | 22 | | 6AIII | 240 | 19 | 12AIII | 11,3 | 10,1 |
| | | | | | | Итого | | 11,1 |
| Отдельные стержни | 6 | | 5BI | 190 | 1 | 5BI | 0,2 | 0,03 |

| Марка каркаса | Марка изделия | Кол. шт. | Вес кг |
|---|---|---|---|
| КП5 | КР9 | 2 | 22,2 |
| | 6 | 38 | 1,1 |
| | Итого | | 23,3 |

ТК 1974 — Фермы пролетом 18 м — Серия 1.463-10 — Каркас КП5 — Выпуск 2 — Лист 39

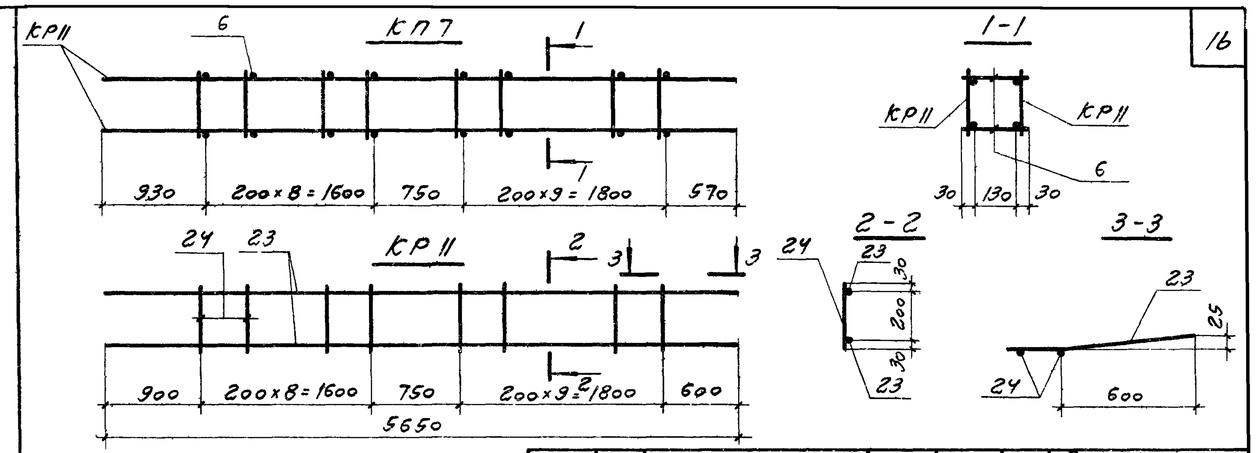


| Марка изделия | № поз. | Эскиз | ф мм | Длина мм | Кол. шт. | Выборка стали ф мм | Общая длина м | Вес кг |
|---|---|---|---|---|---|---|---|---|
| КР11 | 23 | | 14AIII | 5650 | 2 | 6AIII | 4,9 | 1,1 |
| | 24 | | 6AIII | 260 | 19 | 14AIII | 11,3 | 13,7 |
| | | | | | | Итого | | 14,8 |
| Отдельные стержни | 6 | | 5BI | 190 | 1 | 5BI | 0,2 | 0,03 |

| Марка каркаса | Марка изделия | Кол. шт. | Вес кг |
|---|---|---|---|
| КП7 | КР11 | 2 | 29,6 |
| | 6 | 38 | 1,1 |
| | Итого | | 30,7 |

ТК 1974 — Фермы пролетом 18 м — Серия 1.463-10 — Каркас КП7 — Выпуск 2 — Лист 41

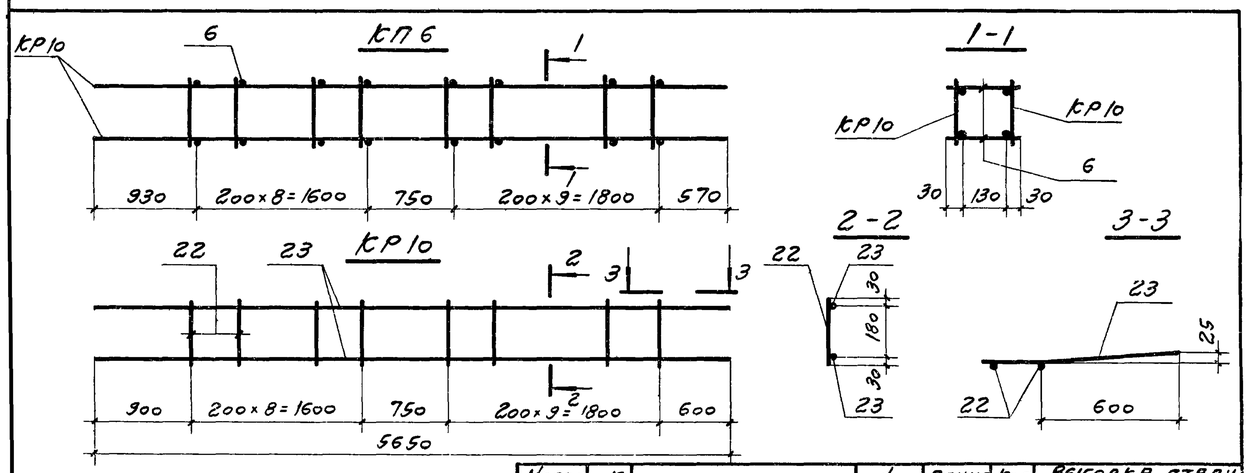


| Марка изделия | № поз. | Эскиз | ф мм | Длина мм | Кол. шт. | Выборка стали ф мм | Общая длина м | Вес кг |
|---|---|---|---|---|---|---|---|---|
| КР10 | 22 | | 6AIII | 240 | 19 | 6AIII | 4,6 | 1,0 |
| | 23 | | 14AIII | 5650 | 2 | 14AIII | 11,3 | 13,7 |
| | | | | | | Итого | | 14,7 |
| Отдельные стержни | 6 | | 5BI | 190 | 1 | 5BI | 0,2 | 0,03 |

| Марка каркаса | Марка изделия | Кол. шт. | Вес кг |
|---|---|---|---|
| КП6 | КР10 | 2 | 29,4 |
| | 6 | 38 | 1,1 |
| | Итого | | 30,5 |

ТК 1974 — Фермы пролетом 18 м — Серия 1.463-10 — Каркас КП6 — Выпуск 2 — Лист 40

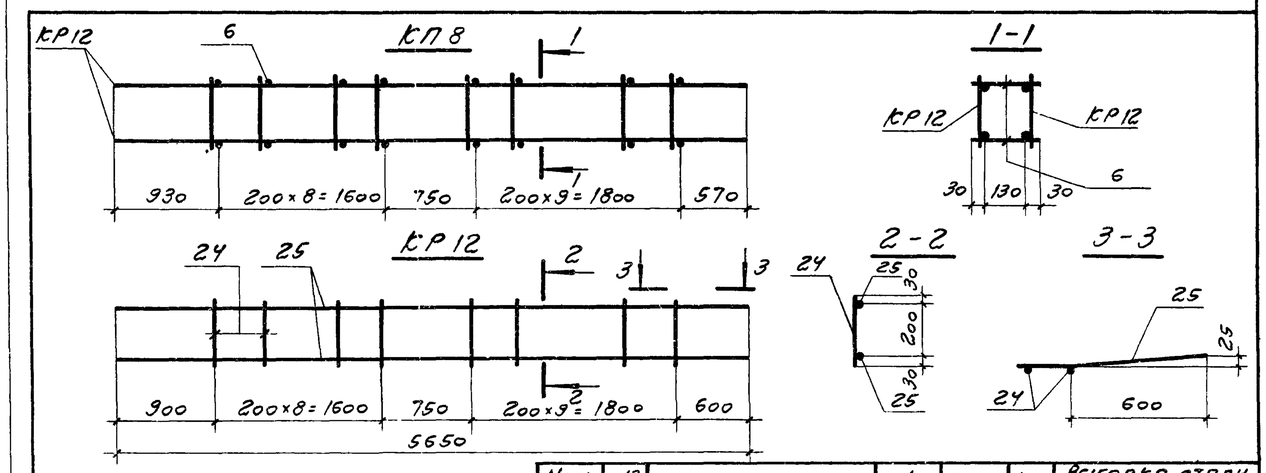


| Марка изделия | № поз. | Эскиз | ф мм | Длина мм | Кол. шт. | Выборка стали ф мм | Общая длина м | Вес кг |
|---|---|---|---|---|---|---|---|---|
| КР12 | 24 | | 6AIII | 260 | 19 | 6AIII | 4,9 | 1,1 |
| | 25 | | 16AIII | 5650 | 2 | 16AIII | 11,3 | 17,9 |
| | | | | | | Итого | | 19,0 |
| Отдельные стержни | 6 | | 5BI | 190 | 1 | 5BI | 0,2 | 0,03 |

| Марка каркаса | Марка изделия | Кол. шт. | Вес кг |
|---|---|---|---|
| КП8 | КР12 | 2 | 38,0 |
| | 6 | 38 | 1,1 |
| | Итого | | 39,1 |

ТК 1974 — Фермы пролетом 18 м — Серия 1.463-10 — Каркас КП8 — Выпуск 2 — Лист 42

## КП9

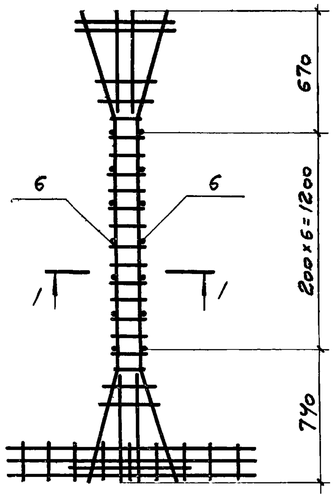


### 1-1

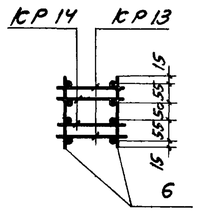


## КР14

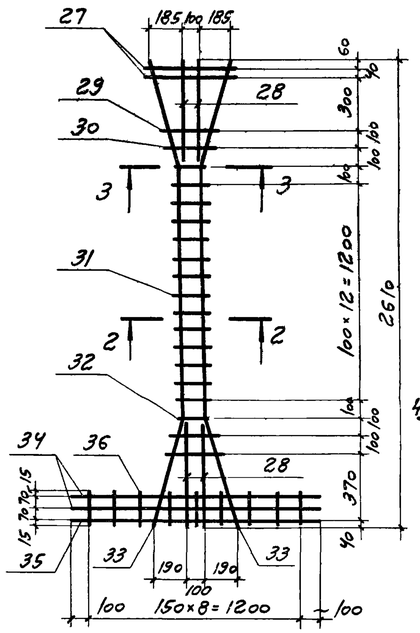


### 2-2

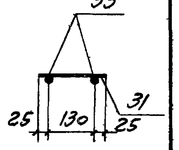


### 3-3

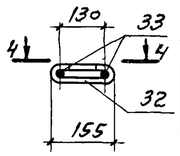


### 4-4

## КР13

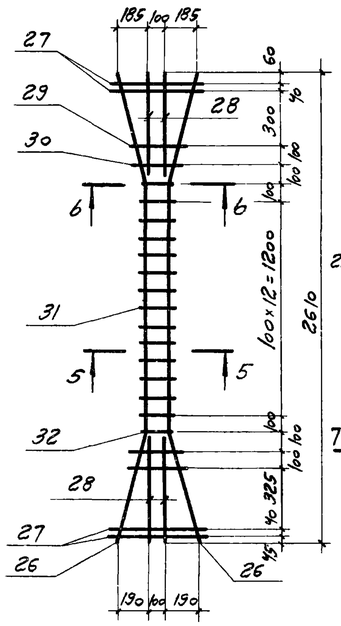


### 5-5

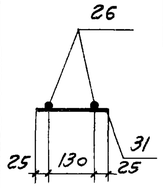


### 6-6

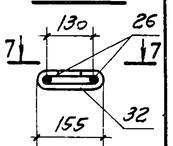


### 7-7

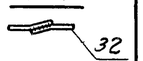


| Марка изделия | № поз. | Эскиз | ф мм | Длина мм | Кол. шт. | Выборка стали ф мм | Общая длина м | Вес кг |
|---|---|---|---|---|---|---|---|---|
| КР13 | 26 | 630 1400 620; 610 175 170 600 | 8АIII | 2650 | 2 | 5ВI | 2,3 | 0,4 |
| | 27 | | 12АIII | 500 | 4 | 8АIII | 8,5 | 3,4 |
| | 28 | | 8АIII | 550 | 4 | 8АI | 0,9 | 0,4 |
| | 29 | | 8АIII | 270 | 2 | 12АIII | 2,0 | 1,8 |
| | 30 | | 8АIII | 220 | 2 | Итого | | 6,0 |
| | 31 | | 5ВI | 180 | 13 | | | |
| | 32 | 75 | 8АI | 450 | 2 | | | |
| КР14 | 27 | | 12АIII | 500 | 2 | 5ВI | 2,3 | 0,4 |
| | 28 | | 8АIII | 550 | 4 | 8АIII | 7,5 | 3,0 |
| | 29 | | 8АIII | 270 | 2 | 8АI | 0,9 | 0,4 |
| | 30 | | 8АIII | 220 | 2 | 12АIII | 6,3 | 5,6 |
| | 31 | | 5ВI | 180 | 13 | 16АIII | 1,4 | 2,2 |
| | 32 | 75 | 8АI | 450 | 2 | Итого | | 11,6 |
| | 33 | 630 1400 620; 610 175 170 600 | 12АIII | 2650 | 2 | | | |
| | 34 | | 8АIII | 1400 | 2 | | | |
| | 35 | | 16АIII | 1400 | 1 | | | |
| | 36 | | 8АIII | 170 | 9 | | | |
| Отделные стерж. | 6 | | 5ВI | 190 | 1 | 5ВI | 0,2 | 0,03 |

| Марка каркаса | Марка изделия | Кол. шт. | Вес кг |
|---|---|---|---|
| КП9 | КР13 | 2 | 12,0 |
| | КР14 | 2 | 23,2 |
| | 6 | 14 | 0,4 |
| | Итого | | 35,6 |

| ТК | Фермы пролетом 18 м | Серия 1.463-10 | |
|---|---|---|---|
| 1974 | Каркас КП9 | Выпуск 2 | Лист 43 |

## КП10

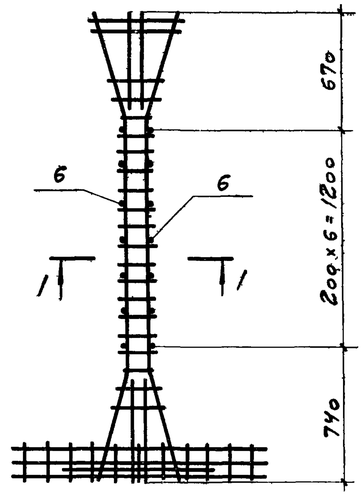


### 1-1

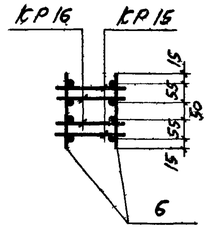


## КР16

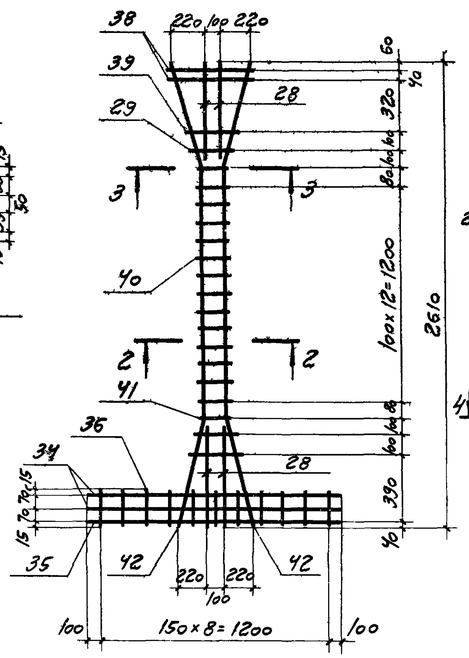


### 2-2

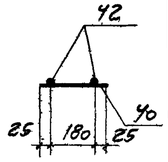


### 3-3

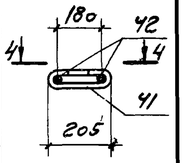


### 4-4

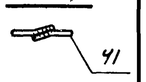


## КР15

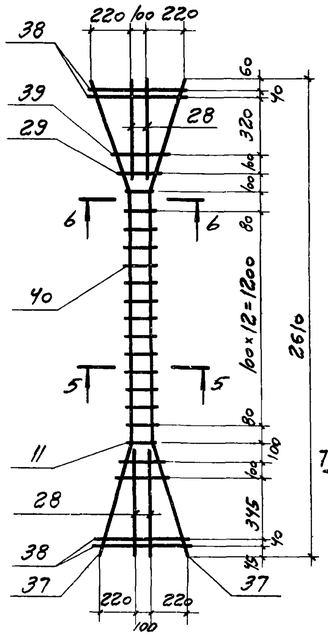


### 5-5

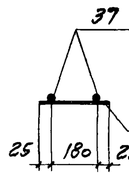


### 6-6

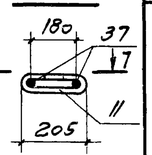


### 7-7

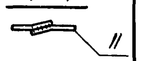


| Марка изделия | № поз. | Эскиз | ф мм | Длина мм | Кол. шт | Выборка стали ф мм | Общая длина м | Вес кг |
|---|---|---|---|---|---|---|---|---|
| КР15 | 28 | | 8АIII | 550 | 4 | 5ВI | 3,0 | 0,5 |
| | 29 | | 8АIII | 270 | 2 | 8АIII | 8,7 | 3,4 |
| | 37 | 650 1360 640; 630 180 180 620 | 8АIII | 2650 | 2 | 8АI | 1,0 | 0,4 |
| | | | | | | 12АIII | 2,2 | 2,0 |
| | 38 | | 12АIII | 540 | 4 | Итого | | 6,3 |
| | 39 | | 8АIII | 330 | 2 | | | |
| | 40 | | 5ВI | 230 | 13 | | | |
| | 11 | 75 | 8АI | 500 | 2 | | | |
| КР16 | 28 | | 8АIII | 550 | 4 | 5ВI | 3,0 | 0,5 |
| | 29 | | 8АIII | 270 | 2 | 8АIII | 7,7 | 3,0 |
| | 34 | | 8АIII | 1400 | 2 | 10АI | 1,0 | 0,6 |
| | 35 | | 16АIII | 1400 | 1 | 12АIII | 1,1 | 1,0 |
| | 36 | | 8АIII | 170 | 9 | 14АIII | 5,3 | 6,4 |
| | 38 | | 12АIII | 540 | 2 | 16АIII | 1,4 | 2,2 |
| | 39 | | 8АIII | 330 | 2 | Итого | | 13,7 |
| | 40 | | 5ВI | 230 | 13 | | | |
| | 41 | 75 | 10АI | 500 | 2 | | | |
| | 42 | 650 1360 640; 630 180 180 620 | 14АIII | 2650 | 2 | | | |
| Отделные стержни | 6 | | 5ВI | 190 | 1 | 5ВI | 0,2 | 0,03 |

| Марка каркаса | Марка изделия | Кол. шт. | Вес кг |
|---|---|---|---|
| КП10 | КР15 | 2 | 12,6 |
| | КР16 | 2 | 27,4 |
| | 6 | 14 | 0,4 |
| | Итого | | 40,4 |

| ТК | Фермы пролетом 18 м | Серия 1.463-10 | |
|---|---|---|---|
| 1974 | Каркас КП10 | Выпуск 2 | Лист 44 |

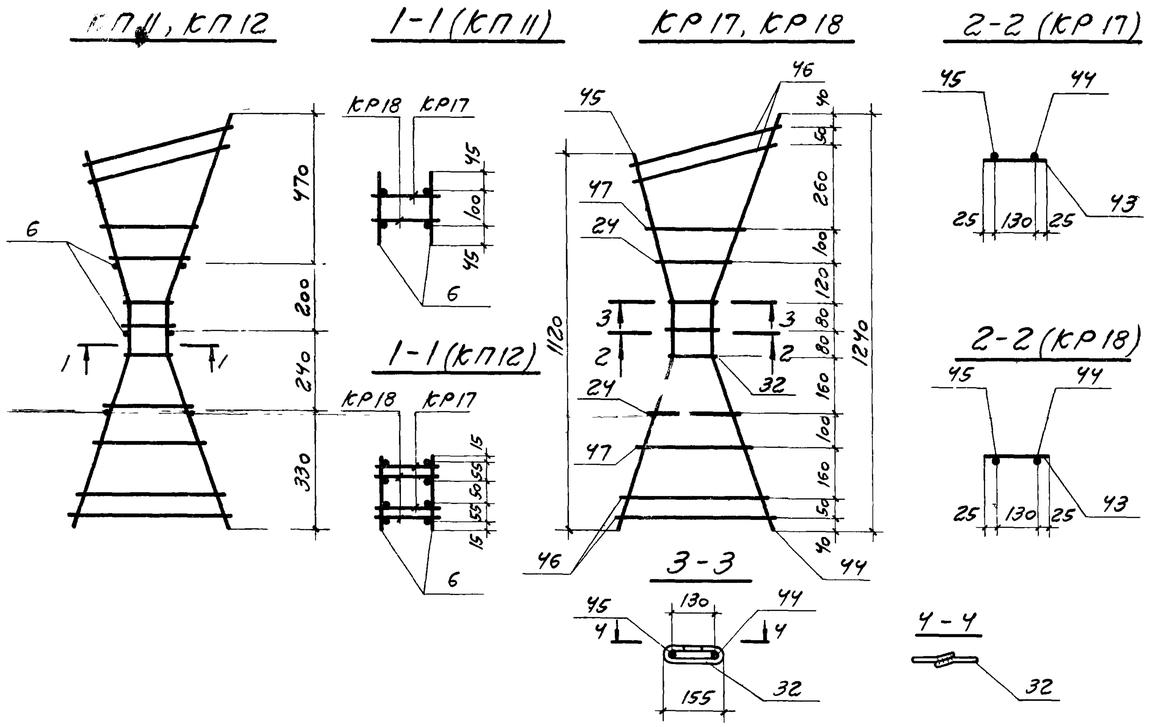


| Марка каркаса | Марка изделия | Кол. шт. | Вес кг |
|---|---|---|---|
| КП11 | КР17 | 1 | 2,5 |
| | КР18 | 1 | 2,5 |
| | 6 | 6 | 0,2 |
| | Итого | | 5,2 |
| КП12 | КР17 | 2 | 5,0 |
| | КР18 | 2 | 5,0 |
| | 6 | 6 | 0,2 |
| | Итого | | 10,2 |

| Марка изделия | № поз. | Эскиз | ф мм | Длина мм | Кол. шт. | Выборка стали ф мм | Общая длина м | Вес кг |
|---|---|---|---|---|---|---|---|---|
| КР17 КР18 | 43 | | 8АIII | 180 | 1 | 6АIII | 1,2 | 0,3 |
| | 32 | | 8АI | 450 | 2 | 8АIII | 4,6 | 1,8 |
| | 44 | 540 160 600 510 170 200 570 | 8АIII | 1300 | 1 | 8АI | 0,9 | 0,4 |
| | 45 | 540 160 470 510 170 170 450 | 8АIII | 1170 | 1 | Итого | | 2,5 |
| | 46 | | 8АIII | 480 | 4 | | | |
| | 47 | | 6АIII | 330 | 2 | | | |
| | 24 | | 6АIII | 260 | 2 | | | |
| Отделные стержни | 6 | | 5ВI | 190 | 1 | 5ВI | 0,2 | 0,03 |

Особое внимание следует обратить на установку скрепок поз 32 в местах перегиба рабочей арматуры плоских каркасов КР17, КР18. Правильность установки поз 32 должна быть зафиксирована в акте на приемку арматурных работ

| ТК | Фермы пролетом 18 м | Серия 1.463-10 | |
|---|---|---|---|
| 1974 | Каркасы КП11; КП12 | Выпуск 2 | Лист 45 |

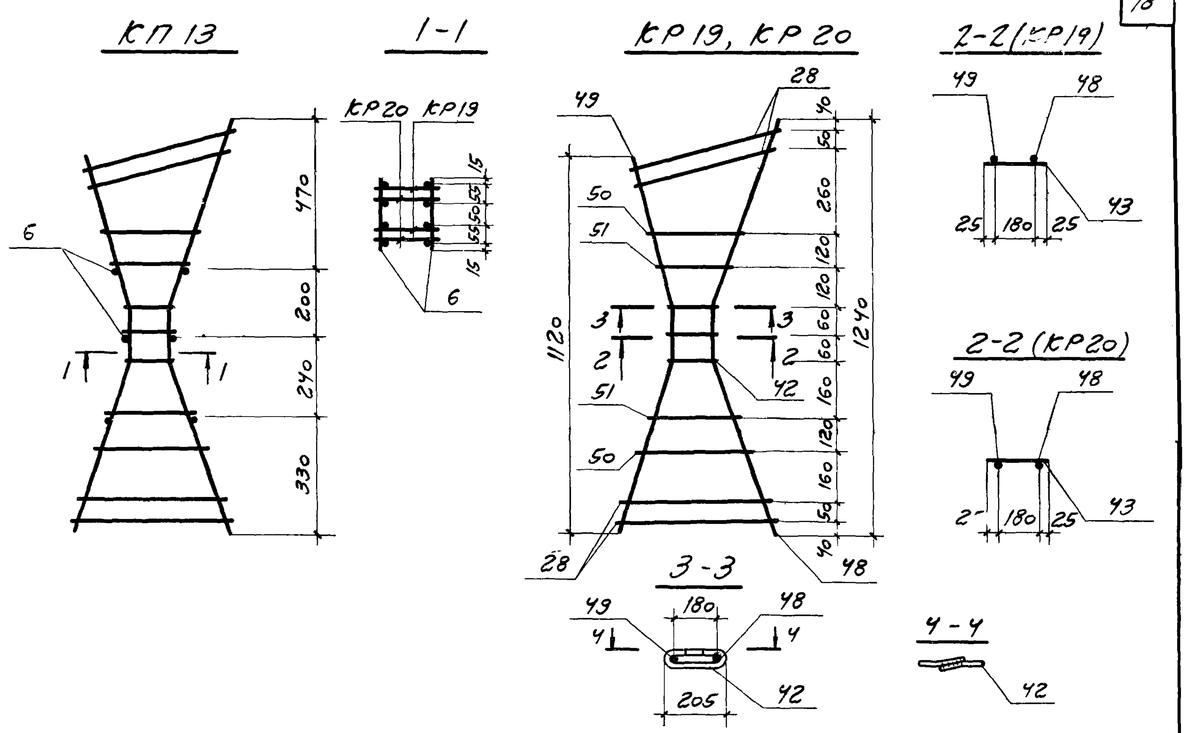


| Марка каркаса | Марка изделия | Кол. шт | Вес кг |
|---|---|---|---|
| КП13 | КР19 | 2 | 5,6 |
| | КР20 | 2 | 5,6 |
| | 6 | 6 | 0,2 |
| | Итого | | 11,4 |

| Марка изделия | № поз. | Эскиз | ф мм | Длина мм | Кол. шт. | Выборка стали ф мм | Общая длина м | Вес кг |
|---|---|---|---|---|---|---|---|---|
| КР19 КР20 | 43 | | 8АIII | 230 | 1 | 8АIII | 6,1 | 2,4 |
| | 42 | | 8АI | 500 | 2 | 8АI | 1,0 | 0,4 |
| | 48 | 540 120 600 510 170 190 570 | 8АIII | 1260 | 1 | Итого | | 2,8 |
| | 49 | 540 120 490 510 170 160 470 | 8АIII | 1150 | 1 | | | |
| | 28 | | 8АIII | 550 | 4 | | | |
| | 50 | | 8АIII | 360 | 2 | | | |
| | 51 | | 8АIII | 290 | 2 | | | |
| Отделные стерж. | 6 | | 5ВI | 190 | 1 | 5ВI | 0,2 | 0,03 |

Особое внимание следует обратить на установку скрепок поз. 42 в местах перегиба рабочей арматуры плоских каркасов КР19, КР20 Правильность установки поз. 42 должна быть зафиксирована в акте на приемку арматурных работ.

| ТК | Фермы пролетом 18 м | Серия 1.463-10 | |
|---|---|---|---|
| 1974 | Каркас КП13 | Выпуск 2 | Лист 46 |

## КП 14

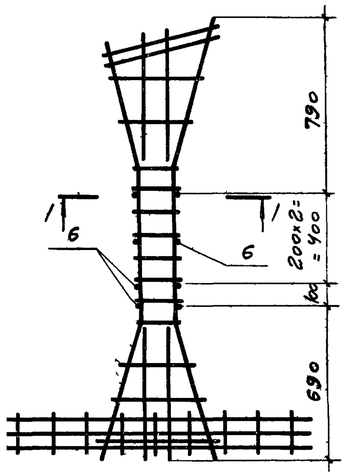


## КР 22, КР 23

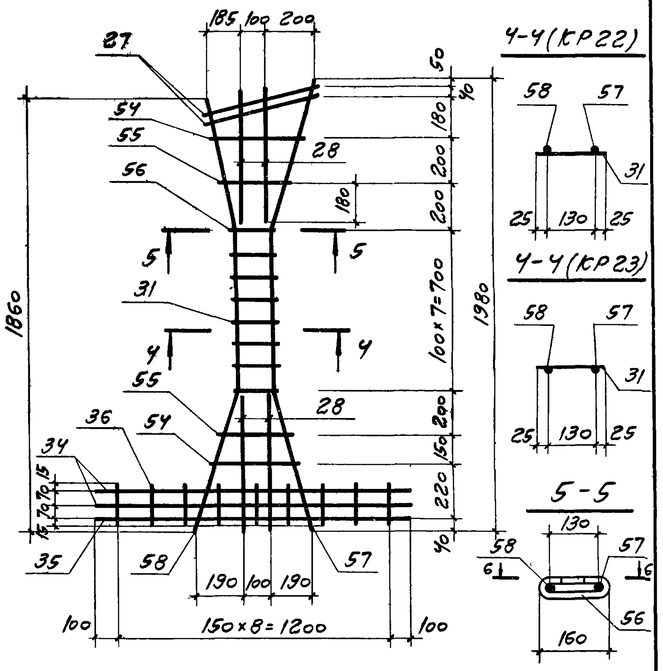


## КР 20, КР 21

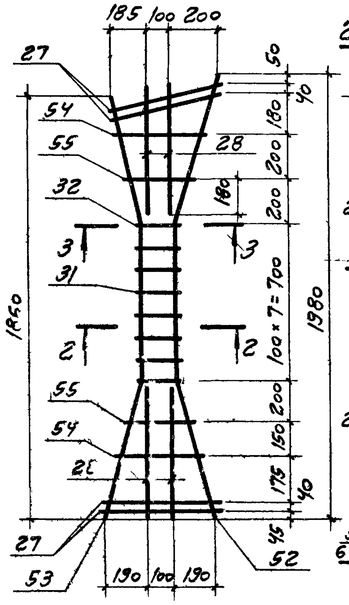


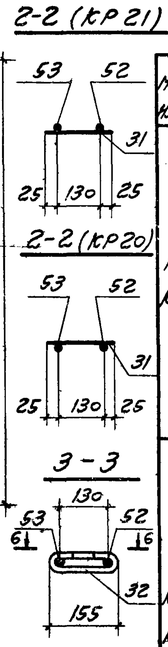


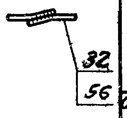


| Марка изделия | № поз. | Эскиз | ф мм | Длина мм | Кол. шт. | Выборка стали ф мм | Общая длина м | Вес кг |
|---|---|---|---|---|---|---|---|---|
| КР20 КР21 | 27 | | 12АIII | 500 | 4 | 5ВI | 1,1 | 0,2 |
| | 28 | | 8АIII | 550 | 4 | 8АIII | 7,5 | 3,0 |
| | 31 | | 5ВI | 180 | 6 | 8АI | 0,9 | 0,4 |
| | 32 | 75 | 8АI | 450 | 2 | 12АIII | 2,0 | 1,8 |
| | 52 | 630 700 690 / 610 175 190 670 | 8АIII | 2020 | 1 | Итого | | 5,4 |
| | 53 | 630 700 570 / 610 175 160 550 | 8АIII | 1900 | 1 | | | |
| | 54 | | 8АIII | 390 | 2 | | | |
| | 55 | | 8АIII | 280 | 2 | | | |
| КР22 КР23 | 27 | | 12АIII | 500 | 2 | 5ВI | 1,1 | 0,2 |
| | 28 | | 8АIII | 550 | 4 | 8АIII | 7,8 | 3,1 |
| | 31 | | 5ВI | 180 | 6 | 10АI | 0,9 | 0,6 |
| | 34 | | 8АIII | 1400 | 2 | 12АIII | 1,0 | 0,9 |
| | 35 | | 16АIII | 1400 | 1 | | | |
| | 36 | | 8АIII | 170 | 9 | 14АIII | 3,9 | 4,7 |
| | 54 | | 8АIII | 390 | 2 | 16АIII | 1,4 | 2,2 |
| | 55 | | 8АIII | 280 | 2 | Итого | | 11,7 |
| | 56 | 75 | 10АI | 450 | 2 | | | |
| | 57 | 630 700 690 / 610 175 190 670 | 14АIII | 2020 | 1 | | | |
| | 58 | 630 700 570 / 610 175 160 550 | 14АIII | 1900 | 1 | | | |
| Отдельные стержни | 6 | | 5ВI | 190 | 1 | 5ВI | 0,2 | 0,03 |

| Марка каркаса | Марка изделия | Кол. шт. | Вес кг |
|---|---|---|---|
| КП15 | КР20 | 1 | 5,4 |
| | КР21 | 1 | 5,4 |
| | КР24 | 1 | 14,8 |
| | КР25 | 1 | 14,8 |
| | 6 | 8 | 0,2 |
| | Итого | | 40,6 |

| ТК | Фермы пролетом 18 м | Серия 1.463-10 | |
|---|---|---|---|
| 1974 | Каркас КП14 | Выпуск 2 | Лист 47 |

## КП 15

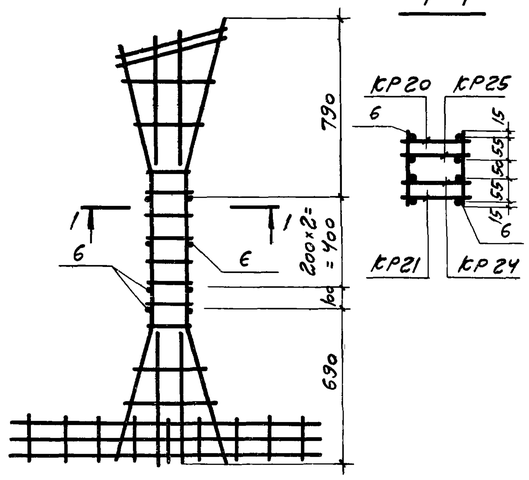


## КР 24, КР 25

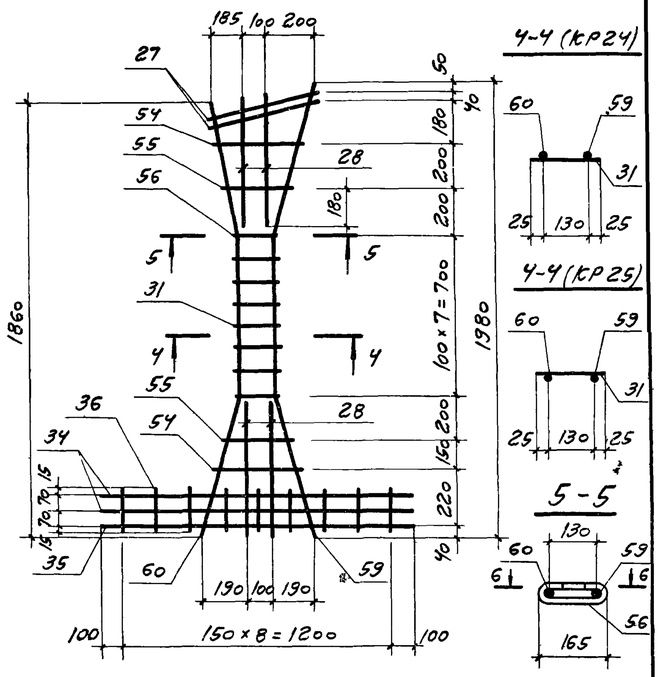


## КР 20; КР 21

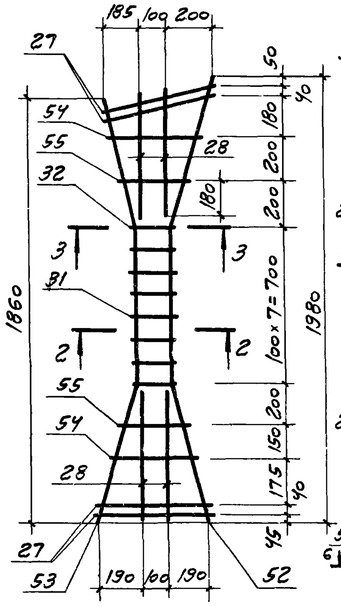


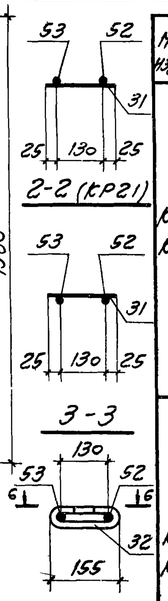


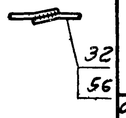


| Марка изделия | № поз. | Эскиз | ф мм | Длина мм | Кол. шт | Выборка стали ф мм | Общая длина м | Вес кг |
|---|---|---|---|---|---|---|---|---|
| КР20 КР21 | 27 | | 12АIII | 500 | 4 | 5ВI | 1,1 | 0,2 |
| | 28 | | 8АIII | 550 | 4 | 8АIII | 7,5 | 3,0 |
| | 31 | | 5ВI | 180 | 6 | 8АI | 0,9 | 0,4 |
| | 32 | 75 | 8АI | 450 | 2 | 12АIII | 2,0 | 1,8 |
| | 52 | 630 700 690 / 610 175 190 670 | 8АIII | 2020 | 1 | Итого | | 5,4 |
| | 53 | 630 700 570 / 610 175 160 550 | 8АIII | 1900 | 1 | | | |
| | 54 | | 8АIII | 390 | 2 | | | |
| | 55 | | 8АIII | 280 | 2 | | | |
| КР24 КР25 | 27 | | 12АIII | 500 | 2 | 5ВI | 1,1 | 0,2 |
| | 28 | | 8АIII | 550 | 4 | 8АIII | 7,8 | 3,1 |
| | 31 | | 5ВI | 180 | 6 | 10АI | 0,9 | 0,6 |
| | 34 | | 8АIII | 1400 | 2 | 12АIII | 1,0 | 0,9 |
| | 35 | | 16АIII | 1400 | 1 | | | |
| | 36 | | 8АIII | 170 | 9 | 16АIII | 1,4 | 2,2 |
| | 54 | | 8АIII | 390 | 2 | 18АIII | 3,9 | 7,8 |
| | 55 | | 8АIII | 280 | 2 | Итого | | 14,8 |
| | 56 | 75 | 10АI | 450 | 2 | | | |
| | 59 | 630 700 690 / 610 175 190 670 | 18АIII | 2020 | 1 | | | |
| | 60 | 630 700 570 / 610 175 160 550 | 18АIII | 1900 | 1 | | | |
| Отдельные стержни | 6 | | 5ВI | 190 | 1 | 5ВI | 0,2 | 0,03 |

| Марка каркаса | Марка изделия | Кол. шт. | Вес кг |
|---|---|---|---|
| КП15 | КР20 | 1 | 5,4 |
| | КР21 | 1 | 5,4 |
| | КР24 | 1 | 14,8 |
| | КР25 | 1 | 14,8 |
| | 6 | 8 | 0,2 |
| | Итого | | 40,6 |

| ТК | Фермы пролетом 18 м | Серия 1.463-10 | |
|---|---|---|---|
| 1974 | Каркас КП15 | Выпуск 2 | Лист 48 |

## КП16

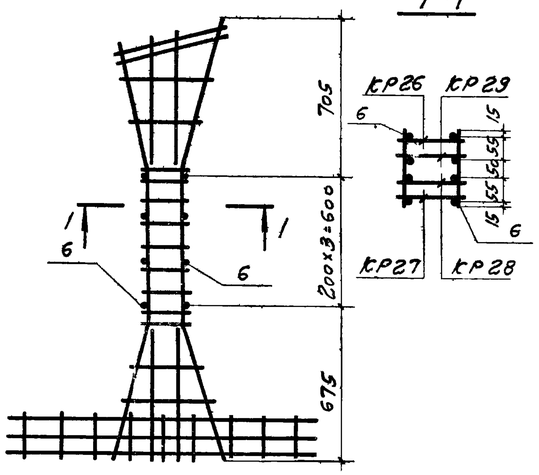


## КР28; КР29

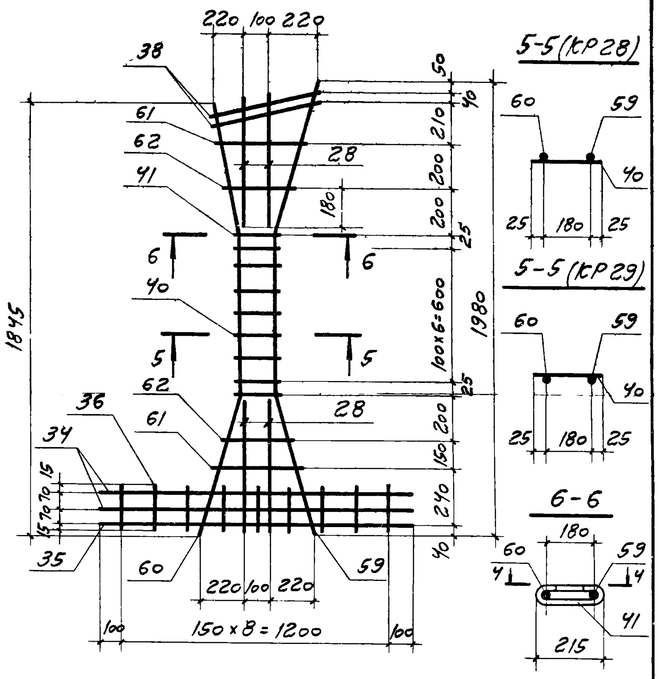


## КР26; КР27

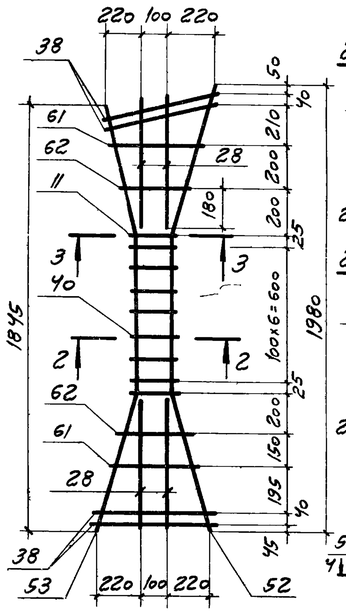


| Марка изделия | № поз. | Эскиз | ф мм | Длина мм | Кол шт | Выборка стали ф мм | Общая длина м | Вес кг |
|---|---|---|---|---|---|---|---|---|
| КР26 КР27 | 28 | | 8AIII | 550 | 4 | 5BI | 1,6 | 0,3 |
| | 40 | | 5BI | 230 | 7 | 8AIII | 7,6 | 3,0 |
| | 11 | 75 | 8AI | 500 | 2 | 8AI | 1,0 | 0,4 |
| | 38 | | 12AIII | 540 | 4 | 12AIII | 2,2 | 2,0 |
| | 61 | | 8AIII | 440 | 2 | Итого | | 5,7 |
| | 62 | | 8AIII | 320 | 2 | | | |
| | 52 | 650 650 720 / 630 180 200 700 | 8AIII | 2020 | 1 | | | |
| | 53 | 650 650 590 / 630 180 160 565 | 8AIII | 1890 | 1 | | | |
| КР28 КР29 | 28 | | 8AIII | 550 | 4 | 5BI | 1,6 | 0,3 |
| | 34 | | 8AIII | 1400 | 2 | 8AIII | 8,0 | 3,2 |
| | 35 | | 16AIII | 1400 | 1 | 10AI | 1,0 | 0,6 |
| | 36 | | 8AIII | 170 | 9 | 12AIII | 1,1 | 1,0 |
| | 40 | | 5BI | 230 | 7 | 16AIII | 1,4 | 2,2 |
| | 41 | 75 | 10AI | 500 | 2 | 18AIII | 3,9 | 7,8 |
| | 38 | | 12AIII | 540 | 2 | Итого | | 15,1 |
| | 61 | | 8AIII | 440 | 2 | | | |
| | 62 | | 8AIII | 320 | 2 | | | |
| | 59 | 650 650 720 / 630 180 200 700 | 18AIII | 2020 | 1 | | | |
| | 60 | 650 650 590 / 630 180 160 565 | 18AIII | 1890 | 1 | | | |
| Отдельные стержни | 6 | | 5BI | 190 | 1 | 5BI | 0,2 | 0,3 |

| Марка каркаса | Марка изделия | Кол шт. | Вес кг |
|---|---|---|---|
| КП16 | КР26 | 1 | 5,7 |
| | КР27 | 1 | 5,7 |
| | КР28 | 1 | 15,1 |
| | КР29 | 1 | 15,1 |
| | 6 | 8 | 0,2 |
| | Итого | | 41,8 |

| ТК | Фермы пролетом 18 м | Серия 1.463-10 | |
|---|---|---|---|
| 1974 | Каркас КП16 | Выпуск 2 | Лист 49 |

## КР30; КР31

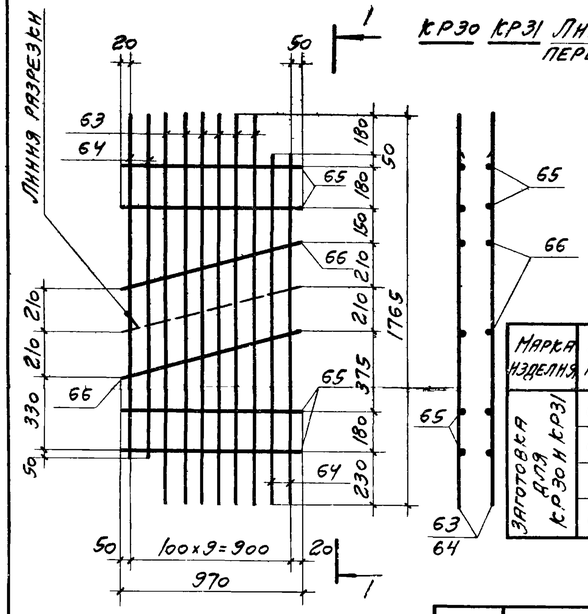


## 1-1



КР30 КР31 Линии перегиба

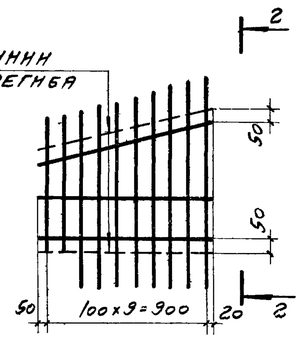


## 2-2

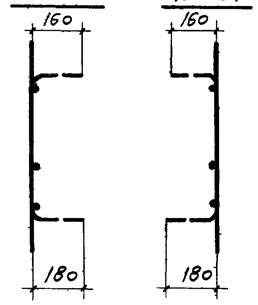


| Марка изделия | № поз. | Эскиз | ф мм | Длина мм | Кол. шт. | Выборка стали ф мм | Общая длина м | Вес кг |
|---|---|---|---|---|---|---|---|---|
| Заготовка для КР30 и КР31 | 63 | | 8AIII | 1765 | 6 | 8AIII | 16,9 | 6,7 |
| | 64 | | 8AIII | 1585 | 4 | 12AIII | 5,9 | 5,2 |
| | 65 | | 12AIII | 970 | 4 | Итого | | 11,9 |
| | 66 | | 12AIII | 1000 | 2 | | | |

Каркасы КР30, КР31 согнуты после их изготовления

| ТК | Фермы пролетом 18 м | Серия 1.463-10 | |
|---|---|---|---|
| 1974 | Каркасы КР30; КР31 | Выпуск 2 | Лист 50 |

## С1, С3

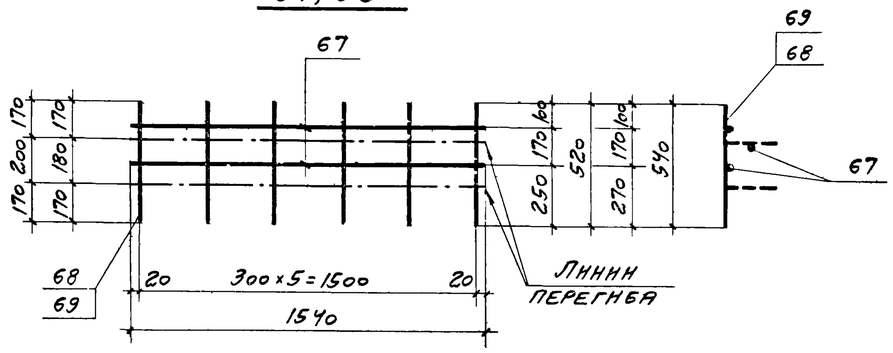


Сетки С1, С3 согнуты после их изготовления

| Марка изделия | № поз. | Эскиз | ф мм | Длина мм | Кол. шт. | Выборка стали ф мм | Общая длина м | Вес кг |
|---|---|---|---|---|---|---|---|---|
| С1 | 67 | | 5BI | 1540 | 2 | 5BI | 6,2 | 1,0 |
| | 68 | | 5BI | 520 | 6 | | | |
| С3 | 67 | | 5BI | 1540 | 2 | 5BI | 6,3 | 1,0 |
| | 69 | | 5BI | 540 | 6 | | | |

| ТК | Фермы пролетом 18 м | Серия 1.463-10 | |
|---|---|---|---|
| 1974 | Сетки С1; С3 | Выпуск 2 | Лист 51 |

## С2; С4

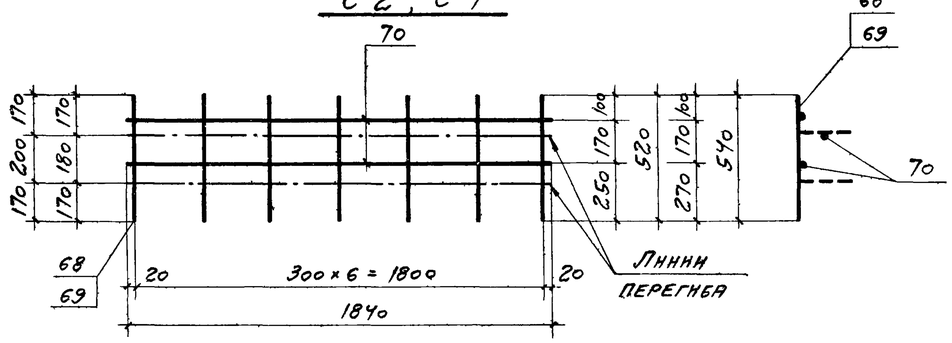


Сетки С2 и С4 согнуть после их изготовления

| Марка изделия | № поз. | Эскиз | ф мм | Длина мм | Кол. шт. | Выборка стали ф мм | Общая длина м | Вес кг |
|---|---|---|---|---|---|---|---|---|
| С2 | 68 | — | 5ВI | 520 | 7 | 5ВI | 7,3 | 1,1 |
| | 70 | | 5ВI | 1840 | 2 | | | |
| С4 | 69 | — | 5ВI | 540 | 7 | 5ВI | 7,5 | 1,2 |
| | 70 | | 5ВI | 1840 | 2 | | | |

| ТК | Фермы пролетом 18 м | Серия 1.463-10 | |
|---|---|---|---|
| 1974 | Сетки С2, С4 | Выпуск 2 | Лист 52 |

## М1

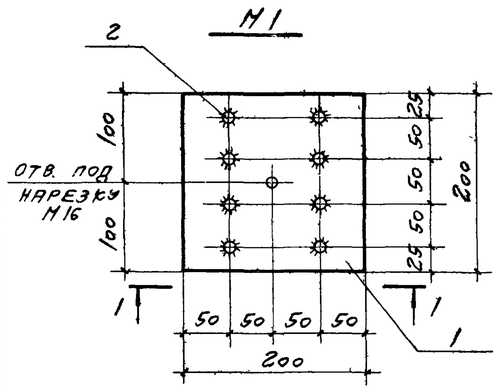


## М3

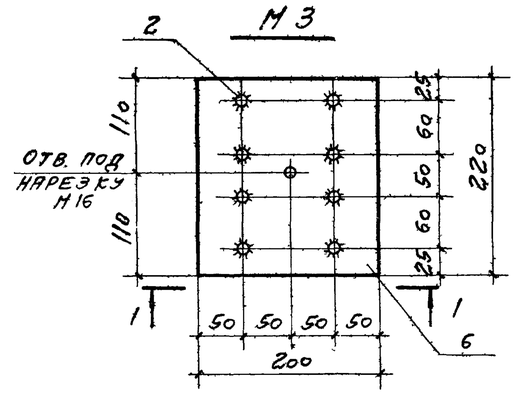


## 1-1

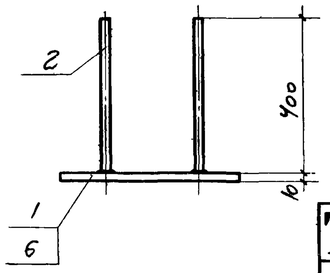


| Марка изделия | № поз | Сечение | Длина мм | Кол шт | Вес, кг одной поз | Всех поз | Изделия |
|---|---|---|---|---|---|---|---|
| М1 | 1 | – 200 × 10 | 200 | 1 | 3,2 | 3,2 | 6,4 |
| | 2 | ф 12 А III | 400 | 8 | 0,4 | 3,2 | |
| М3 | 2 | ф 12 А III | 400 | 8 | 0,4 | 3,2 | 6,7 |
| | 6 | – 200 × 10 | 220 | 1 | 3,5 | 3,5 | |

| ТК | Фермы пролетом 6, 9, 12 и 18 м | Серия 1.463-10 | |
|---|---|---|---|
| 1974 | Закладные изделия М1 и М3 | Выпуск 2 | Лист 54 |

## Отдельные стержни

| Марка изделия | № поз. | Эскиз | ф мм | Длина мм | Кол. шт. | Выборка стали ф мм | Общая длина м | Вес кг |
|---|---|---|---|---|---|---|---|---|
| Отдельные стержни | 71 | 75 290 300 300 600 | 12 А III | 1200 | 1 | 12 А III | 1,2 | 1,1 |
| | 72 | 320 | 8 А I | 400 | 1 | 8 А I | 0,4 | 0,16 |
| | 73 | — | 20 А III В | 17960 | 1 | 20 А III В | 18,0 | 44,4 |
| | 74 | | 22 А III В | 17960 | 1 | 22 А III В | 18,0 | 53,7 |
| | 75 | | 25 А III В | 17960 | 1 | 25 А III В | 18,0 | 69,3 |
| | 76 | | 18 А IV | 17960 | 1 | 18 А IV | 18,0 | 36,0 |
| | 77 | | 20 А IV | 17960 | 1 | 20 А IV | 18,0 | 44,4 |
| | 78 | | 22 А IV | 17960 | 1 | 22 А IV | 18,0 | 53,7 |
| | 79 | | 16 А V | 17960 | 1 | 16 А V | 18,0 | 28,4 |
| | 80 | | 18 А V | 17960 | 1 | 18 А V | 18,0 | 36,0 |
| | 81 | | 20 А V | 17960 | 1 | 20 А V | 18,0 | 44,4 |

| ТК | Фермы пролетом 18 м | Серия 1.463-10 | |
|---|---|---|---|
| 1974 | Отдельные стержни | Выпуск 2 | Лист 53 |

## М2

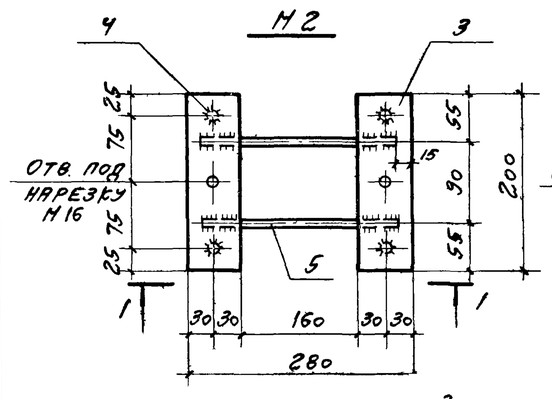


## М4

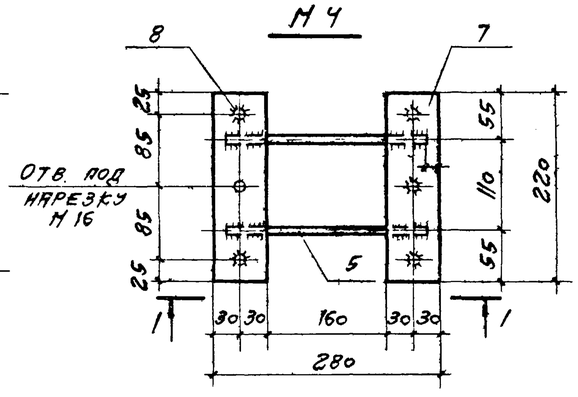


## 1-1

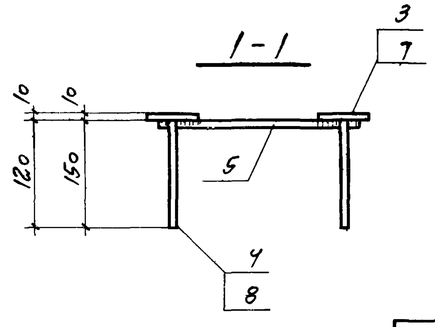


| Марка изделия | № поз | Сечение | Длина мм | Кол. шт. | Вес, кг одной поз. | Всех поз. | Изделия |
|---|---|---|---|---|---|---|---|
| М2 | 3 | – 60 × 10 | 200 | 2 | 0,94 | 1,9 | 2,5 |
| | 4 | ф 12 А III | 120 | 4 | 0,12 | 0,5 | |
| | 5 | ф 6 А III | 250 | 2 | 0,06 | 0,1 | |
| М4 | 5 | ф 6 А III | 250 | 2 | 0,06 | 0,1 | 2,7 |
| | 7 | – 60 × 10 | 220 | 2 | 1,04 | 2,1 | |
| | 8 | ф 12 А III | 150 | 4 | 0,13 | 0,5 | |

| ТК | Фермы пролетом 6, 9, 12 и 18 м | Серия 1.463-10 | |
|---|---|---|---|
| 1974 | Закладные изделия М2 и М4 | Выпуск 2 | Лист 55 |

| Марка изделия | $\ell_1$ | $\ell_2$ |
|---|---|---|
| М5 | 30 | 60 |
| М6 | 50 | 100 |
| М7 | 50 | 120 |

| Марка изделия | № поз. | Эскиз | ф мм | Длина мм | Кол. шт. | Выборка стали ф мм | Общая длина м | Вес кг |
|---|---|---|---|---|---|---|---|---|
| М5 | 9 | | 10АI | 950 | 1 | 10АI | 0,95 | 0,6 |
| М6 | 10 | | 16АI | 1260 | 1 | 16АI | 1,26 | 2,0 |
| М7 | 11 | | 18АI | 1310 | 1 | 18АI | 1,31 | 2,6 |

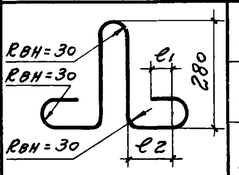


| ТК | Фермы пролетом 6, 9, 12 и 18 м | Серия 1.463-10 | |
|---|---|---|---|
| 1974 | Монтажные петли М5 ÷ М7 | Выпуск 2 | Лист 56 |



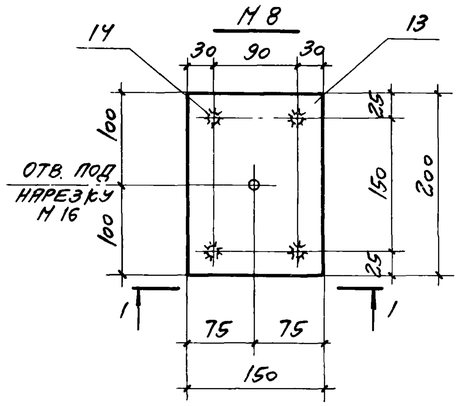


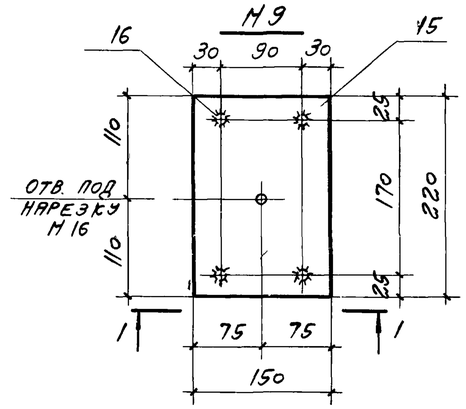


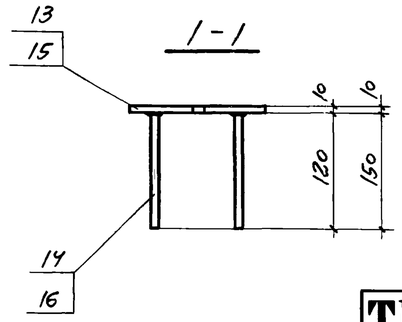


| Марка изделия | № поз. | Сечение | Длина мм | Кол. шт | Вес, кг одной поз. | Вес, кг всех поз. | Вес, кг изделия |
|---|---|---|---|---|---|---|---|
| М8 | 13 | – 150 × 10 | 200 | 1 | 2,4 | 2,4 | 2,8 |
| | 14 | ф 12АIII | 120 | 4 | 0,11 | 0,44 | |
| М9 | 15 | – 150 × 10 | 220 | 1 | 2,6 | 2,6 | 3,1 |
| | 16 | ф 12АIII | 150 | 4 | 0,13 | 0,52 | |

| ТК | Фермы пролетами 6, 9, 12 и 18 м | Серия 1.463-10 | |
|---|---|---|---|
| 1974 | Закладные изделия М8, М9 | Выпуск 2 | Лист 58 |

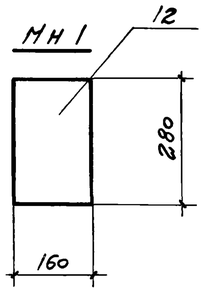


| Марка изделия | № поз. | Сечение | Длина мм | Кол. шт. | Вес, кг одной поз. | Вес, кг всех поз. | Вес, кг изделия |
|---|---|---|---|---|---|---|---|
| МН1 | 12 | – 160 × 12 | 280 | 1 | 4,2 | 4,2 | 4,2 |

| ТК | Фермы пролетом 6, 9, 12 и 18 м | Серия 1.463-10 | |
|---|---|---|---|
| 1974 | Накладное изделие МН1 | Выпуск 2 | Лист 57 |

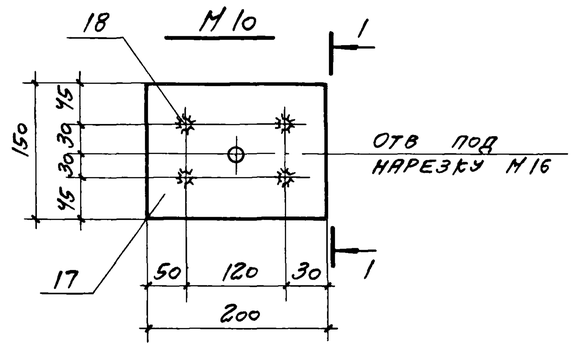


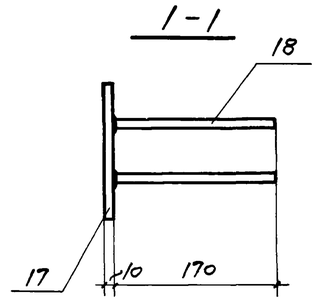


| Марка изделия | № поз. | Сечение | Длина мм | Кол. шт. | Вес, кг одной поз. | Вес, кг всех поз. | Вес, кг изделия |
|---|---|---|---|---|---|---|---|
| М10 | 17 | – 150 × 10 | 200 | 1 | 2,4 | 2,4 | 3,0 |
| | 18 | ф 12АIII | 170 | 4 | 0,15 | 0,6 | |

| ТК | Фермы пролетом 12 и 18 м | Серия 1.463-10 | |
|---|---|---|---|
| 1974 | Закладное изделие М10 | Выпуск 2 | Лист 59 |

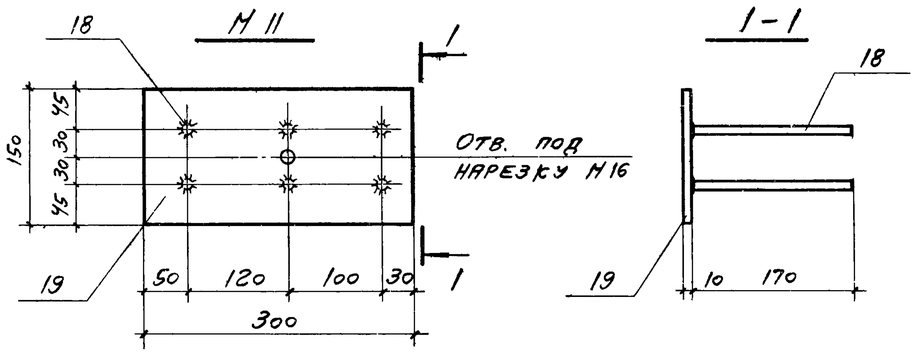


| Марка изделия | № поз. | Сечение | Длина мм | Кол шт | Вес, кг одной поз | Вес, кг всех поз | Вес, кг изделия |
|---|---|---|---|---|---|---|---|
| М 11 | 18 | ф 12 А III | 170 | 6 | 0,15 | 0,9 | 4,4 |
| | 19 | — 150 × 10 | 300 | 1 | 3,5 | 3,5 | |

| | | | |
|---|---|---|---|
| ТК | Фермы пролетом 12 и 18 м | Серия 1.463-10 | |
| 1974 | Закладное изделие М 11 | Выпуск 2 | Лист 60 |

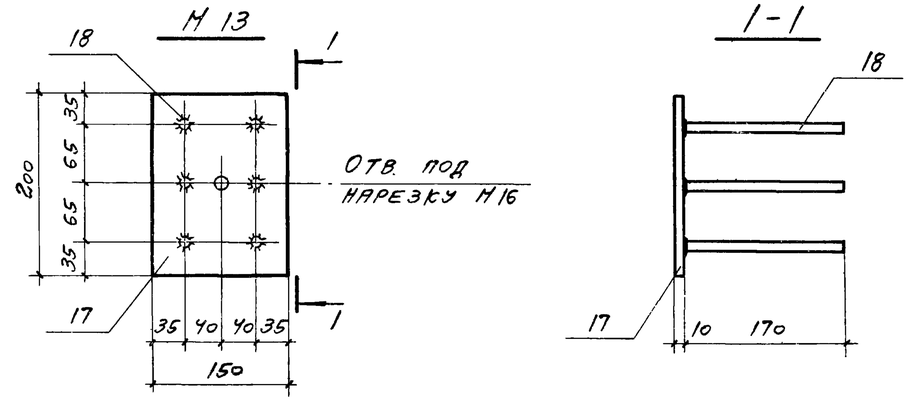


| Марка изделия | № поз. | Сечение | Длина мм | Кол. шт. | Вес, кг одной поз. | Вес, кг всех поз. | Вес, кг изделия |
|---|---|---|---|---|---|---|---|
| М 13 | 17 | — 150 × 10 | 200 | 1 | 2,4 | 2,4 | 3,3 |
| | 18 | ф 12 А III | 170 | 6 | 0,15 | 0,9 | |

| | | | |
|---|---|---|---|
| ТК | Фермы пролетом 12 и 18 м | Серия 1.463-10 | |
| 1974 | Закладное изделие М 13 | Выпуск 2 | Лист 62 |

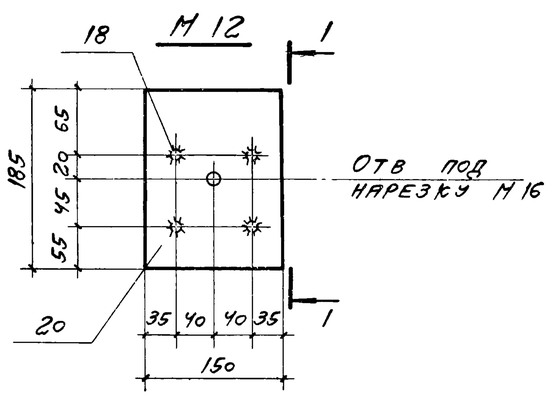


| Марка изделия | № поз. | Сечение | Длина мм | Кол. шт. | Вес, кг одной поз. | Вес, кг всех поз. | Вес, кг изделия |
|---|---|---|---|---|---|---|---|
| М 12 | 18 | ф 12 А III | 170 | 4 | 0,15 | 0,6 | 2,8 |
| | 20 | — 150 × 10 | 185 | 1 | 2,2 | 2,2 | |

| | | | |
|---|---|---|---|
| ТК | Фермы пролетом 12 и 18 м | Серия 1.463-10 | |
| 1974 | Закладное изделие М 12 | Выпуск 2 | Лист 61 |

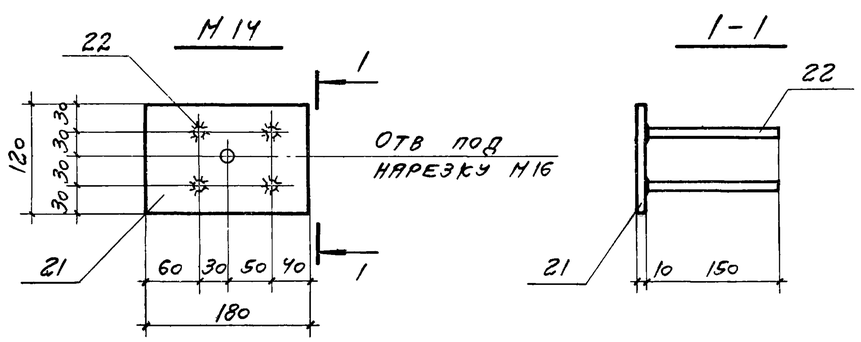


| Марка изделия | № поз | Сечение | Длина мм | Кол. шт. | Вес, кг одной поз. | Вес, кг всех поз. | Вес, кг изделия |
|---|---|---|---|---|---|---|---|
| М 14 | 21 | — 120 × 10 | 180 | 1 | 1,7 | 1,7 | 2,2 |
| | 22 | ф 12 А III | 150 | 4 | 0,13 | 0,5 | |

| | | | |
|---|---|---|---|
| ТК | Ферма пролетом 6 м | Серия 1.463-10 | |
| 1974 | Закладное изделие М 14 | Выпуск 2 | Лист 63 |

## М 15

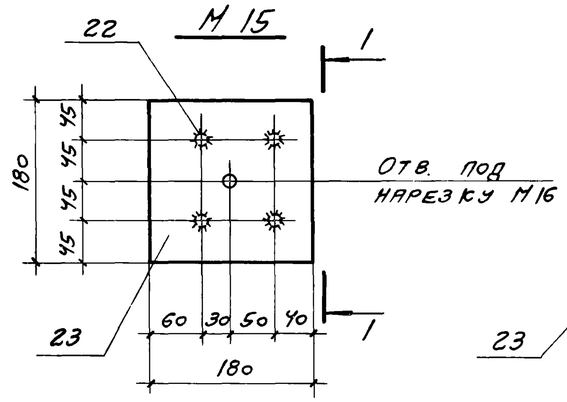


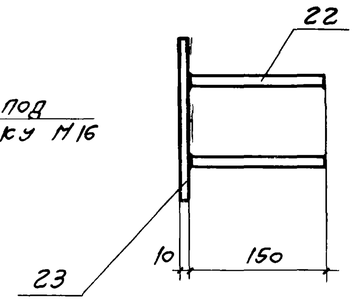


| Марка изделия | № поз. | Сечение | Длина мм | Кол. шт. | Вес, кг одной поз. | Вес всех поз. | Вес изделия |
|---|---|---|---|---|---|---|---|
| М15 | 22 | ф 12 А III | 150 | 4 | 0,13 | 0,5 | 3,0 |
| | 23 | — 180×10 | 180 | 1 | 2,5 | 2,5 | |

| | | | |
|---|---|---|---|
| ТК | Фермы пролетом 9, 12 и 18 м | Серия 1.463-10 | |
| 1974 | Закладное изделие М15 | Выпуск 2 | Лист 64 |

## МН 3

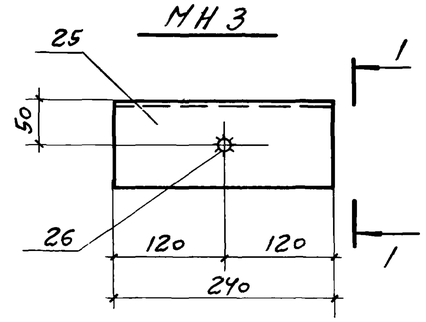


## 1-1

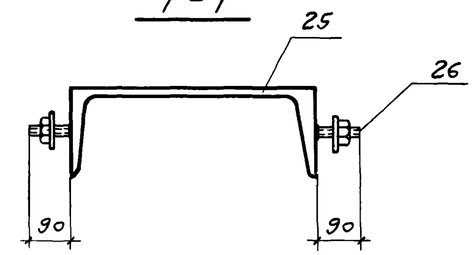


| Марка изделия | № поз. | Сечение | Длина мм | Кол. шт | Вес, кг одной поз | Вес всех поз. | Вес изделия |
|---|---|---|---|---|---|---|---|
| МН3 | 25 | С № 27 | 240 | 1 | 6,7 | 6,7 | 6,9 |
| | 26 | Болт М12 ГОСТ 7798-70* | 90 | 2 | 0,08 | 0,2 | |

| | | | |
|---|---|---|---|
| ТК | Фермы пролетом 12 и 18 м | Серия 1.463-10 | |
| 1974 | Накладное изделие МН3 | Выпуск 2 | Лист 66 |

## МН 2

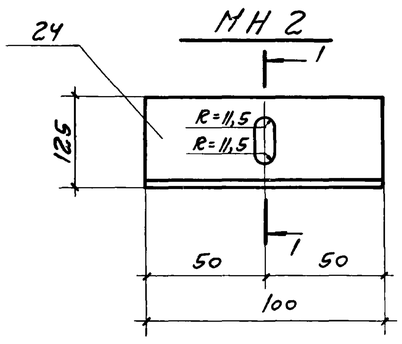


## 1-1

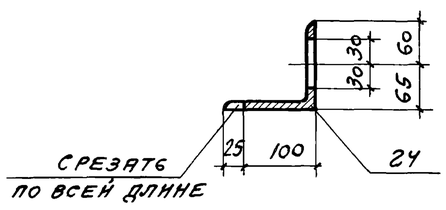


| Марка изделия | № поз. | Сечение | Длина мм | Кол. шт. | Вес, кг одной поз. | Вес всех поз. | Вес изделия |
|---|---|---|---|---|---|---|---|
| МН2 | 24 | L 125×125×8 | 100 | 1 | 3,9 | 3,9 | 3,9 |

| | | | |
|---|---|---|---|
| ТК | Фермы пролетом 12 и 18 м | Серия 1.463-10 | |
| 1974 | Накладное изделие МН2 | Выпуск 2 | Лист 65 |