ТИПОВЫЕ КОНСТРУКЦИИ, ИЗДЕЛИЯ И УЗЛЫ ЗДАНИЙ И СООРУЖЕНИЙ

СЕРИЯ 1.030.1 - 1

СТЕНЫ НАРУЖНЫЕ ИЗ ОДНОСЛОЙНЫХ ПАНЕЛЕЙ ДЛЯ КАРКАСНЫХ ОБЩЕСТВЕННЫХ ЗДАНИЙ, ПРОИЗВОДСТВЕННЫХ И ВСПОМОГАТЕЛЬНЫХ ЗДАНИЙ ПРОМЫШЛЕННЫХ ПРЕДПРИЯТИЙ.

ВЫПУСК 2-1

КАРНИЗНЫЕ ПАНЕЛИ

РАБОЧИЕ ЧЕРТЕЖИ

РАЗРАБОТАНЫ:

ЦНИИЭП ТОРГОВО-БЫТОВЫХ ЗДАНИЙ И ТУРИСТСКИХ КОМПЛЕКСОВ

ДИРЕКТОР ИН-ТА В ЛЕПСКИЙ

НАЧ. ОТДЕЛА Б ВОЛЫНСКИЙ

ГЛ КОНСТР ОТДЕЛА О. ШАЦ

ГЛ ИНЖ. ПРОЕКТА Е. НИКОЛАЕВА

ЦНИИ ПРОМЗДАНИЙ

/ЗАМ ДИР ИН-ТА С ГЛИКИН

НАЧ. ОТДЕЛА Г. ОМИЛЯНСКИЙ

ГЛ ИНЖ. ПРОЕКТА А. РУДАКОВ

УТВЕРЖДЕНЫ ГОССТРОЕМ СССР

ПОСТАНОВЛЕНИЕ ОТ 09.08.1984 г. №132

ВВЕДЕНЫ В ДЕЙСТВИЕ С 15.10.84 г

Обозначение	Наименование	Стр.
1.030 1-12-1-0000ТО	Техническое описание	3
-1000	Панель карнизная ПК 30 10-Т	5
-1000СБ	Панель карнизная ПК30 10-Т Сборочный чертеж	
-2000	Панель карнизная 2ПК 31 10-Т-1	6
-2000СБ	Панель карнизная 2ПК31 10-Т-1 Сборочный чертеж	
-3000	Панель карнизная 2ПК 31 10-Т-2	7
-3000СБ	Панель карнизная 2ПК31 10-Т-2 Сборочный чертеж	
-4000	Панель карнизная 1ПК 39 10-Т-1	8
-4000СБ	Панель карнизная 1ПК39 10-Т-1 Сборочный чертеж	
-5000	Панель карнизная 1ПК 39 10-Т-2	9
-5000СБ	Панель карнизная 1ПК39-10-Т-2 Сборочный чертеж	
-0000У	Узлы	10
-6000	Панель карнизная ПК60 -Л	11
-6000СБ	Панель карнизная ПК60 -Л Сборочный чертеж	12
-0010	Сетка С (С1, С2)	14
-0010СБ	Сетка С (С1, С2) Сборочный чертеж	
-0020	Сетка С (С3, С4)	15
-0020СБ	Сетка С (С3, С4) Сборочный чертеж	
-0030	Сетка С (С5, С6)	
-0030СБ	Сетка С (С5, С6) Сборочный чертеж	16
-0040	Сетка С (С7, С8)	17
-0040СБ	Сетка С (С7, С8) Сборочный чертеж	
-0050	Сетка С (С9, С10)	18

Обозначение	Наименование	
1.030 1-12-1-0050СБ	Сетка С (С9, С10) Сборочный чертеж	18
-0060	Сетка С (С11, С12)	19
-0060СБ	Сетка С (С11, С12) Сборочный чертеж	
-0070	Каркас КР1	20
-0080	Сетка С (С13, С14)	
-0090	Изделие закладное МН (МН1 МН2)	21
-0090СБ	Изделие закладное МН (МН1, МН2) Сборочный чертеж	
-0100	Изделие закладное МН (МН3-МН8)	22
-0100СБ	Изделие закладное МН (МН3-МН8) Сборочный чертеж	
-0110	Изделие закладное МН9	23
-0002	Петля строповочная СП2	
-0120	Петля строповочная СП1	24
-0001	Гнутый стержень ГС1	
-0000РС	Ведомость расхода стали на элемент, кг	25

Нач отд	Волынский	
Н контр	Егоров	
Гл кон	Шац	
ГИП	Канделаков	
Разраб	Николаев	
Провер	Лугова	
Исполн	Хорошилова	

1.030 1-12-1-0000

Содержание

Стадия	Лист	Листов
Р		1

ЦНИИЭП

I. ОБЩАЯ ЧАСТЬ

I.I Выпуск 2-I содержит рабочие чертежи карнизных панелей для многоэтажных общественных и для одноэтажных промышленных отапливаемых зданий.

I.2 Панели предназначены для применения при проектировании и строительстве многоэтажных общественных зданий и одноэтажных промышленных зданий высотой до I0 м.

I.3 Номенклатура карнизных панелей приведена в выпуске 0-0. Условия применения панелей и указания по расчету приведены в выпуске 0-I.

I.4 Карнизные панели для многоэтажных зданий запроектированы из тяжелого бетона. Карнизные панели для одноэтажных промышленных зданий запроектированы из бетона на пористых заполнителях.

I.5 Панели рассчитаны в соответствии со СНиП II-2I-75 и относятся к конструкциям 3-ей категории трещиностойкости. Снеговая нагрузка принята для IУ района согласно СНиП II-6-74.

I.6 Марка панелей состоит из буквенно-цифровых групп, которые разделяются дефисом. Буквенный индекс первой группы марки обозначает тип конструкции. ПК - панель карнизная. Цифры, стоящие после буквенного индекса, обозначают габаритные размеры длины и ширины, выраженные в дециметрах (с округлением до целого числа). Цифра, стоящая перед буквенным индексом, обозначает принадлежность изделия к внутреннему или наружному углу здания:

I - к наружному углу здания ;

2 - к внутреннему углу здания.

Буквенный индекс второй части марки обозначает вид бетона. Цифровой индекс третьей части марки обозначает:

I - правая , 2 - левая.

Пример: IПК39.I0-Т-2 - панель карнизная, для наружного угла здания, из тяжелого бетона, длиной 39I0 мм, шириной I020 мм, левая ;

ПК60.7-Л - панель карнизная, длиной 5980 мм, шириной 700 мм, из легкого бетона.

I.7 Марки проставляются на чертежах и спецификациях проекта, в заказах заводам-изготовителям и на изделиях. Каждая изготовленная панель должна иметь маркировку согласно ГОСТ I30I5.2-8I

2. ТЕХНИЧЕСКИЕ ТРЕБОВАНИЯ

2.I Карнизные панели для многоэтажных зданий изготовляются из тяжелого бетона марки по прочности на сжатие 200. Карнизные панели для одноэтажных промышленных зданий изготавливаются из бетона на пористых заполнителях марки М150 с плотностью в сухом состоянии не более I500 кгс/м^3.

2.2 Панели армируются сварными сетками и каркасами. Материал сеток и каркасов обыкновенная арматурная проволока периодического профиля класса Вр-I ГОСТ 6727-80, и сталь класса А-Ш ГОСТ 578I-82.

2.3 Монтажные петли выполняются из горячекатанной арматурной стали класса А-I марок ВСт3пс2 и ВСт3сп2 по ГОСТ 578I-82. В случае, если монтаж панелей ведется при зимней температуре ниже -40°, применение петель из стали марки ВСт3пс2 не допускается.

2.4 В выборках стали к рабочим чертежам панелей указаны только классы стали, без указания марок стали. Марки стали арматуры должны быть указаны в проектах конкретных объектов. Назначение марок

Нач отд	Волынский		1.030.1-1.2-10.00.ОТО
Н контр	Егоров		
Гл констр	Шац		Техническое описание
ГИП	Николаева		Стадия Р · Лист 1 · Листов 2
Разраб.	Коновалова		ЦНИИЭП торгово-бытовых зданий и туристских комплексов
Проверил	Хорошилова		
Исполнил	Лугова		

Согласовано: Гип. отдела Смиланский, Рудаков

должно производиться в зависимости от температурных условий эксплуатации конструкций.

3. УКАЗАНИЯ ПО ИЗГОТОВЛЕНИЮ ПАНЕЛЕЙ

3.I. Плоские сварные сетки должны изготавливаться с помощью контрольной точечной электросварки в соответствии с требованиями ГОСТ I0922-75. Замена контактной сварки на электродуговую не допускается.

3.2. Электродуговую сварку производить в соответствии с требованиями "Инструкции по сварке соединений арматуры и закладных деталей железобетонных конструкций" (СН 393-78).

3.3. Проектное положение закладных изделий обеспечивается закреплением их на форме.

3.4. Предельные допускаемые отклонения от размеров изделий, а также качество поверхности панелей должно отвечать требованиям ГОСТ I30I5.3-8I.

3.5. Отклонение от проектной величины защитного слоя и точность положения закладных изделий приняты согласно требованиям ГОСТ I30I5.3-8I.

3.6. Кубиковая прочность бетона к моменту отпуска изделий с завода-изготовителя должна составлять I00% в зимний период, а в летний период, не менее 80%. При этом завод-изготовитель должен гарантировать достижение I00% прочности в 28-и дневном возрасте.

4. УКАЗАНИЯ ПО ПРИЕМКЕ И МОНТАЖУ ПАНЕЛЕЙ

4.I. Систематический контроль за качеством изготовления панелей, в части маркировки, допусков, соблюдения правил приемки, условий складирования и транспортировки, методов испытаний и других технических требований должен осуществляться в соответствии с требованиями ГОСТ I30I5.0-83, ГОСТ I30I5.I-8I, ГОСТ I30I5.2-8I, ГОСТ I30I5.3-8I, ГОСТ 8829-77 и рабочими чертежами.

4.2. Транспортировка и складирование изделий должна осуществляться в рабочем положении с применением деревянных прокладок.

4.3. Монтаж панелей производится в соответствии с требованиями главы СНиП III-I6-80 "Бетонные и железобетонные конструкции сборные. Правила производства и приемки работ".

Формат	Зона	Поз	Обозначение	Наименование	Кол	Примеч
				Документация		
А4			1 030 1-1.2-1 100 0 СБ	Сборочный чертеж		
А3			1 030 1-1 2-1 00 0 0 У	Узлы		
А3			1 030 1-1 2-1 00 0 0 РС	Ведомость расхода стали		
				на элемент, кг		
А3			1 030 1-1 2-1 00 0 0 ТО	Техническое описание		
				Сборочные единицы		
				Сетка		
А4		1	1 030 1-1 2-1 00 1 0	С 1	1	
А4		2	-01	С 2	1	
				Изделие закладное		
А4		3	1 030 1-1 2-1 009 0	МН 1	2	
А4		4	-01	МН 2	2	
				Детали		
А4		5	1 030 1-1 2-1 012 0 СБ	Петля строповочная СП1	3	
				Материалы		
				Бетон М200		0,28 м³

Взам инв № | Подпись и дата | Инв № подл

Нач отд	Волынский	
Н контр	Егоров	
Гл кон отд	Шац	
ГИП	Николаева	
Разраб	Коновалова	
Проверил	Хорошилова	
Исполнил	Луговая	

1 030 1-1 2-1 1000

Панель карнизная ПК 30.10-Т

Стадия	Лист	Листов
Р		1

ЦНИИЭП торгово-бытовых зданий и туристских комплексов

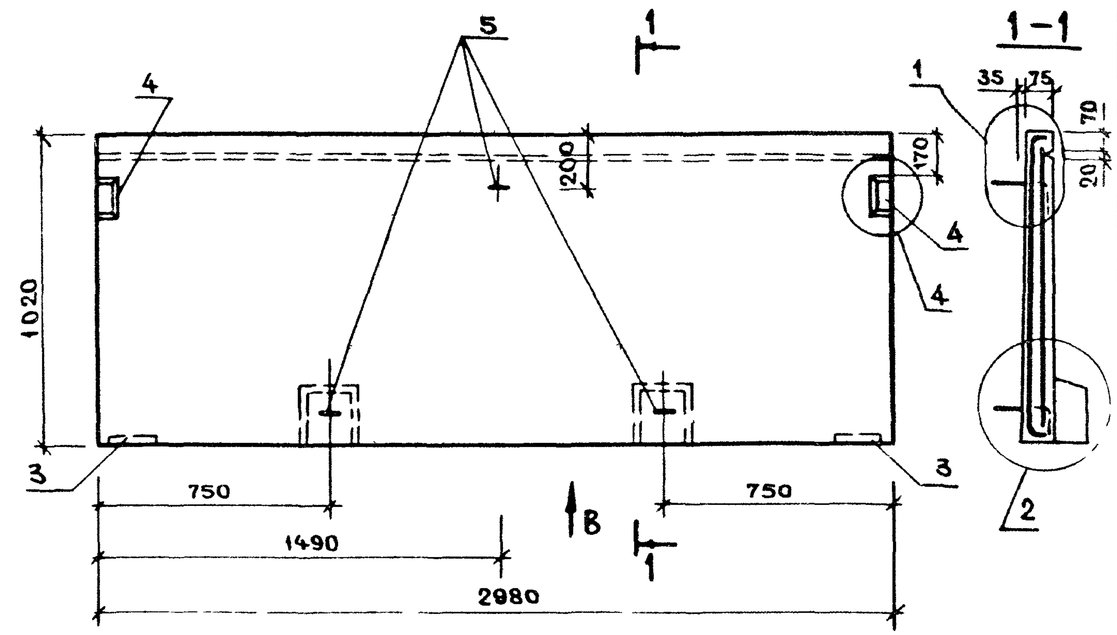

Вид В

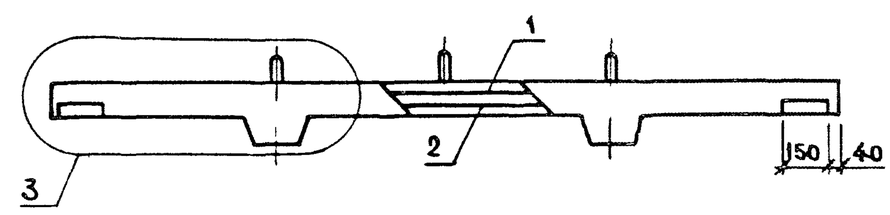

Взам инв № | Подпись и дата | Инв № подл

Нач отд	Волынский	
Н контр	Егоров	
Гл кон отд	Шац	
ГИП	Николаева	
Разраб	Коновалова	
Проверил	Хорошилова	
Исполнил	Луговая	

1 030 1-1 2-1 1000СБ

Панель карнизная ПК 30 10-Т

Сборочный чертеж

Стадия	Масса	Масштаб
Р	0,70т	

Лист | Листов 1

ЦНИИЭП торгово-бытовых зданий и туристских комплексов

Формат	Зона	Поз	Обозначение	Наименование	Кол	Примеч
				Документация		
А4			1 030 1-1 2-1 2.00.0СБ	Сборочный чертеж		
А3			1 030 1-1. 2-1 0.0 0 0У	Узлы		
А3			1 030 1-1 2-1 00 0 0 РС	Ведомость расхода стали		
				на элемент, кг		
А3			1 030 1-1. 2-1 00 0 0 ТО	Техническое описание		
				Сборочные единицы		
				Сетка		
А4		1	1 030 1-1 2-1 00 2 0	С3	1	
А4		2	-01	С4	1	
				Изделие закладное		
А4		3	1 030 1-1. 2-1 0 090	МН 1	2	
А4		4	-01	МН 2	2	
				Детали		
А4		5	1 030 1-1. 2-1 0.12 0 СБ	Петля строповочная СП1	3	
				Материалы		
				Бетон М200		0,24 м³

Взам инв № | Подпись и дата | Инв № подл

Нач отд	Волынский	
Н контр	Егоров	
Гл кон отд	Шац	
ГИП	Николаева	
Разраб	Коновалова	
Проверил	Хорошилова	

1 030 1-1. 2-1 2.00 0

Панель карнизная 2ПК31 10-Т-1

Стадия	Лист	Листов
Р		1

ЦНИИЭП торгово-бытовых зданий и туристских комплексов

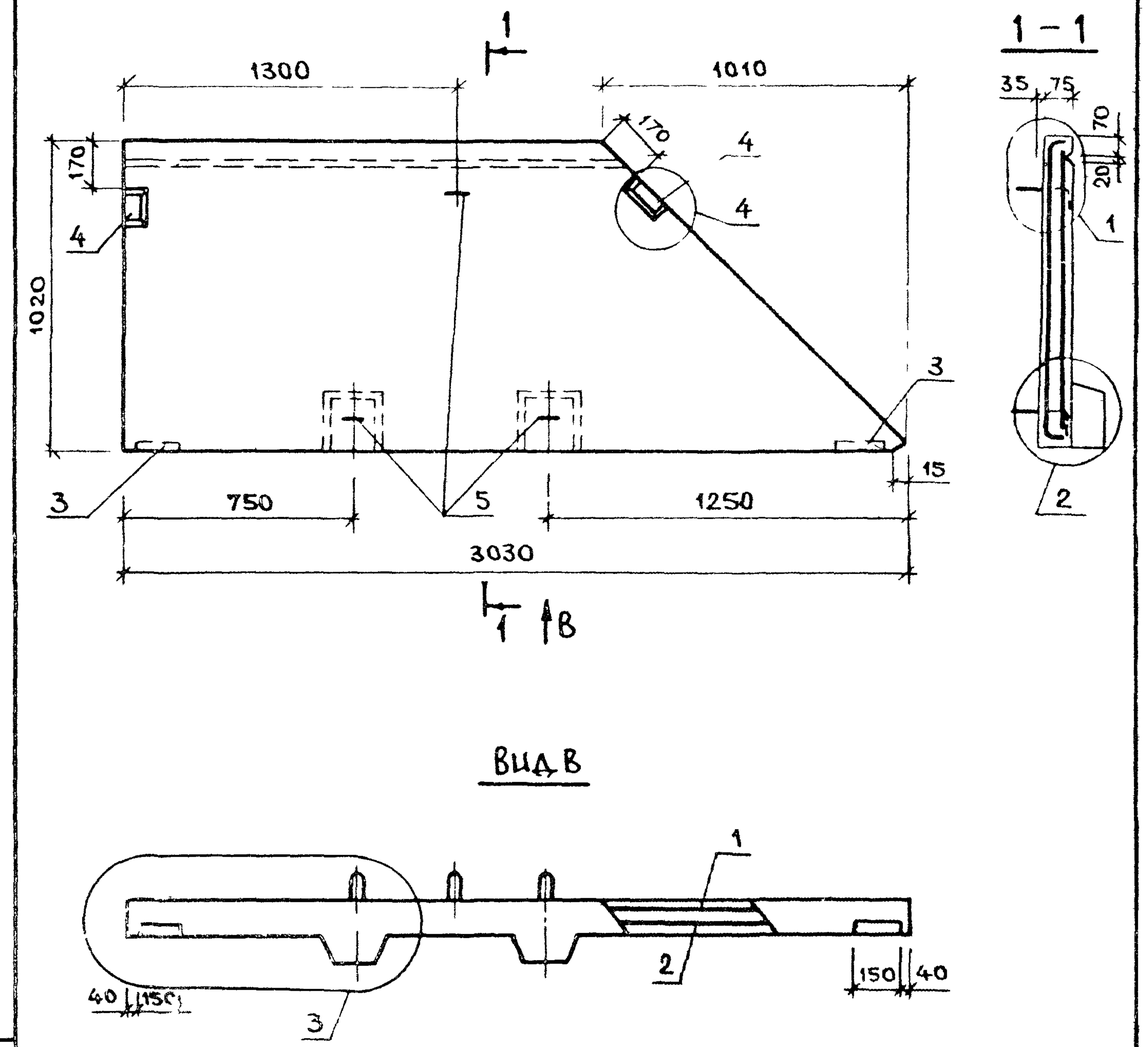

Взам инв № | Подпись и дата | Инв № подл

Нач отд	Волынский	
Н контр	Егоров	
Гл кон отд	Шац	
ГИП	Николаева	
Разраб	Коновалова	
Проверил	Хорошилова	
Исполнил	Чугова	

1 030 1-1 2-1 2.00.0СБ

Панель карнизная 2ПК31 10-Т-1
Сборочный чертеж

Стадия	Масса	Масштаб
Р	0,60 т	

Лист | Листов 1

ЦНИИЭП торгово-бытовых зданий и туристских комплексов

Формат	Зона	Поз	Обозначение	Наименование	Кол	Примеч
				Документация		
А4			1 030 1-1 2-1 300 ОСБ	Сборочный чертеж		
А3			1 030 1-1 2-1 000 ОУ	Узлы		
А3			1 030 1-1 2-1 000 ОРС	Ведомость расхода стали		
				на элемент, кг		
А3			1 030 1-1 2-1 000 ОТО	Техническое описание		
				Сборочные единицы		
				Сетка		
А4		1	1 030 1-1 2-1 003 О	С5	1	
А4		2	-01	С6	1	
				Изделие закладное		
А4		3	1 030 1-1 2-1 009 ЗО	МН1	2	
А4		4	-01	МН2	2	
				Детали		
А4		5	1 030 1-1 2-1 012 ОСБ	Петля строповочная СП1	3	
				Материалы		
				Бетон М 200		0,24м³

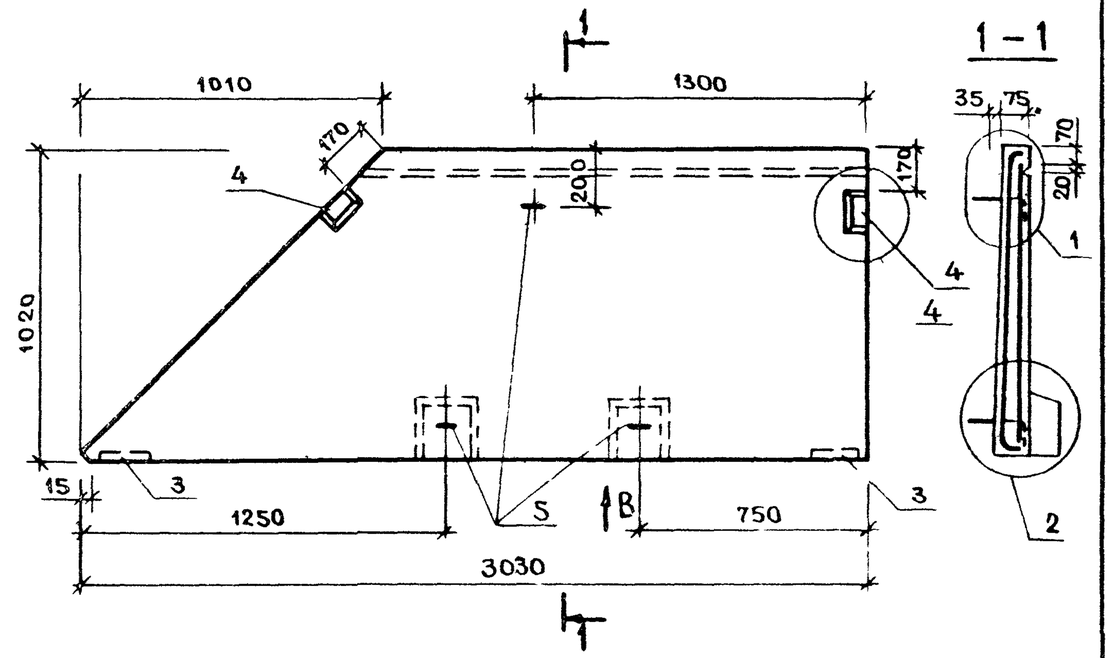

Вид В

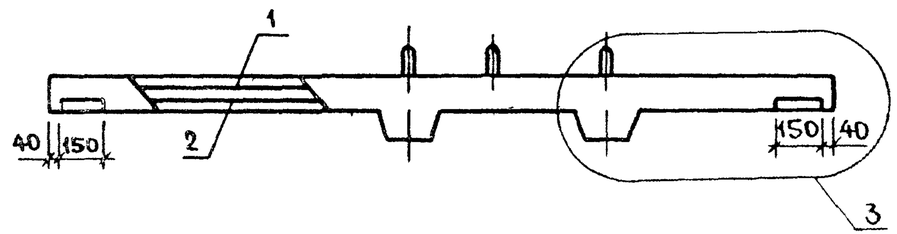

Нач отд	Волынский		1 030 1-1 2-1 3 000 0
Н контр	Егоров		
Гл кон отд	Шац		
ГИП	Николаева		Панель карнизная 2ПК31 10-Т-2
Разраб	Коновалова		
Проверил	Луговая		
Исполнил	Хорошилова		

Стадия	Лист	Листов
Р		1

ЦНИИЭП торгово-бытовых зданий и туристских комплексов

Взам инв № | Подпись и дата | Инв № подл

Нач отд	Волынский		1 030 1-1 2-1 3 000 СБ
Н контр	Егоров		
Гл кон отд	Шац		
ГИП	Николаева		Панель карнизная 2ПК31 10-Т-2
Разраб	Коновалова		Сборочный чертеж
Проверил	Луговая		
Исполнил	Хорошилова		

Стадия	Масса	Масштаб
Р	0,60т	

Лист | Листов 1

ЦНИИЭП торгово-бытовых зданий и туристских комплексов

Формат	Зона	Поз	Обозначение	Наименование	Кол	Примеч
				Документация		
А4			1 030 1-1. 2-1 400 0 СБ	Сборочный чертеж		
А3			1 030 1-1 2-1 000 0 У	Узлы		
А3			1 030 1-1 2-1 0.00 0 РС	Ведомость расхода стали		
				на элемент, кг		
А3			1 030 1-1 2-1 000 0 ТО	Техническое описание		
				Сборочные единицы		
				Сетка		
А4		1	1 030 1-1 2-1 00 4 0	С7	1	
А4		2	-01	С8	1	
				Изделие закладное		
А4		3	1 030 1-1 2-1 0090	МН 1	2	
А4		4	-01	МН 2	2	
				Детали		
А4		5	1 030 1-1 2-1 0120 СБ	Петля строповочная СП1	3	
				Материалы		
				Бетон М 200		0,32 м³

Нач отд	Волынский	
Н контр	Егоров	
Гл кон отд	Шац	
ГИП	Николаева	
Разраб	Коновалова	

1 030 1-1 2-1 4 000

Панель карнизная 1ПК39 10-Т-1

Стадия	Лист	Листов
Р		1

ЦНИИЭП торгово-бытовых зданий и туристских

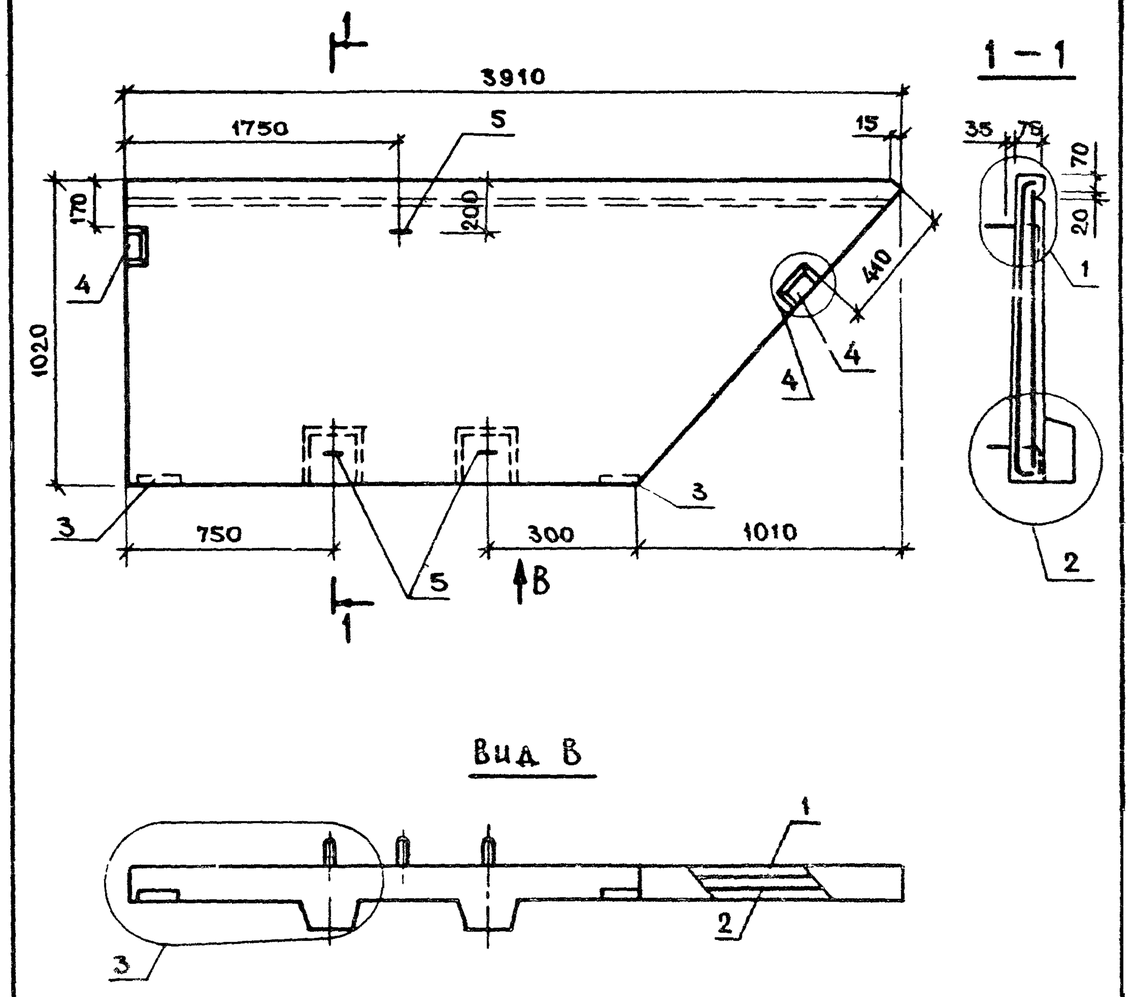

Нач отд	Волынский	
Н контр	Егоров	
Гл кон от	Шац	
ГИП	Николаева	
Газраб	Коновалова	
Проверил	Луговая	
Исполнил	Хорошилова	

1 030 1-1 2-1 4000 СБ

Панель карнизная 1ПК39 10-Т-1
Сборочный чертеж

Стадия	Масса	Масштаб
Р	0,80 т	

Лист | Листов 1

ЦНИИЭП торгово-бытовых зданий и туристских комплексов

Взам инв № | Подпись и дата | Инв № подл

Формат	Зона	Поз	Обозначение	Наименование	Кол	Примеч
				Документация		
А4			1 030 1-1 2-1 5 00 0СБ	Сборочный чертеж		
А3			1 030 1-1 2-1 000 0У	Узлы		
А3			1 030 1-1 2-1 000 0РС	Ведомость расхода стали		
				на элемент, кг		
А3			1 030 1-1 2-1 000 0ТО	Техническое описание		
				Сборочные единицы		
				Сетка		
А4		1	1 030 1-1 2-1 00 5 0	С 9	1	
А4		2	-01	С 10	1	
				Изделие закладное		
А4		3	1 030 1-1 2-1 00 9 0	МН 1	2	
А4		4	-01	МН 2	2	
				Детали		
А4		5	1 030 1-1 2-1 0 12 0СБ	Петля строповочная СП 1	3	
				Материалы		
				Бетон М200		0,32м³

Нач отд	Волынский	
Н контр	Егоров	
Гл кон отд	Шац	
ГИП	Николаева	
Разраб	Коновалова	
Проверил	Луговая	
Исполнил	Хорошилова	

1 030 1-1 2-1 5 00 0

Панель карнизная 1ПК39 10-Т-2

Стадия	Лист	Листов
Р		1

ЦНИИЭП торгово-бытовых зданий и туристских комплексов

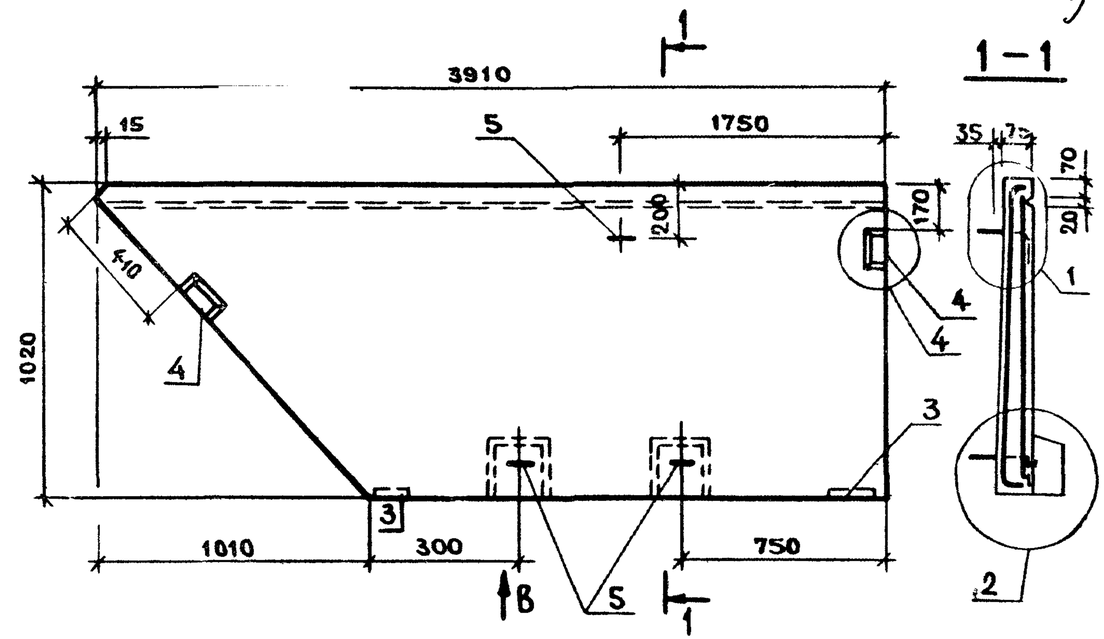

Вид В

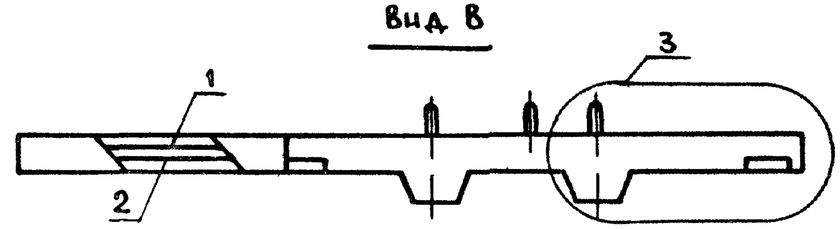

Нач отд	Волынский	
Н контр	Егоров	
Гл кон отд	Шац	
ГИП	Николаева	
Разраб	Коновалова	
Проверил	Луговая	
Исполнил	Хорошилова	

1 030. 1-1 2-1 5 00.0СБ

Панель карнизная 1ПК39 10-Т-2
Сборочный чертеж

Стадия	Масса	Масштаб
Р	0,80т	

Лист | Листов 7

ЦНИИЭП торгово-бытовых зданий и туристских комплексов

Взам инв № | Подпись и дата | Инв № подл

1

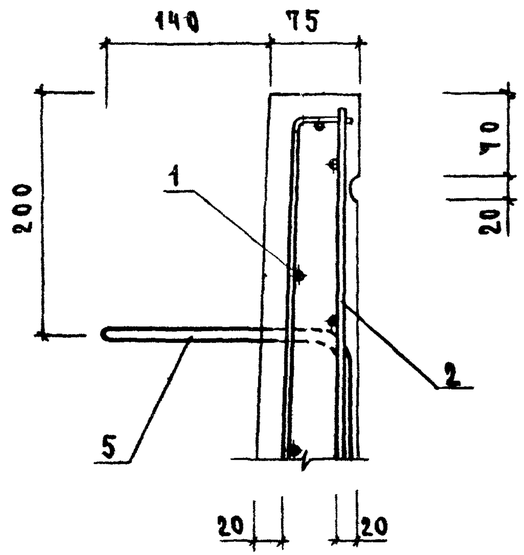

3

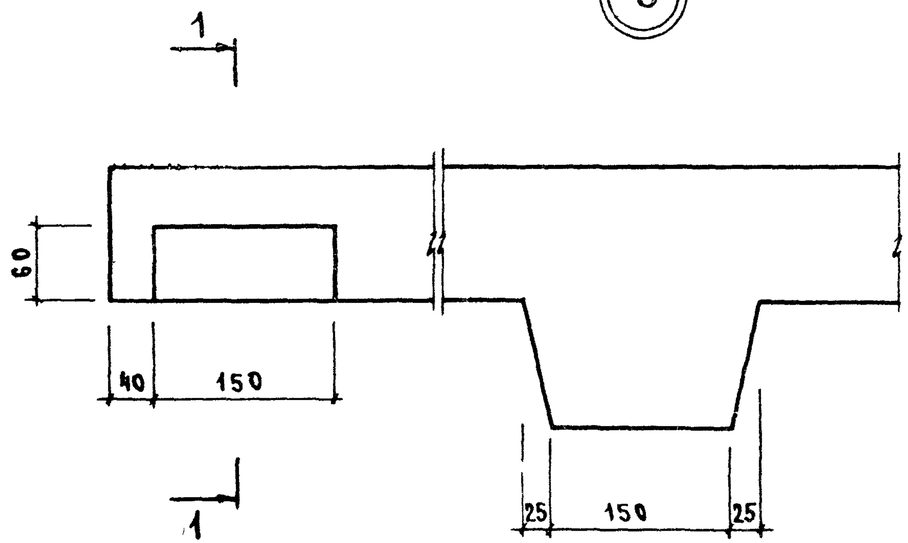

1-1

4

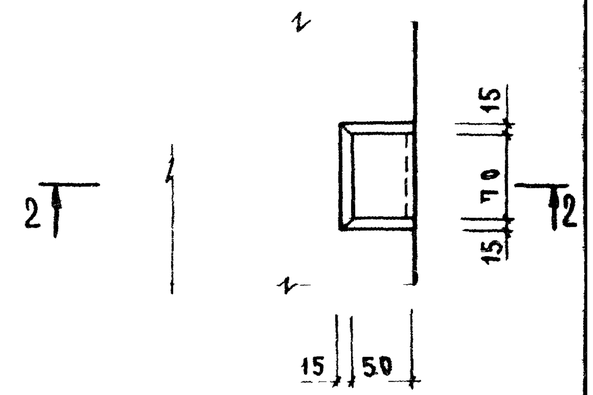

2-2

2

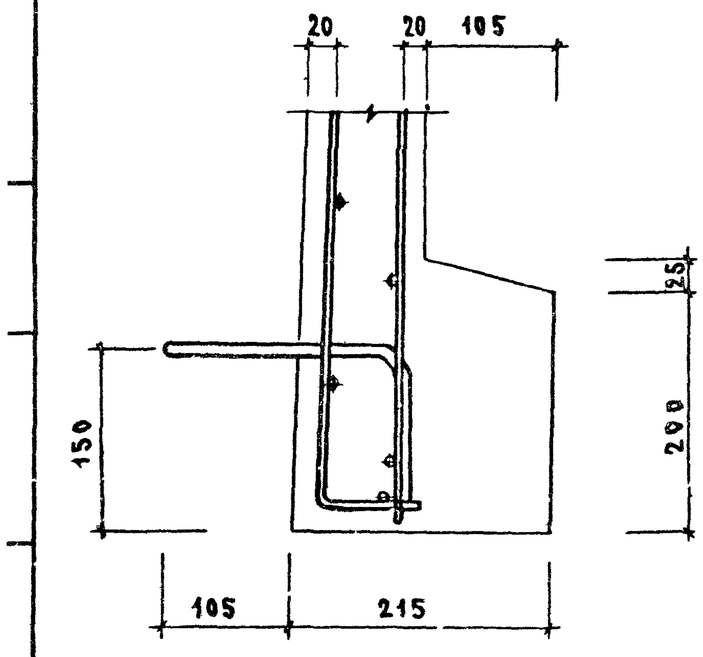

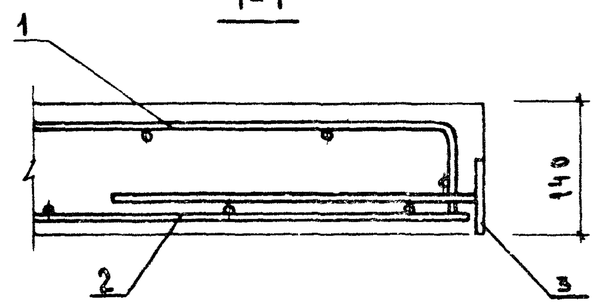

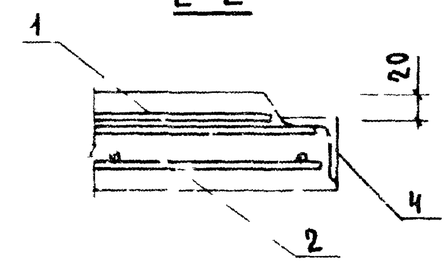

Нач отд	Волынский		1030 1-1 2-1 0 000 У	
Н контр	Хорошилова			
Гл кон отд	Ріац			
ГИП	Николаева		Узлы	Стадия: Р; Лист: ; Листов: 1
Разраб	Коновалова			ЦНИИЭП торгово-бытовых зданий и туристских комплексов
Проверил	Лугова			
Исполнил	Горов			

Формат	Зона	Поз	Обозначение	Наименование	Кол на исполн 1.030 1-12-1-6.000										Примечание
					–	01	02	03							
				Документация											
А4			1.030 1-12-1 6.000.ОС	Сборочный чертеж											
А3			-0000 РС	Ведомость расхода стали											
				Сборочные единицы											
А4		1	1.030 1-12-1 0070	Каркас КР1	2	2	2	2							
А4		2	-0060	Сетка СН	1	1									
А4			-01	То же СН2			1	1							
А4		3	-0090	— " — СН3	1	1									
А4			-01	— " — СН4			1	1							

Рук отд	Смирнский		1.030 1-12-1 6.000
Н контр	Гордеева		Панель карнизная ПК60 -Л
Гл инж	Рябков		Стадия Р · Лист 1 · Листов 2
Гл инж	Шинкинова		ЦНИИПРОМЗДАНИЙ

Формат	Зона	Поз	Обозначение	Наименование	Кол на исполн. 1.030.1-12-1										Примеч
					–	01	02	03							
				Сборочные единицы											
А4		4	1.030 1-12-1 0110	Изделие закладное МН9	3	3	3	3							
А4		5	-0100	То же МН3	1	1									
А4			-02	— " — МН5			1								
А4			-04	— " — МН7				1							
А4		6	-01	— " — МН4	1	1									
А4			-03	— " — МН6			1								
А4			-05	— " — МН8				1							
				Детали											
А4		7	1.030 1-12-1 0002	Петля для подъема СП2	2	2	2	2							
				Материалы											
				Бетон М 150	0,75	0,82	0,90	0,96							

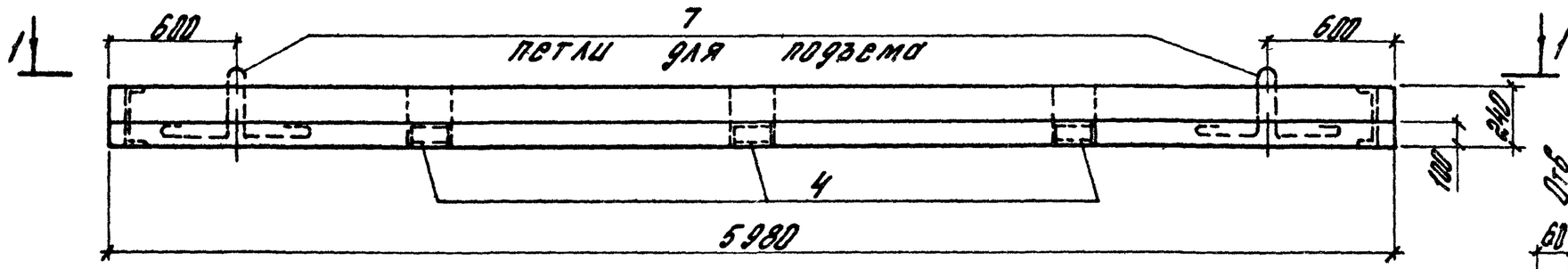

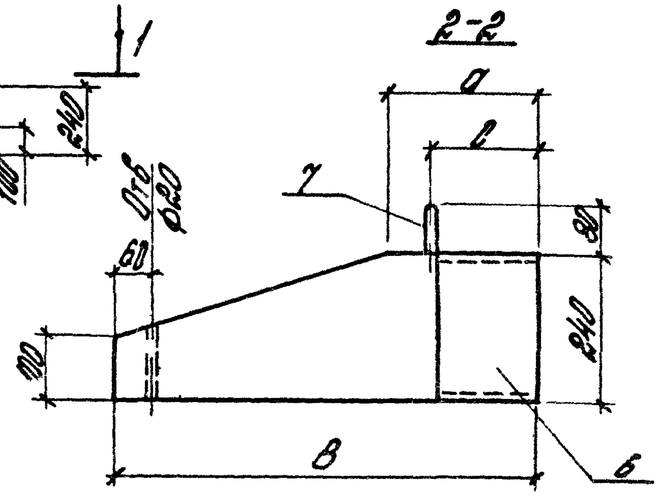

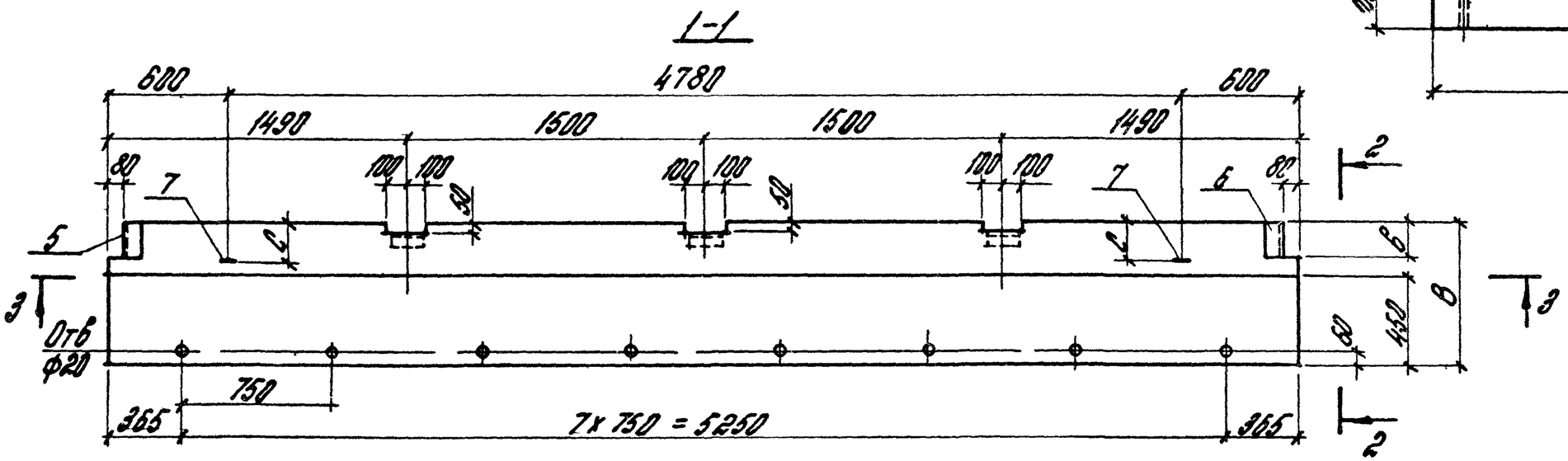

Обозначение	Марка панели	Размеры, мм					Масса, т
		в	а	б	с	d	
1.030 I-1 2-1 б 000	ПК 60 6,5-Л	650	200	160	140	80	1,2
-01	ПК 60 7 -Л	700	250	160	180	100	1,3
-02	ПК 60 7,5-Л	750	300	210	200	130	1,4
-03	ПК 60 8 -Л	800	350	260	220	150	1,5

Рук отд	Дашевский		1.030 I-1 2-1 б 000 СБ	
Н контр	Гаврев		Панель карнизная ПК 60 -Л Сборочный чертеж	Стадия: Р; Масса: см. табл.; Масш.: 1:25
Гл. инж	Рыбков			Лист 1 / Листов 2
Ст инж	Шигаников			ЦНИИПромзданий

Формат А3

3-3

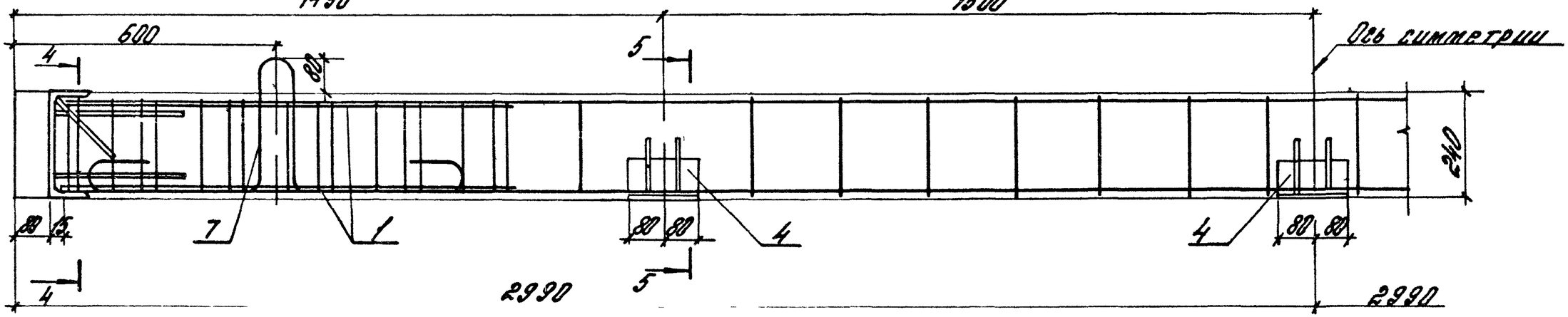

4-4

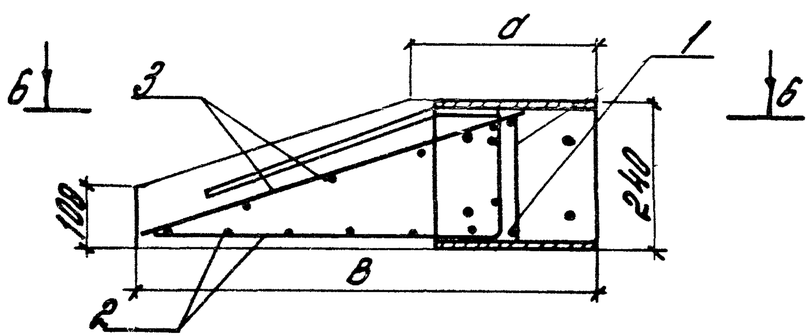

5-5

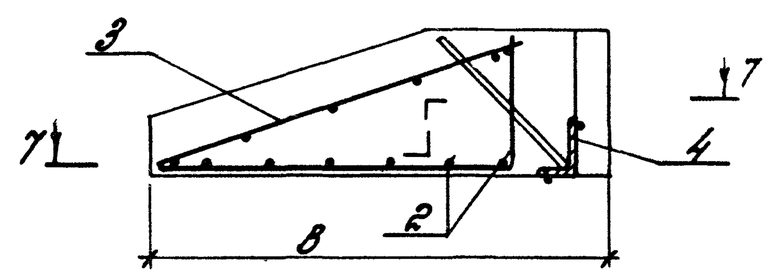

6-6

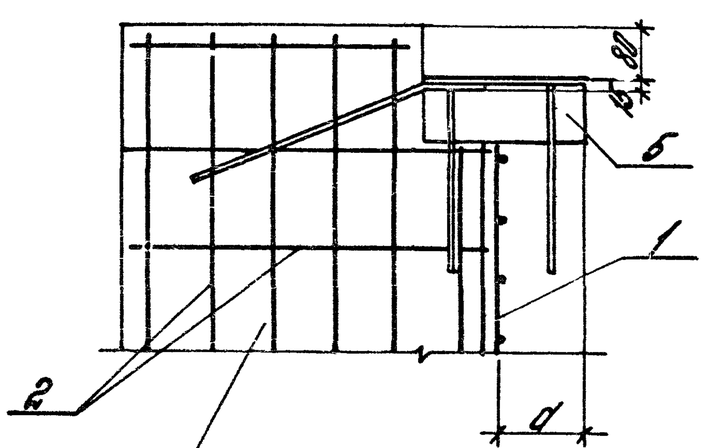

7-7

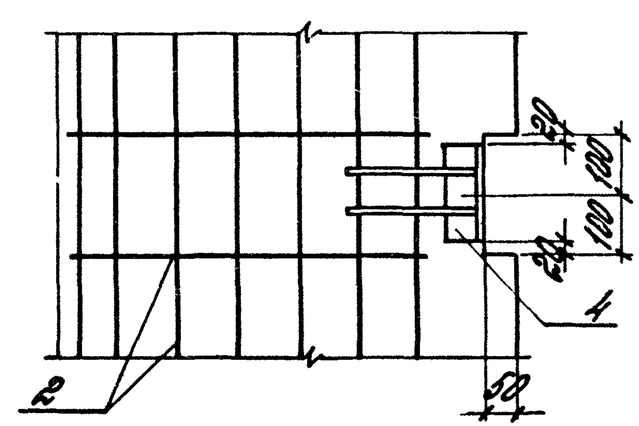

Сетки поз 3 условно не показаны

Формат	Зона	Поз	Обозначение	Наименование	Кол	Примеч
				Документация		
А4			1030 1-12-1001 ОСБ	Сборочный чертеж		
А3			1030 1-12-1000 ОТО	Техническое описание		
			Переменные данные для исполнения			
				1030 1-12-10010		
				С1		
				Детали		
				СТ ОТД ГОСТ 6727-80		
Б4		1	4 041 2960	Ф 4 Вр-I L = 2960	8	0,27кг
Б4		2	4 041 1100	Ф 4 Вр-I L = 1100	16	0,10кг
				1030 1-12-10010-01		
				С2		
				Детали		
				СТ ОТД ГОСТ 6727-80		
Б4		1	4 041 2960	Ф4Вр-I L - 2960	7	0,27кг
Б4		2	4 041 1000	Ф4Вр-I L = 1000	16	0,10кг

Рис 1

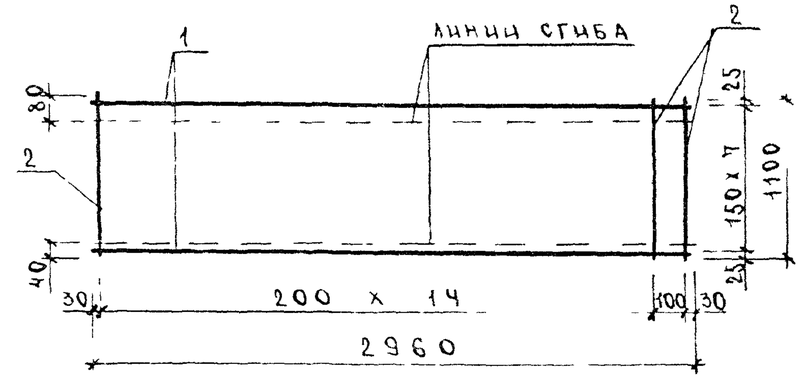

Рис 2

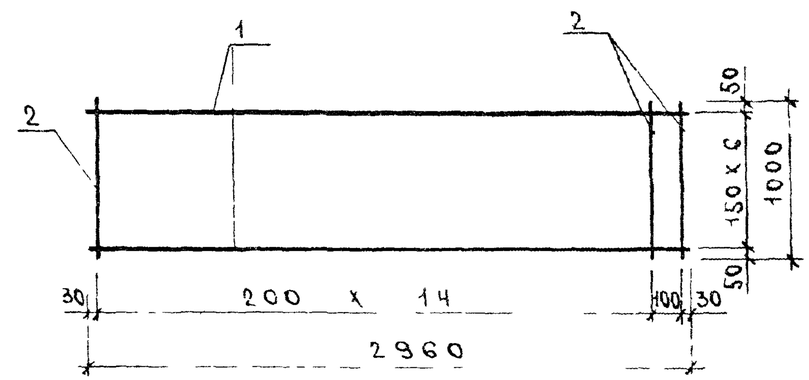

Обозначение	Марка	Рис	Масса
1030 1-12-10010	С1	1	3,71
-01	С2	2	3,30

Нач отд	Волынский		
Н контр	Егоров		
Гл конст	Шац		
ГИП	Николаева		
Разраб	Коновалова		
Проверил	Хорошилова		

1030 1-12-1001 0

Сетка С(С1,С2)

Стадия	Лист	Листов
Р		1

ЦНИИЭП торгово-бытовых зданий и туристских комплексов

Инв № подл | Подпись и дата | Взам инв №

Нач отд	Волынский	
Н контр	Егоров	
Гл констр	Шац	
ГИП	Николаева	
Разраб	Коновалова	
Проверил	Хорошилова	
Исполнил	Луговая	

1030 1-12-1001 0СБ

Сетка С(С1,С2)

Сборочный чертеж

Стадия	Масса	Масштаб
Р	см табл	
Лист	Листов 1	

ЦНИИЭП торгово-бытовых зданий и туристских комплексов

Формат	Зона	Поз	Обозначение	Наименование	Кол	Примеч.
				Документация		
А4			1030 1-1.2-1002 0СБ	Сборочный чертеж		
А3			1030 1-1.2-1000 ОТО	Техническое описание		
			Переменные данные для исполнений			
				1030 1-1.2-1002 0		
				С3		
				Детали		
				СТ ОТД ГОСТ 6727-80		
Б4		1	4 041 2960	ф 4 Вр-I L = 2960	8	0,27кг
Б4		2	4 041 1100	ф 4 Вр-I L = 1100	15	0,10кг
Б4		3	4 041 1400	ф 4 Вр-I L = 1400	1	0,13кг
				1030 1-12-1002 0-01		
				С4		
				Детали		
				СТ ОТД ГОСТ 6727-80		
Б4		1	4 041 2960	ф 4 Вр-I L = 2960	7	0,27кг
Б4		2	4 041 1000	ф 4 Вр-I L = 1000	15	0,10кг
Б4		4	4 041 1350	ф 4 Вр-I L = 1350	1	0,12кг

Перв. применение

Справ. №

Нач.отд.	Волынский	
Н.контр.	Егоров	
Гл.констр.	Шац	
ГИП	Николаева	
Разраб.	Коновалова	
Проверил	Хорошилова	
Исполнил	Луговая	

1030 1-1.2-1002 0

Сетка С (С3, С4)

Стадия	Лист	Листов
Р		1

ЦНИИЭП торгово-бытовых зданий и туристских комплексов

Инв. № подл. | Подпись и дата | Взам. инв. №

Рис 1

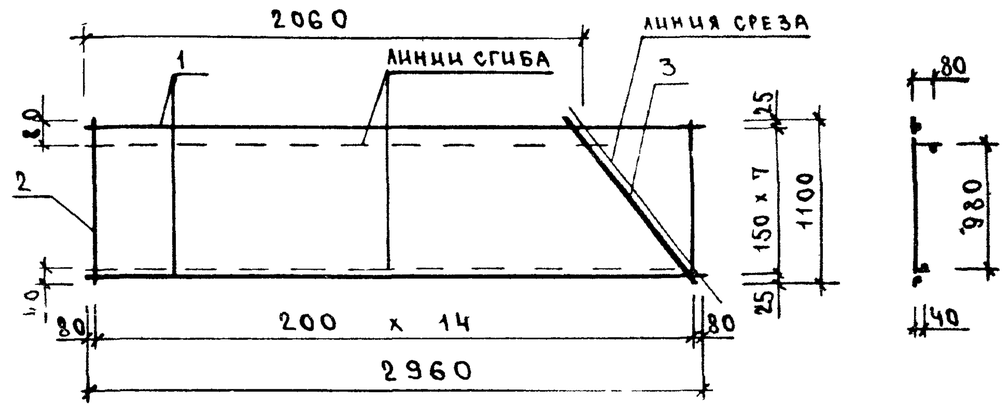

Рис 2

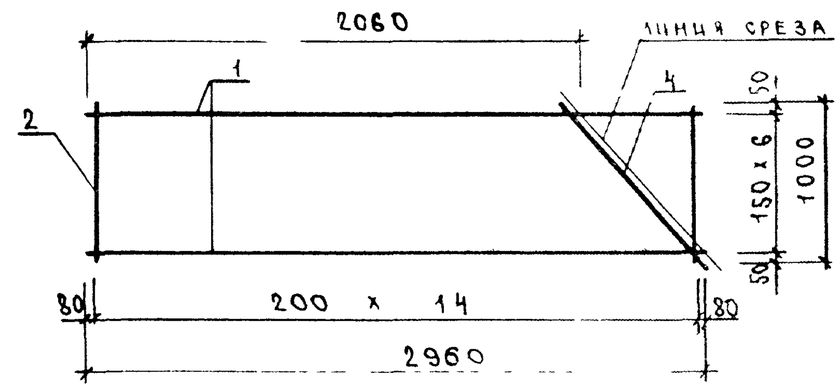

Обозначение	Марка	Рис	Масса, кг
1030 1-1.2-1002 0	С3	1	3,75
-01	С4	2	3,47

1030 1-1.2-1002 0СБ

Нач.отд.	Волынский	
Н.контр.	Егоров	
Гл.констр.	Шац	
ГИП	Николаева	
Разраб.	Коновалова	
Проверил	Хорошилова	
Исполнил	Луговая	

Сетка С (С3, С4)
Сборочный чертеж

Стадия	Масса	Масштаб
Р	см табл	
Лист	Листов 1	

ЦНИИЭП торгово-бытовых зданий и туристских комплексов

Формат	Зона	Поз	Обозначение	Наименование	Кол	Примеч
				Документация		
А4			1030 1-1.2-1003 ОСБ	Сборочный чертеж		
А3			1030 1-1.2-1000 ОТО	Техническое описание		
			Переменные данные для исполнений			
				1.030.1-1.2-1003 0		
				С5		
				Детали		
				Ст отд ГОСТ 6727-80		
Б4		1	4 041 2960	ф 4 Вр-I L = 2960	8	0,27кг
Б4		2	4 041 1100	ф 4 Вр-I L = 1100	15	0,10кг
Б4		3	4 041 1400	ф 4 Вр-I L = 1400	1	0,13кг
				1030 1-12-1003 0-01		
				С6		
				Детали		
				Ст отд ГОСТ 6727 80		
Б4		1	4 041 2960	ф 4 Вр-I L = 2960	7	0,27кг
Б4		2	4 041 1000	ф 4 Вр-I L = 1000	15	0,10кг
Б4		4	4 041 1350	ф 4 Вр-I L = 1350	1	0,12кг

Рис 1

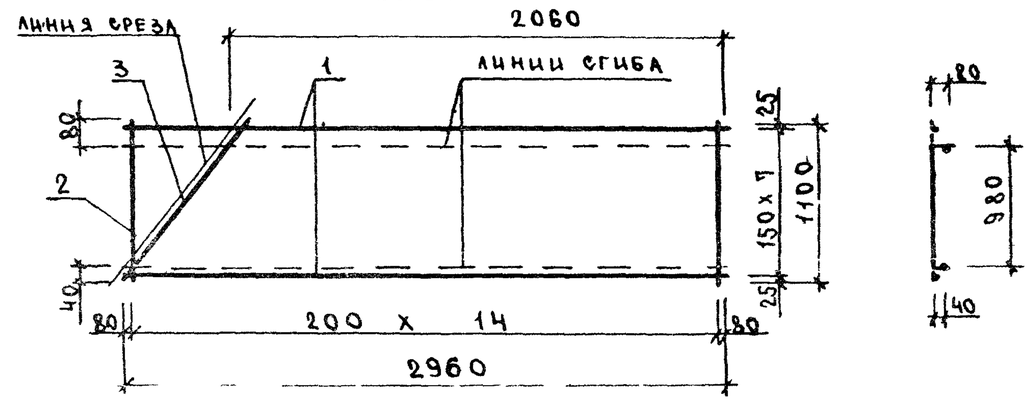

Рис 2

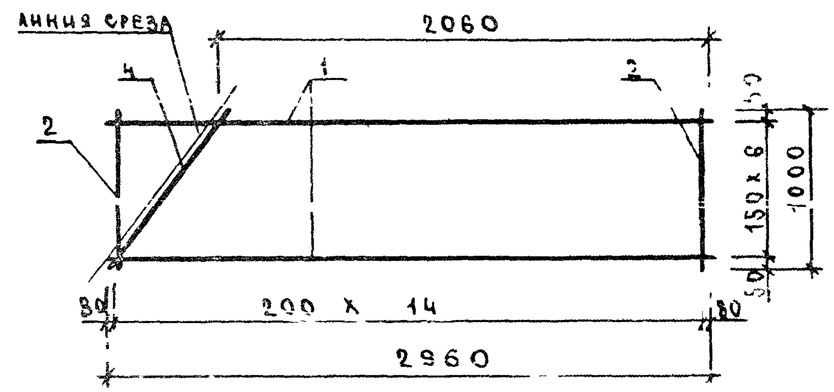

Обозначение	Марка	Рис	Масса, кг
1 0 0 1-1 2-1003 0	С5	1	3,75
-01	С6	2	3,47

Нач.отд.	Волынский	
Н контр	Егоров	
Гл констр	Шац	
ГИП	Николаева	
Разраб	Коновалова	
Проверил	Хорошилова	

1.030.1-1.2-1 0.03.0

Сетка С (С5,С6)

Стадия	Лист	Листов
Р		1

ЦНИИЭП Торгово-бытовых зданий и туристских комплексов

Инв № подл. | Подпись и дата | Взам. инв №

Нач.отд.	Волынский	
Н контр.	Егоров	
Гл констр	Шац	
ГИП	Николаева	
Разраб.	Коновалова	
Проверил	Хорошилова	
Н.контр.	[illegible]	

1.030.1-1.2-1 0.03.0 СБ

Сетка С (С5,С6)

Сборочный чертеж

Стадия	Масса	Масштаб
	см таба.	

Лист | Листов 1

ЦНИИЭП Торгово-бытовых зданий и туристских комплексов

Формат	Зона	Поз	Обозначение	Наименование	Кол	Примеч
				Документация		
А4			1030 1-1.2-1004 ОСБ	Сборочный чертеж		
А3			1030 1-1.2-1000 ОТО	Техническое описание		
			Переменные данные для исполнении			
				1030 1-12-10040		
				С7		
				Детали		
				СТ ОТД ГОСТ 6727-80		
Б4		1	4 041 3840	ф 4 Вр-I L = 3840	8	0,35 кг
Б4		2	4 041 1100	ф 4 Вр-I L = 1100	20	0,10 кг
Б4		3	4 041 1400	ф 4 Вр-I L 1400	1	0,13 кг
				1030 1-12-10040-01		
				С8		
				Детали		
				СТ ОТД ГОСТ 6127-80		
Б4		1	4 041 3840	ф 4 Вр-I L = 3840	7	0,35 кг
Б4		2	4 041 1000	ф 4 Вр I L = 1000	20	0,10 кг
Б4		4	4 041 1350	ф 4 Вр-I L = 1350	1	0,12 кг

Нач отд	Волынский		1030 1-12-10040
Н контр	Егоров		
Гл констр	Шац		Сетка С (С7,С8)
ГИП	Николаева		
Разраб	Коновалова		
Проверил	Хорошилова		
Исполнил	Аугова я		

Стадия	Лист	Листов
Р		1

ЦНИИЭП торгово бытовых зданий и туристских комплексов

Рис 1

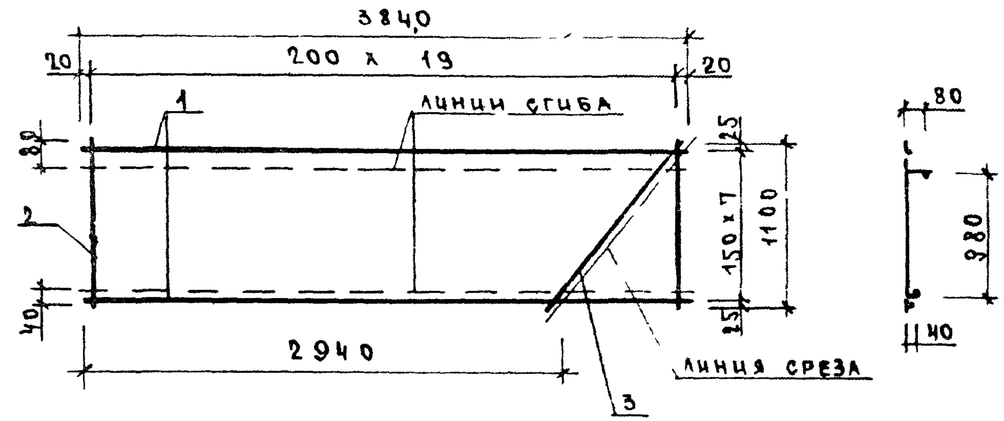

Рис 2

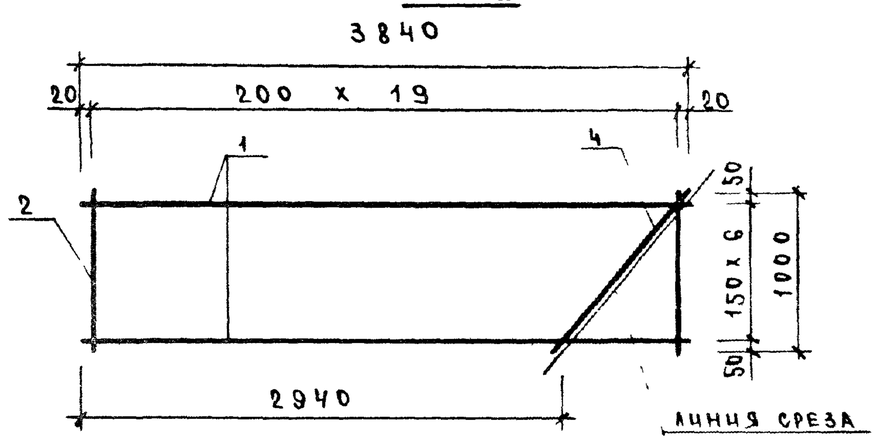

Обозначение	Марка	Рис	Масса, кг
1030 1-12-10040	С7	1	4,91
-01	С8	2	4,37

Инв № подл | Подпись и дата | Взам инв №

Нач отд	Волынский		1030 1-12-10040 ОСБ
Н контр	Егоров		
Гл констр	Шац		Сетка С (С7,С8) Сборочный чертеж
ГИП	Николаева		
Разраб	Коновалова		
Проверил	Хорошилова		
Исполнил	Аугова я		

Стадия	Масса	Масштаб
Р	см табл	
Лист	Листов 1	

ЦНИИЭП торгово бытовых зданий и туристских комплексов

Формат А4

Формат	Зона	Поз	Обозначение	Наименование	Кол	Примеч
				Документация		
А4			1030 1-1.2-1005 ОСБ	Сборочный чертеж		
А3			1030 1-1 2-1000 ОТО	Техническое описание		
			Переменные данные для исполнения			
				1030 1-1.2-1005 0		
				С 9		
				Детали		
				СТ ОТД ГОСТ 6727-80		
Б4		1	4 041 3840	ф 4 Вр-I L = 3840	8	0,35 кг
Б4		2	4 041 1100	ф 4 Вр-I L = 1100	20	0,10 кг
Б4		3	4 041 1400	ф 4 Вр-I L - 1400	1	0,13 кг
				1030 1-1 2-1005 0-01		
				С 10		
				Детали		
				СТ ОТД ГОСТ 6727-80		
Б4		1	4 041 3840	ф 4Вр-I L 3840	7	0,35 кг
Б4		2	4 041 1000	ф 4Вр I L 1000	20	0,10 кг
Б4		4	4 041 1350	ф 4Вр-I L 1350	1	0,12 кг

Нач отд	Волынский	
Н контр	Егоров	
Гл констр	Шац	
ГИП	Николаева	
Разраб	Коновалова	
Проверил	Хорошилова	
Исполнил	Лугова я	

1030 1-1 2-1005 0

Сетка С (С9, С10)

Стадия	Лист	Листов
Р		1

ЦНИИЭП торгово бытовых зданий и туристских комплексов

Рис 1

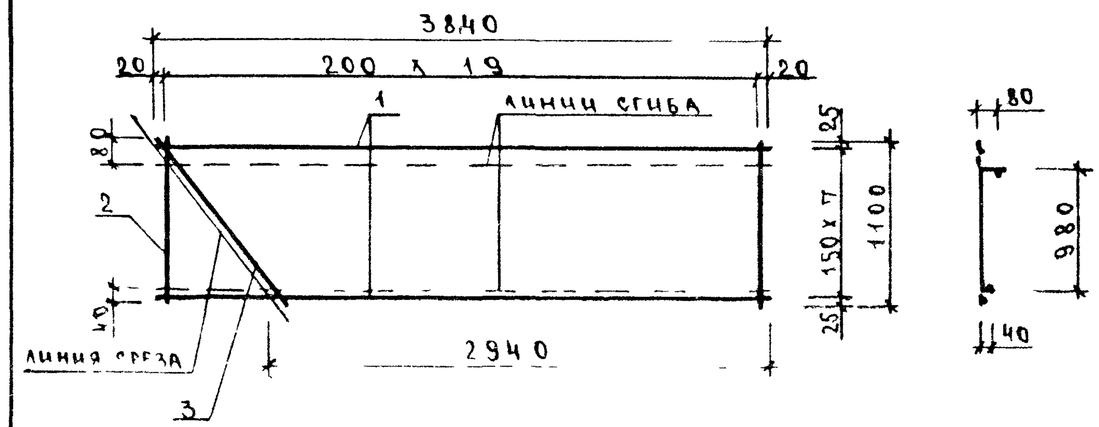

Рис 2

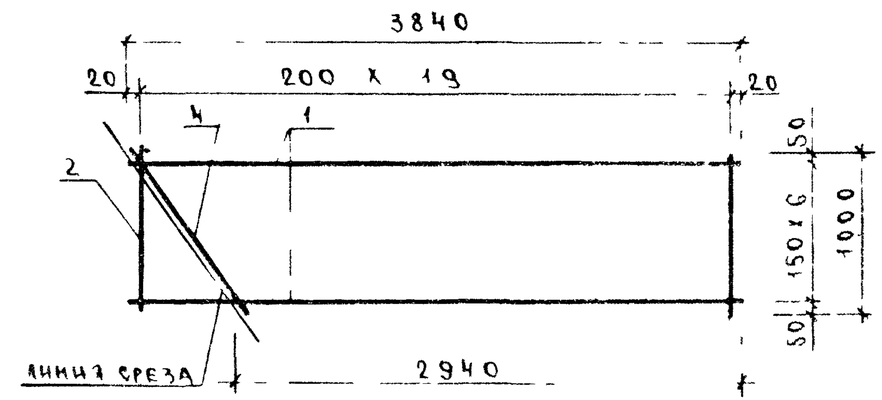

Обозначение	Марка	Рис	Масса, кг
1030 1-12-1005 0	С 9	1	4,91
-01	С 10	2	4 37

Инв № подл | Подпись и дата | Взам инв №

1030 1-1 2-1 005.0 С Б

Нач отд	Волынский	
Н контр	Егоров	
Гл констр	Шац	
ГИП	Николаева	
Разраб	Коновалова	
Проверил	Хорошилова	
Исполнил	Лугова я	

Сетка С (С9, С10)

Сборочный чертеж

Стадия	Масса	Масштаб
	см таб 1	
Лист	Листов	1

ЦНИИЭП торгово бытовых зданий и туристских комплексов

Формат	Зона	Поз	Обозначение	Наименование	Кол	Примечание
				Документация		
А4			1030 1-12-1 00 60 СБ	Сборочный чертеж		
				Детали		кг
Б4		1	1030 1-12-1 00 61	ф10А-III ГОСТ 5781-82 ℓ=5920	6	3,65
			Переменные данные для исполнений			
				1030 1-12-1 00 60		СН
				Детали		кг
Б4		2	1 030 1-12-1 00 62	ф10А-III ГОСТ 5781-82 ℓ=5620	3	3,46
Б4		3	-00 63	ф5Вр-I ГОСТ 6727-80 ℓ=740	29	0,11
Б4		4	-00 64	То же ℓ=440	2	0,07
				1030 1-12-1 00 60-01		СН2
				Детали		кг
Б4		2	1 030 1-12-1 00 62	ф10А-III ГОСТ 5781-82 ℓ=5620	4	3,46
Б4		3	-00 65	ф5Вр-I ГОСТ 6727-80 ℓ=800	29	0,12
Б4		4	-00 66	То же ℓ=400	2	0,06

Инв. № подл. | Подпись и дата | Взам. инв. №

Рук отд	Стицянский		
Н контр	Гадаева		
Гл инж	Рудаков		
Инж	Кондрацева		

1030 1-12-1 00 60

Сетка С (СН, СН2)

Стадия	Лист	Листов
Р		1

ЦНИИПРОМЗДАНИЙ

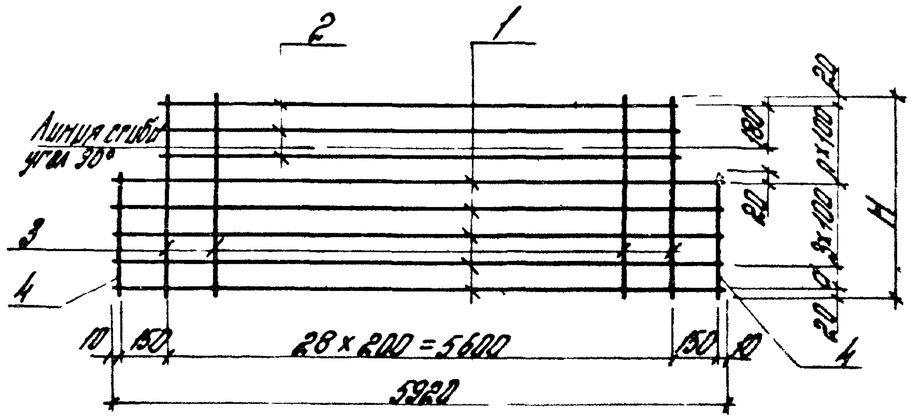

Обозначение	Марка	Габариты, мм		П	Масса
		d	H		
1030 1-12-1 00 60	СН	100	740	3	32,2
-01	СН2	60	800	4	35,9

Инв. № подл. | Подпись и дата | Взам. инв. №

Рук отд	Стицянский	
Н контр	Гадаева	
Гл инж	Рудаков	
Инж	Кондрацева	

1030 1-12-1 00 60 СБ

Сетка С (СН, СН2) Сборочный чертеж

Стадия	Масса	Масштаб
Р	см. табл	

Лист | Листов 1

ЦНИИПРОМЗДАНИЙ

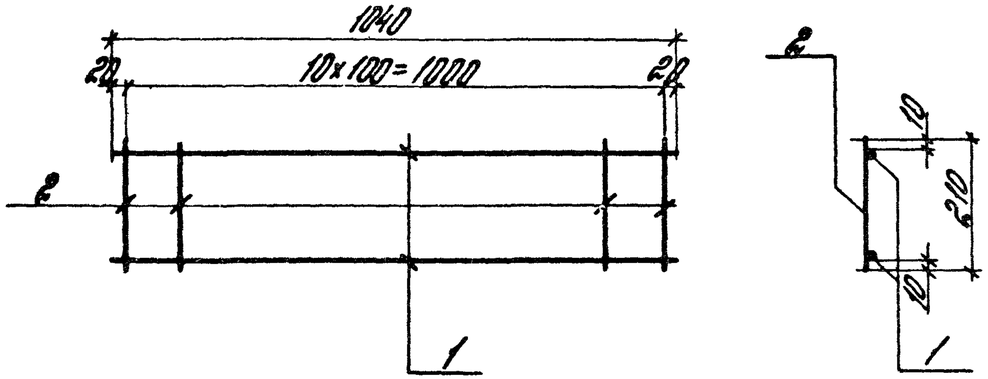

Формат	Зона	Поз	Обозначение	Наименование	Кол	Примечание
				Детали		кг
Б4		1	1030 1-12-1 0071	ф5 Вр I ГОСТ 6727-80 ℓ=1040	2	0,16
Б4		2	-0072	ф10 А III ГОСТ 5781-82 ℓ=210	11	0,13

1030 1-12-1 0070

Каркас КР1	Стадия	Масса	Масштаб
	Р	1,7	
	Лист	Листов 1	

Рук отд Стилянский
Н контр Радаева
Гл инж. Рудаков

ЦНИИПРОМЗДАНИЙ

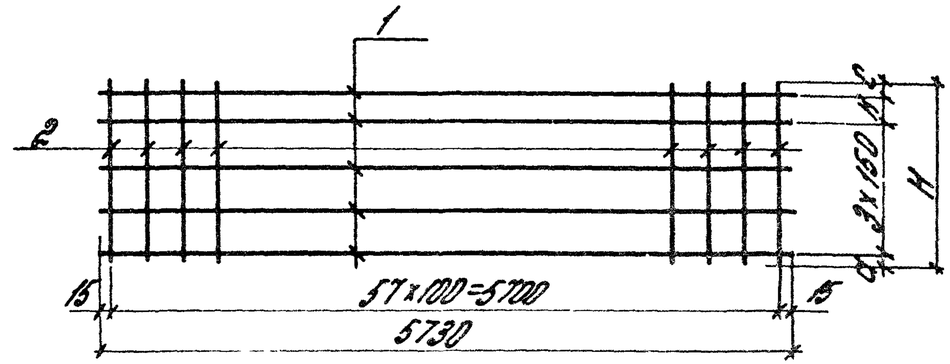

Обозначение	Марка	Габариты, мм H	a	K	c	Масса	Примечание
1030 1-12-1 0080	С13	600	25	100	25	9,8	
-01	С14	650	15	150	35	10,2	

Формат	Зона	Поз	Обозначение	Наименование	Кол	Примечание
				Детали		кг
Б4		1	1030 1-12-1 0081	ф5 Вр I ГОСТ 6727-80 ℓ=5730	5	0,88
				Переменные данные для исполнений		
				1030 1-12-1 0080		С13
				Детали		
Б4		2	1030 1-12-1 0082	ф5 Вр I ГОСТ 6727-80 ℓ=600	58	0,093
				1030 1-12-1 0080 -01		С14
				Детали		
Б4		2	1030 1-12-1 0083	ф5 Вр I ГОСТ 6727-80 ℓ=650	58	0,10

Взам инв №
Подпись и дата
Инв № подл

1030 1-12-1 0080

Сетка С (С13, С14)	Стадия	Масса	Масштаб
	0	По табл	
	Лист	Листов 1	

Рук отд Стилянский
Н контр Радаева
Гл инж Рудаков
Гл инж Дементьева

ЦНИИПРОМЗДАНИЙ

Формат	Зона	Поз	Обозначение	Наименование	Кол.	Примеч.
				Документация		
А4			1030.1-1.2-1009.0СБ	Сборочный чертеж		
А3			1030 1-1.2-1000.0ТО	Техническое описание		
				Детали		
				Ст отд ГОСТ 5781-82		
Б4		2	8 013 300	Ф8 АIII L = 300	2	0,12 кг
			Переменные данные для исполнений			
				1.030.1-1.2-1 009.0		
				МН1		
				Детали		
				Полоса ГОСТ 103-76		
Б4		1	6.60.060 150	-6×60 L = 150	1	0,42 кг
				1.030.1-1.2-1 0090-01		
				МН2		
				Детали		
				Уголок ГОСТ 8510-72*		
Б4		3	50.50 5.080 70	50×50×5 L = 70	1	0,26 кг

Нач отд	Волынский		1030 1-1.2-1 009.0
Н контр	Егоров		
Гл констр	Шац		
ГИП	Николаева		Изделие закладное МН (МН1, МН2)
Разраб	Коновалова		
Проверил	Хорошилова		
Исполнил	Лугова я		

Стадия	Лист	Листов
Р		1

ЦНИИЭП торгово-бытовых зданий и туристских комплексов

Рис. 1

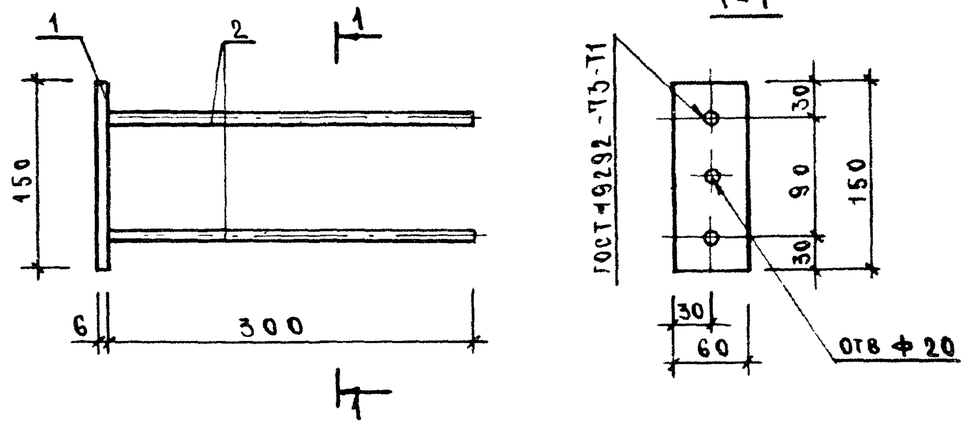

Рис 2

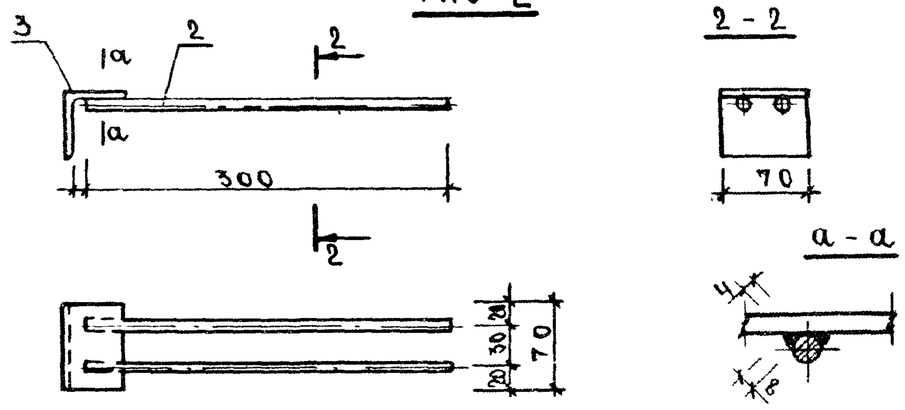

Обозначение	Марка	Рис	Масса кг
1.030.1-1.2-1009.0	МН1	1	0,66
-01	МН2	2	0,50

Взам. инв. № | Подпись и дата | Инв. № подл.

Нач отд	Волынский		1030.1-1.2-1009.0СБ
Н контр.	Егоров		
Гл констр	Шац		Изделие закладное МН (МН1, МН2) Сборочный чертеж
ГИП	Николаева		
Разраб	Коновалова		
Проверил	Хорошилова		
Исполнил	Лугова я		

Стадия	Масса	Масштаб
Р	см табл	
Лист	Листов 1	

ЦНИИЭП торгово-бытовых зданий и туристских комплексов

Формат А4

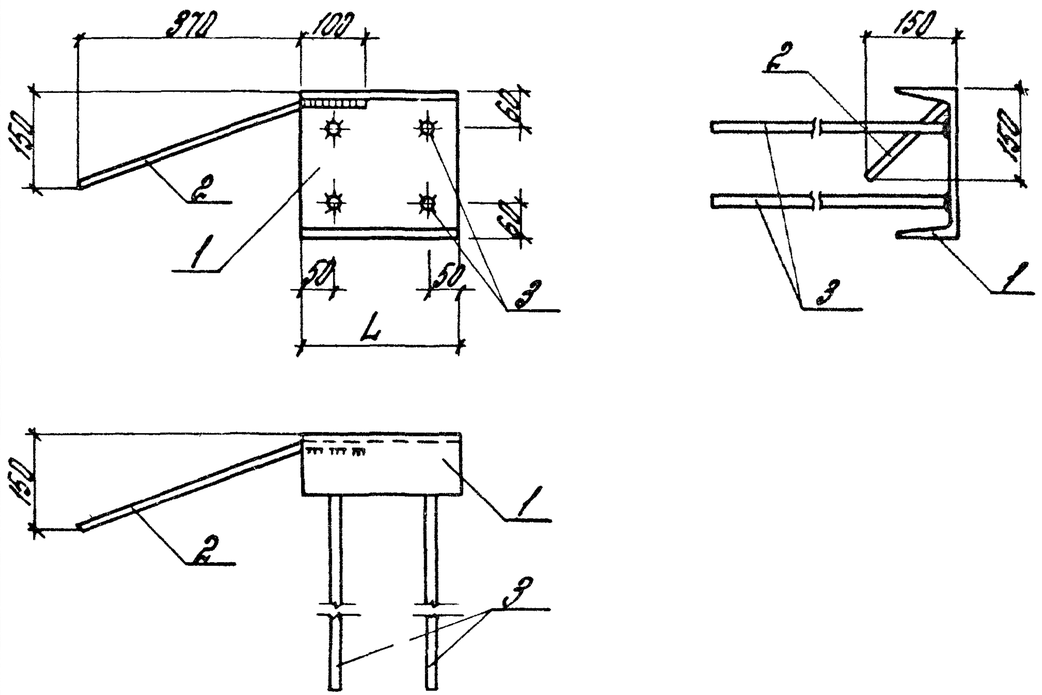

1. Приварку стержней поз 3 со швеллером производить в товр под слоем флюса
2. Толщина сварных швов $h_ш = 6$ мм

Обозначение	Марка	L, мм	Масса	Примечание
1.030.1-12-1 010.0	МН3	160	4,6	
-01	МН4			Зеркальное отражение
-02	МН5	210	5,8	
-03	МН6			Зеркальное отражение
-04	МН7	260	7,0	
-05	МН8			Зеркальное отражение

1.030.1-12-1 010.0СБ

Изделие закладное МН (МН3 – МН9)
Сборочный чертеж

Стадия	Масса	Масштаб	
Р	см таблицу		
Лист	Листов 1		

ЦНИИПРОМЗДАНИЙ

Рук отд	Стыцянский	
Н контр	Гадаева	
Гл инж пр	Рудаков	
Вед инж	Иванова	
Ст инж	Двинянинова	
Инж	Казанцева	

Наименование	Обозначение	Кол на шпоны 1.030.1-12-1 010.0							Примечание
		–	01	02	03	04	05		
Документация									
Сборочный чертеж	1.030.1-12-1 010.0								
Детали									
Швеллер 24 ГОСТ 8240-72	1.030.1-12-1 010.1	1	1						кг
То же	-0102			1	1				3,84
— —	-0103					1	1		5,04
Стержень ф10А III ГОСТ 5781-82	-0104	1	1	1	1	1	1		6,24
Стержень ф8А III ГОСТ 5781-82	-0105	4	4	4	4	4	4		0,31
									0,12
СОП									
ОПОС									
Мат		А4			Б4			Б4	Б4

1.030.1-12-1 010.0

Изделие закладное МН (МН3 – МН9)

Стадия	Лист	Листов
Р		1

ЦНИИПРОМЗДАНИЙ

Рук отд	Стыцянский	
Н контр	Гадаева	
Гл инж пр	Рудаков	
Вед инж	Иванова	
Ст инж	Двинянинова	
Инж	Казанцева	

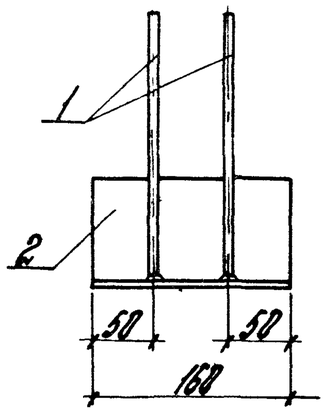

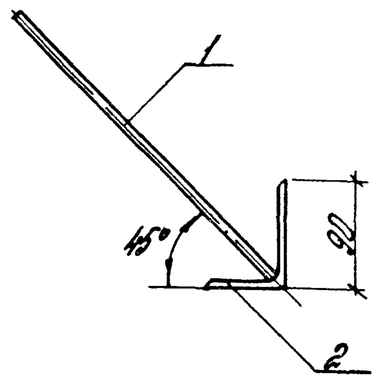

Формат	Зона	Поз	Обозначение	Наименование	Кол	Примечание
				Детали		
Б4		1	1 030 1-1 2-1 0111	Стержень ф10 А I ГОСТ 5781-82 ℓ=350	2	0,22
Б4		2	-0112	Уголок 90х56х8 ГОСТ 8510-72* ℓ=160	1	1,40

Соединение стержней в тавр с полосой выполнять под слоем флюса

1 030 1-1 2-1 0110

Изделие закладное МН9	Стадия	Масса	Масштаб		
	Р	1,84	1:5		
	Лист	Листов 1			
Рук отд	Смиянский		ЦНИИПРОМЗДАНИЙ		
Н контр	Радаева				
Гл инж	Рудаков				
Вед инж	Иванова				
Ст инж	Двинянинова				
Инж	Казанцева				

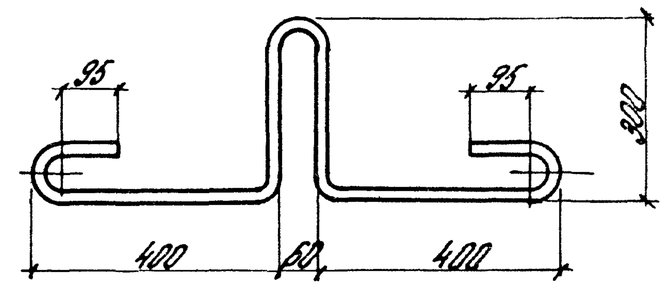

1 030 1-12-1 0002

Петля строповочная СП2	Стадия	Масса	Масштаб		
	Р	4,2	1:10		
	Лист	Листов 1			
Стержень ф20 А I ГОСТ 5781-82 ℓ=1700	ЦНИИПРОМЗДАНИЙ				
Рук отд	Смиянский				
Н контр	Радаева				
Гл инж	Рудаков				
Вед инж	Иванова				
Ст инж	Двинянинова				
Инж	Казанцева				

Инв № подл | Подпись и дата | Взам инв №

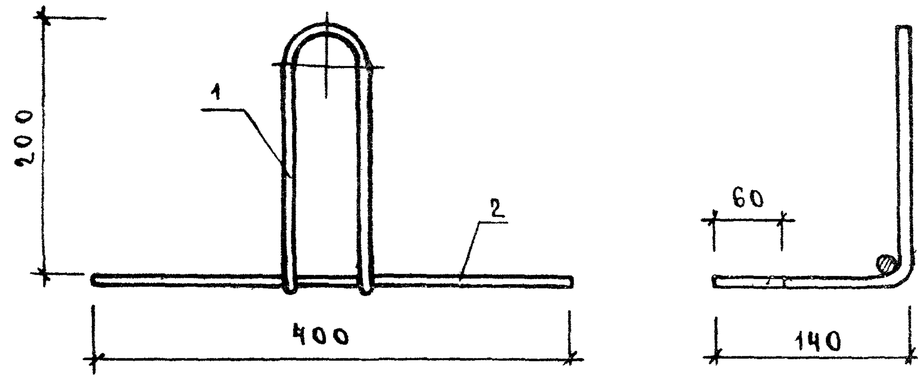

Формат	Зона	Поз	Обозначение	Наименование	Кол.	Примеч.
				Детали		
				СТ ОТД ГОСТ 5781-82		
А4		1	1.030.1-1.2-1.0001	ГС1	1	0,53 кг
Б1		2	5011.400	⌀10 АI L=400	1	0,25 кг

Нач отд	Волынский		
Н контр	Егоров		
Гл констр	Шац		
ГИП	Николаева		
Разраб.	Коновалова		
Проверил	Хорошилова		
Исполнил	Лугова		

1.030.1-1.2-1.0.12.0

Петля строповочная СП1

Стадия	Масса	Масштаб
Р	0,78 кг	

Лист | Листов 1

ЦНИИЭП торгово-бытовых зданий и туристских комплексов

Вид А

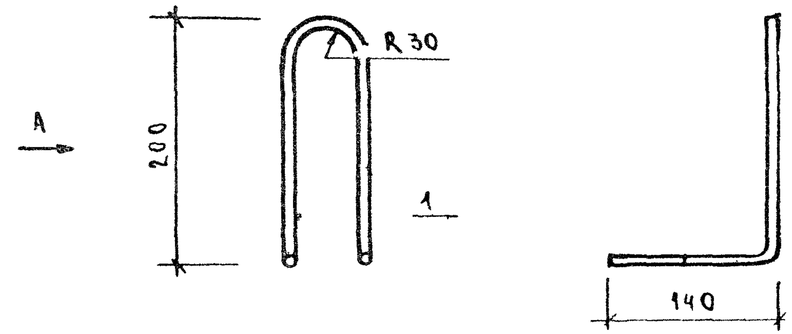

Формат	Зона	Поз	Обозначение	Наименование	Кол	Примеч
				Детали		
				СТ ОТД ГОСТ 5781-82		
А4		1	10 011 860	⌀10 АI L=[illegible]		

Нач отд	Волынский		
Н контр	Егоров		
Гл констр	Шац		
ГИП	Николаева		
Разраб.	Коновалова		
Проверил	Хорошилова		
Исполнил	Лугова		

1.030.1-1.2-1.0001

Гнутый стержень ГС1

Стадия	Масса	Масштаб
Р	0,53 кг	

Лист | Листов 1

ЦНИИЭП торгово-бытовых зданий и туристских комплексов

Инв № подл. | Подпись и дата | Взам. инв. №

Наименование	Количество на марку				
	ПК30 10	2ПК31 10-1	2ПК31 10-2	1ПК39 10-1	1ПК39 10-2
Изделия арматурные					
Арматура класса					
Вр-I ГОСТ 6727-80					
ф4	7,01	7,22	7,22	9,28	9,28
Итого класса Вр-I	7,01	7,22	7,22	9,28	9,28
Всего изделий арматурных	7,01	7,22	7,22	9,28	9,28
Изделия закладные					
Арматура класса					
А-I ГОСТ 5781-82					
ф10	2,34	2,34	2,34	2,34	2,34
Итого класса А-I	2,34	2,34	2,34	2,34	2,34
А-III ГОСТ 5781-82					
ф8	0,96	0,96	0,96	0,96	0,96
Итого класса А-III	0,96	0,96	0,96	0,96	0,96
Прокат марки ВСт3кп					
ГОСТ 103-76					
6×60	0,84	0,84	0,84	0,84	0,84
Итого ГОСТ 103-76	0,84	0,84	0,84	0,84	0,84
ГОСТ 8509-72*					
L50×5	0,52	0,52	0,52	0,52	0,52
Итого ГОСТ 8509-72*	0,52	0,52	0,52	0,52	0,52
Итого марки ВСт3кп	1,36	1,36	1,36	1,36	1,36
Всего изделий закладных	4,66	4,66	4,66	4,66	4,66
Общий расход	11,67	11,88	11,88	13,94	13,94

Нач отд	Волынский		1 030 1-1 2-1 0 000 РС
Н контр	Луговая		
Гл кон отд	Шац		Ведомость расхода стали на элемент, кг
ГИП	Николаева		Стадия: Р; Лист: 1; Листов: 2
Разраб	Коновалова		ЦНИИЭП торгово-бытовых зданий и туристских комплексов
Проверил	Хорошилова		
Исполнил	Егоров		

Наименование	Количество на марку			
	ПК 60 6,5-Л	ПК 60 7-Л	ПК 60 7,5-Л	ПК 60 8-Л
Изделия арматурные				
Арматура класса				
Вр-I ГОСТ 6727-80				
ф5	13,9	13,9	14,5	14,5
Итого класса Вр-I	13,9	13,9	14,5	14,5
А-III ГОСТ 5781-82				
ф10	31,5	31,5	35,0	35,0
Итого класса А-III	31,5	31,5	35,0	35,0
Всего изделий арматурных	45,4	45,4	49,5	49,5
Изделия закладные				
Арматура класса				
А-I ГОСТ 5781-82				
ф20	8,0	8,0	8,0	8,0
Итого класса А-I	8,0	8,0	8,0	8,0
А-III ГОСТ 5781-82				
ф8	0,8	0,8	0,8	0,8
ф10	2,2	2,2	2,2	2,2
Итого класса А-III	3,0	3,0	3,0	3,0
Прокат марки ВСТ 3кп				
ГОСТ 8240-72				
С24	7,6	7,6	9,8	12,4
Итого ГОСТ 8240-72	7,6	7,6	9,8	12,4
ГОСТ 8510-72*				
L 90х56х8	4,2	4,2	4,2	4,2
Итого ГОСТ 8510-72*	4,2	4,2	4,2	4,2
Итого марки ВСТ3кп	11,8	11,8	14,0	16,6
Всего изделий закладных	22,8	22,8	25,0	27,6
Общий расход	68,2	68,2	74,5	[illegible]