ТИПОВОЙ ПРОЕКТ
901-4-79с.84

РЕЗЕРВУАРЫ ДЛЯ ВОДЫ
ПРЯМОУГОЛЬНЫЕ ЖЕЛЕЗОБЕТОННЫЕ СБОРНЫЕ
ЕМК. 500...1400 $м^3$
ДЛЯ СЕЙСМИЧЕСКИХ РАЙОНОВ

Альбом III
Конструкции железобетонные

25622-02

				Привязан
Инв №				

ТИПОВОЙ ПРОЕКТ
901-4-79с.84

РЕЗЕРВУАРЫ ДЛЯ ВОДЫ

ПРЯМОУГОЛЬНЫЕ ЖЕЛЕЗОБЕТОННЫЕ СБОРНЫЕ

ЕМК. 500...1400 м³

ДЛЯ СЕЙСМИЧЕСКИХ РАЙОНОВ

Альбом III

СОСТАВ ПРОЕКТА

Альбом I Пояснительная записка. Материалы для проектирования резервуаров емк. 50...10000 м³. Показатели результатов применения научно-технических достижений в строительных решениях проекта /из ТП901-4-82с.84/

Альбом II Технологические трубопроводы и сигнализация резервуаров емк. 50...20000 м³ /из ТП901-4-76.83/

Альбом III Конструкции железобетонные

Альбом IV Строительные изделия резервуаров емк. 50...1400 м³

Альбом V Сметы

Альбом VI Ведомость потребности в материалах резервуар емк. 500 м³

Примененная проектная документация: „Фильтры-поглотители для резервуаров чистой воды" ТП0901-9-1.83; 0901-9-2.83; 0901-9-8.83; 0901-9-9.83.

Утвержден Госстроем СССР
протокол № 55 от 30.06.82 г.
Рабочая документация
введена в действие
В/О Союзводоканалниипроект
приказ № 165 от 25 июля 1984 г

Разработан
ГПИ Союзводоканалпроект и ЦНИИпромзданий
при участии НИИЖБ

Союзводоканалпроект
Гл. инженер Б.Я. Самохин
Гл. инж. проекта В.А. Филатов

ЦНИИпромзданий
Гл. инженер В.В. Грачев
Гл. инж. проекта А.П. Черномаз

НИИЖБ
Зам. директора Н.Н. Коровин
Зав. лаб. Г.И. Бердичевский
Ст. науч. сотрд. С.И. Докидовский

				Привязан	
Инв. №					

Альбом III

Ведомость основных комплектов рабочих чертежей

Обозначения	Наименование	Примеч
ТП 901-4-79с.84-III	Конструкции железобетонные	
ТП 901-4-76.83-IIТ	Технологические трубопроводы	
ТП 901-4-76.83-IIС	Сигнализация	

Ведомость рабочих чертежей основного комплекта

Лист	Наименование	Примеч
1;2	Общие данные	
3	План. Разрезы	
4;5	Спецификация к схемам расположения элементов сборных конструкций	
6	Схемы расположения элементов сборных конструкций	
7	Узлы I...V. Стыки элементов стен	
8;9	" VI...XI; XVI. Сопряжение конструктивных элементов	
10	Узел XII. Устройство для обмена воздуха (для воды питьевого качества)	
11	Узел XIII. то же (для воды нелитьевого качества)	
12	Узел XIV Камера лаза	
13	Узел XV. Камера приборов	
14	Днище. Спецификация элементов	
15	Днище. Ведомость расхода стали	
16	Днище Опалубочный чертеж	
17	Днище Армирование	
18	Днище. Разрезы	
19	Узлы гидроизоляции	

Типовой проект разработан в соответствии с действующими нормами и правилами.

Гл. инженер проекта (Филатов В.А)

Ведомость ссылочных и прилагаемых документов

Обозначение	Наименование	Примеч.
	Ссылочные документы	
3.900-3 вып 4/82ч 1,2; вып 15; вып. 2/82	Сборные ж б. конструкции емкостных сооружений для водоснабжения и канализации	
1 494-32	Зонты и дефлекторы вентиляционных сетей	
1 459-2 вып 3	Стальные лестницы, переходные площадки и ограждения	
4 901-18	Оборудование резервуаров	
	Прилагаемые документы	
ТП 901-4-79с.84-IV	Строительные изделия резервуаров емк. 50 .1400 м³	

Инв. № подлинника | Подпись и дата | Взам. инв. №

Привязан			
901-4-79с.84-III			
Резервуары емкостью 500 ... 1400 м³	Стадия	Лист	Листов
	Р	1	
Общие данные (начало)	СОЮЗВОДОКАНАЛПРОЕКТ		

Гип	Филатов	
Н контр	Алмазов	
Нач отд	Филатов	
Рук бриг	Алмазов	
Вед инж	Толстикова	
Инжен	Коромова	

Копировал: Доценко

Формат А3

Альбом III

Ведомость объемов сборных бетонных и железобетонных конструкций

	Наименование группы элементов конструкций	Код	Кол., м³ на резервуар емкостью								Примеч.
			500	600	700	900	1000	1100	1200	1400	
1	Фундаменты стаканного типа и башмаки	58 1200	2,31	3,08	3,85	4,62	5,39	6,16	6,93	7,70	
2	Колонны	58 2100	0,78	1,04	1,30	1,56	1,82	2,08	2,34	2,60	
3	Стеновые панели наружные (в т.ч. блоки угловые)	58 3100	27,24	30,66	34,08	37,50	40,92	44,34	47,76	51,18	
4	Плиты покрытия	58 4100	14,65	18,43	22,21	25,99	29,77	33,55	37,33	41,11	
6	Детали смотровых колодцев (колпаки камер на покрытии)	58 5500	1,30	1,30	1,30	1,30	1,30	1,30	1,30	1,30	
	Всего бетона и железобетона		46,28	54,51	62,74	70,97	79,20	87,43	95,66	103,89	

Ведомость спецификаций

Лист	Наименование	Примеч
4,5	Спецификация к схемам расположения элементов сборных конструкций резервуара	
7...9	Спецификация узлов	
10	" устройства для обмена воздуха (для воды питьевого качества)	
11	То же (для воды непитьевого качества)	
12	Спецификация камеры люка	
13	" камеры приборов	
14	" днища	
19	" узлов гидроизоляции	

Материалы на изготовление сборных бетонных и железобетонных конструкций учтены в ведомости потребности в материалах и отдельно не учитываются

Инв. N подл. | Подпись и дата | Взам. инв. N

Привязан

Инв. N

ГИП	Филатов		
Н. контр.	Алмазов		
Нач. отд.	Филатов		
Рук. гр.	Алмазов		
Ст. инж.	Елистратова		
Инжен.	Абрамова		

ТП 901-4-79с.84-III

Резервуар емкостью 500... 1400м³

Общие данные (окончание)

Стадия	Лист	Листов
Р	2	

СОЮЗВОДОКАНАЛПРОЕКТ

Копир Лаврухина

Формат А3

Альбом III

1-1

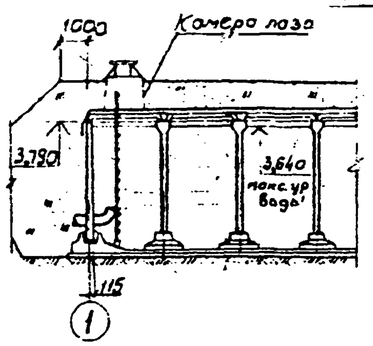

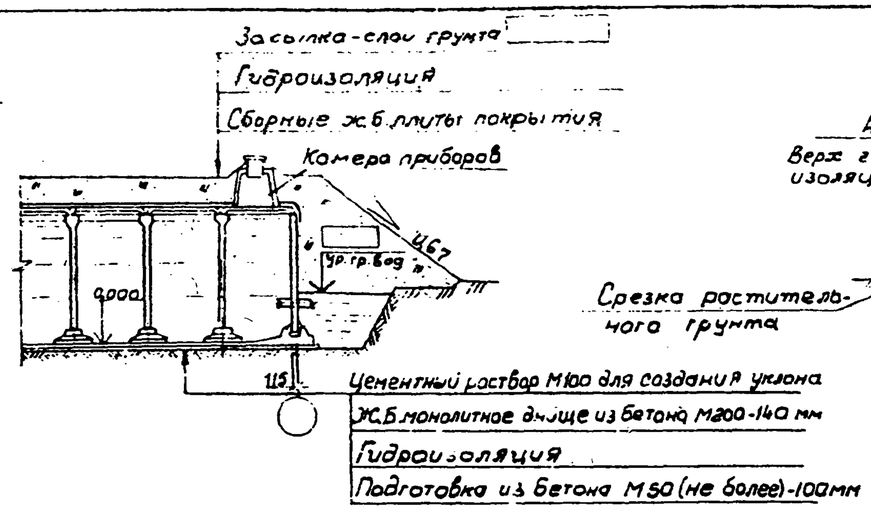

2-2

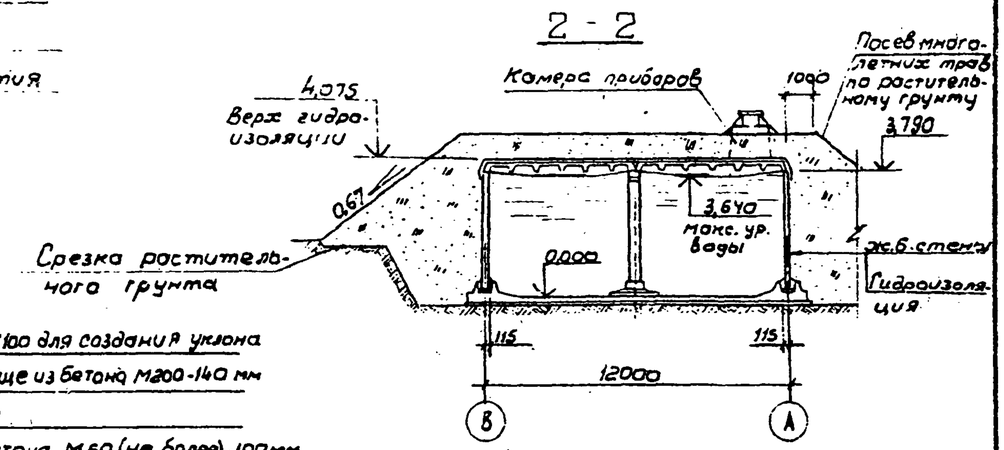

План на отм. 3,790

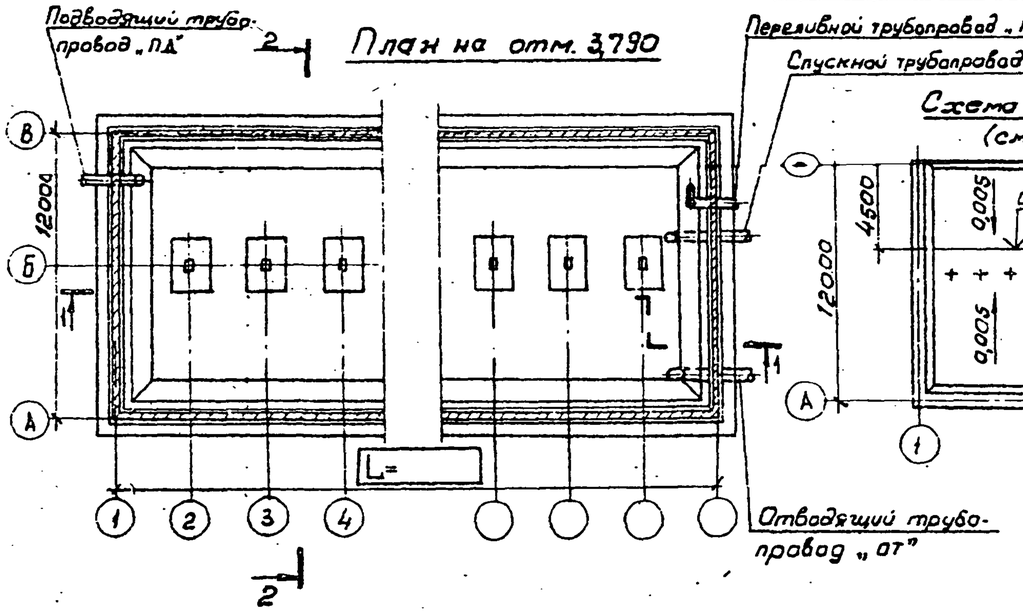

Схема уклонов по днищу

(см. примеч. 5)

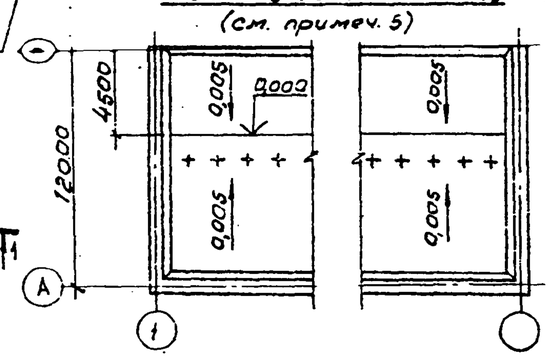

1. Относительной отметке 0,000 (верх ж.б. днища) соответствует абсолютная отметка
2. Технологические трубопроводы см. альбом II
3. Стены и днище резервуаров воды непитьевого качества не изолируются.
4. В резервуарах воды питьевого качества поверхности цементного раствора и днища, контактирующие с водой, обработать до ликвидации раковин и пор.
5. Цементный раствор укладывается после монтажа конструкций

В проекте разработан резервуар марки

РЕ

Привязан

Инв. №

ГИП	Филатов		
Н.контр.	Алмазов		
Нач.отд.	Филатов		
Рук.гр.	Алмазов		
Вед.инж.	Тяпстикова		
Инжен.	Абрамова		

ТП 901-4-79с.84-III

Резервуары емкостью 500... 1400 м³

Стадия	Лист	Листов
Р	3	

План. Разрезы

СОЮЗВОДОКАНАЛПРОЕКТ

Инв. № подл. | Подпись и дата | Взам. инв. №

Копир. В. Филиппова

Формат А3

Инв. № подл.	Подпись и дата	Взам. инв. №

Альбом III

Марка, поз.	Обозначение	Наименование	Кол. на исполнение 5	6	7	9	10	11	12	14		Масса ед. кг	Примеч.
1	3.900-3.15 3.00000	Фундамент под колонну	3	4	5	6	7	8	9	10		1920	см. примеч.
2	2.00000	Колонна	3	4	5	6	7	8	9	10		660	"
3	901-4-79с.84-IV-2.300	Блок угловой	4	4	4	4	4	4	4	4		1860	"
4	-2.200	Панель стеновая угловая	8	8	8	8	8	8	8	8		1180	"
	Переменные данные для исполнений												
		РЕЭ-М											
5	901-4-79с.84-IV-2.100-06	Панель стеновая	6	8	10	12	14	16	18	20		280	см. примеч
6	-18	То же	1	1	1	1	1	1	1	1		1280	"
7	-20	"	1	1	1	1	1	1	1	1		1280	"
8	-06	"	4	4	4	4	4	4	4	4		1280	"
9	-IV-3.100-04	Плита покрытия	2	2	2	2	2	2				1680	
	-05	То же							2	2		1680	
10	-10	"	1	1	1	1	1	1				1250	
	-11	"							1	1		1250	
11	-01	"	4	6	8	10	12	14	16	18		1580	
12	-07	"	1	1	1	1	1	1				1660	
	-08	"							1	1		660	
		РЕЭ-С											
5	901-4-79с.84-IV-2.100-04	Панели стеновая	6	8	10	12	14	16	18	20		480	См. примеч.
6	-15	То же	1	1								480	"
	-17	"			1	1	1	1	1	1		480	"
7	-16	"	1	1								480	"
	-19	"			1	1	1	1	1	1		480	"
8	-04	"	4	4								480	"
	-05	"			4	4	4	4	4	4		480	"
9	-IV-3.100-03	Плита покрытия	2	2	2	2	2	2	2	2		400	
10	-09	То же	1	1	1	1	1	1	1	1		450	
11	-IV-3.100	"	4	6	8	10	12	14	16	18		480	
12	-06	"	1	1	1	1	1	1	1	1		400	

Копир. Б. Филиппова

Формат А3

ГИП	Филатов		
Н. контр.	Алмазов		
Нач. отд.	Филатов		
Рук. гр.	Алмазов		
Вед. инж.	Толстикова		
Инжен.	Абрамова		

Привязан

Инв. №

ТП 901-4-79с.84-III

Резервуары емкостью 500...1400 м³

Спецификация к схемам расположения элементов сборных конструкций (начало)

Стад.	Лист	Листов
Р	4	

СОЮЗВОДОКАНАЛПРОЕКТ

Инв.N подл.	Подпись и дата	Взам.инв.N

Альбом III

Марка, поз.	Обозначение	Наименование	Кол. на исполнение *									Масса ед.,кг	Примеч.
			5	6	7	9	10	11	12	14			
		РЕ8-М											
5	901-4-79с.84-IV-2.100-01	Панель стеновая	6	8	10	12	14	16	18	20		4280	см. примеч.
6	-08	то же	1	1	1							4280	"
	-12	"				1	1	1	1	1		4280	"
7	-10	"	1	1	1							4280	"
	-14	"				1	1	1	1	1		4280	"
8	-01	"	4	4	4							4280	"
	-03	"				4	4	4	4	4		4280	"
9	-IV-3.100-04	Плита покрытия	2	2	2	2	2	2	2	2		4400	
10	-10	то же	1	1	1	1	1	1	1	1		4350	
11	-01	"	4	6	8	10	12	14	16	18		4680	
12	-07	"	1	1	1	1	1	1	1	1		4400	
		РЕ8-С											
5	901-4-79с.84-IV-2.100	Панель стеновая	6	8	10	12	14	16	18	20		4280	см. примеч.
6	-07	то же	1	1	1	1	1	1	1			4280	"
	-11	"								1		4280	"
7	-09	"	1	1	1	1	1	1	1			4280	"
	-13	"								1		4280	"
8	-IV-2.100	"	4	4	4	4	4	4	4			4280	"
	-02	"								4		4280	"
		Поз.9...12 см. РЕ9-С											
		РЕ7-М											
5	901-4-79с.84-IV-2.100-01	Панель стеновая	по РЕ8-М			12	14	16	18	20		4280	см. примеч.
6	-08	то же				1	1	1	1	1		4280	"
7	-10	"				1	1	1	1	1		4280	"
8	-01	"				4	4	4	4	4		4280	"
		Поз. 9...12 см. РЕ8-М											
		РЕ7-С											
5	901-4-79с.84-IV-2.100	Панель стеновая	по РЕ8-С							20		4280	см. примеч.
6	-07	то же								1		4280	"
7	-05	"								1		4280	"
8	-IV-2.100	"								4		4280	"
		Поз. 9...12 см. РЕ9-С											

* Вторая цифра марки исполнения резервуара, т.е. его емкость в сотнях $м^3$

Поверхности изделий поз. 1...8, контактирующие с водой питьевого качества должны быть гладкими без раковин и пор.

				ТП901-4-79с.84-III		
		ГИП	Филатов			
Привязан		Н.контр.	Алмазов	Резервуары емкостью 500...1400 $м^3$	Стадия	Лист	Листов
		Нач.отд.	Филатов		Р	5	
		Рук.гр.	Алмазов				
		Вед.инж.	Толстикова	Спецификация к схемам расположения элементов сборных конструкций (окончание)	Союзводоканалпроект		
Инв.N		Инженер	Абрамова				

Копировал Лаврухина Формат А3

Альбом III

Схема расположения элементов стен и колонн

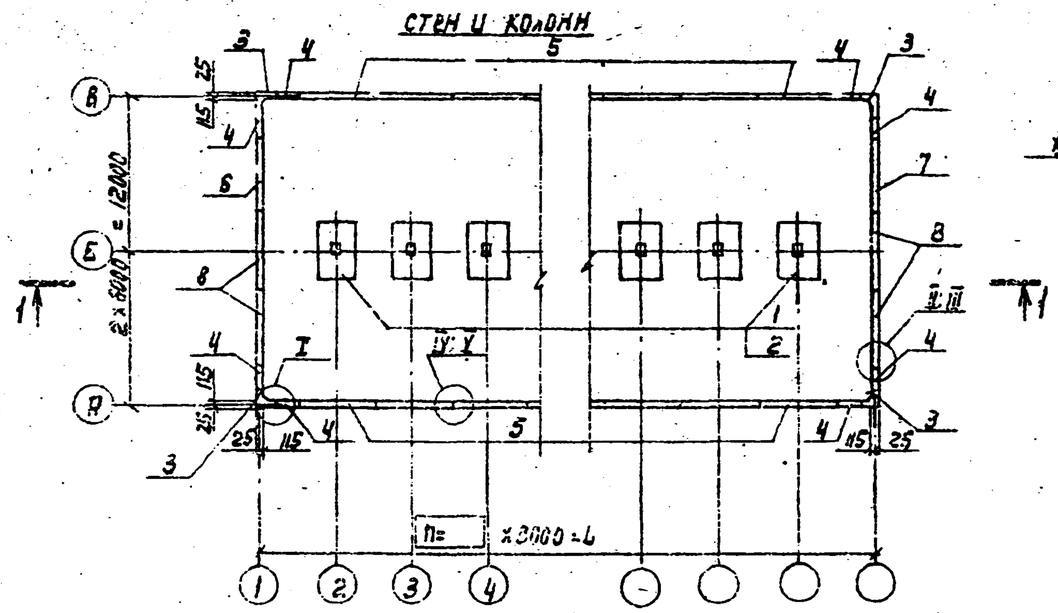

Схема расположения элементов покрытия

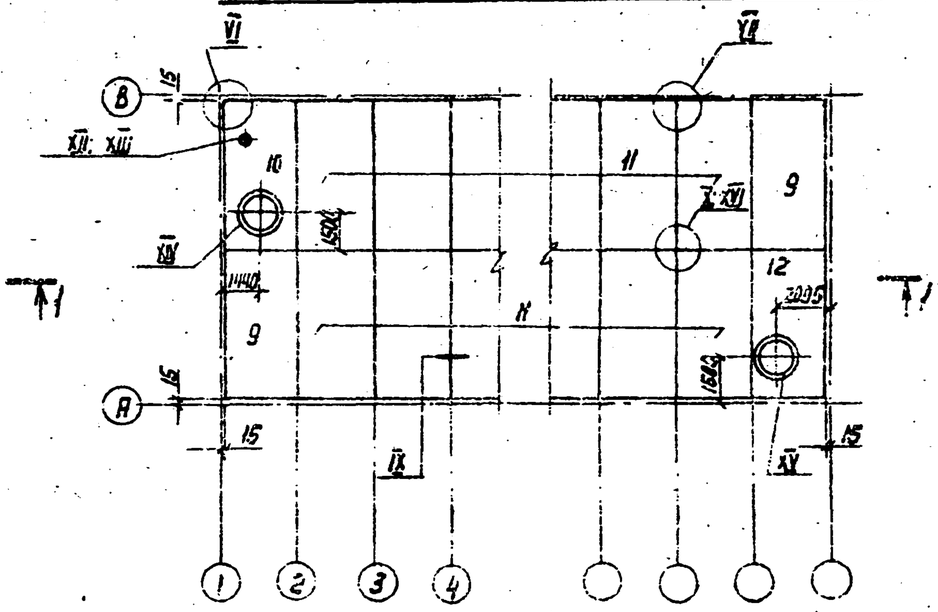

1-1

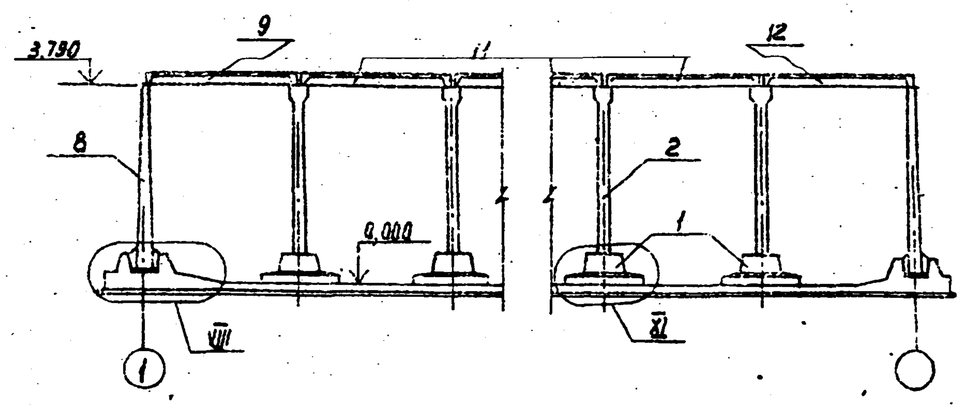

г. Внутренние швы резервуара заделать, а места их установки оштукатурить.

2. Плиты поз. К уложить на стену ребром с учетом закладными изделиями.

Взам. инв. N				ТП 901-4-79с.84-III			
Подпись и дата							
Инв. N подл.							

Привязан	ГИП	Филатов	Резервуары емкостью 500...1400 м³	Стадия	Лист	Листов
	Н. контр.	Алмазов		Р	6	
	Нач. отд.	Филатов				
	Рук. гр.	Алмазов	Схемы расположения элементов сборных конструкций	Союзводоканалпроект		
	Вед. инж.	Толстикова				
Инв. N	Инженер	Абрамова				

Альбом III

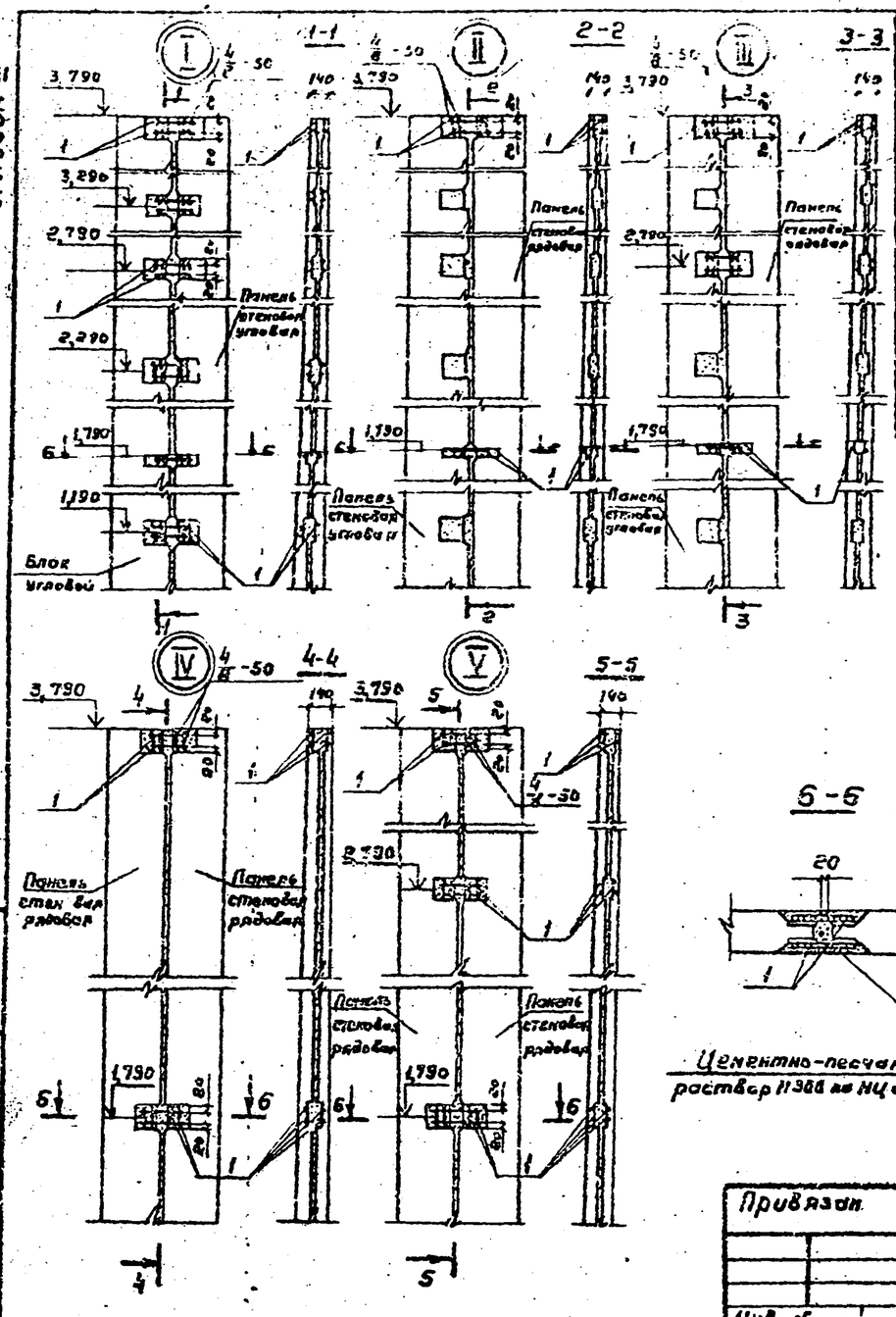

Марка ПСЗ	Обозначение	Наименование	Кол. на узел I	II 1)	III 2)	IV 1)	V 2)	Масса ед., кг	Примеч.
		Детали							
		Соединительные накладки							
1		Ф10 А-III ГОСТ 5781-82 ℓ=200	24	8	12	8	12	0,123	
		Материалы							
		Цементно-песчаный							
		раствор М 300	0,040	0,035	0,035	0,027	0,037		$м^3$
Кол. узлов	на базовый резервуар емк. 500 $м^3$		8	8	8	8	8		
	на 1 доп. модульную секцию длиной 3 м					2	2		

1) при сейсмичности 7, 8 баллов
2) при сейсмичности 9 баллов

Обозначение сварного шва

4 – высота сварного шва (h=4мм)
8 – ширина сварного шва (a=8мм)
50 – длина сварного шва (ℓ=50мм)

Электроды типа Э46А

Ведомость расхода стали на элемент, кг

Марка элемента	Изделия соединительные: Арматура класса А-III ГОСТ 5781-82 ф10		Итого	Общий расход
Узел I	3,0		3,0	3,0
Узел II	1,0		1,0	1,0
Узел III	1,5		1,5	1,5
Узел IV	1,0		1,0	1,0
Узел V	1,5		1,5	1,5

6-6

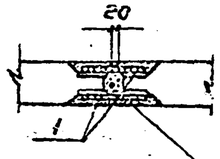

Цементно-песчаный раствор М300 на НЦ или РПЦ

Инв. № подл. | Подпись и дата | Взам. инв. №

Привязан.

Инв. №

ГИП	Филатов	
Н.контр.	Алиязов	
Нач.отд.	Филатов	
Рук. бр.	Алиязов	
Вед.инж.	Толстокова	
Ст.инж.	Брянцева	

ТП 901-4-79с.84-III

Резервуары емкостью 500...1400 $м^3$

Стадия	Лист	Листов
Р	7	

Узлы I...V. Стыки элементов стен

СОЮЗВОДОКАНАЛПРОЕКТ

Копировал: Гольденбоун

Формат А3

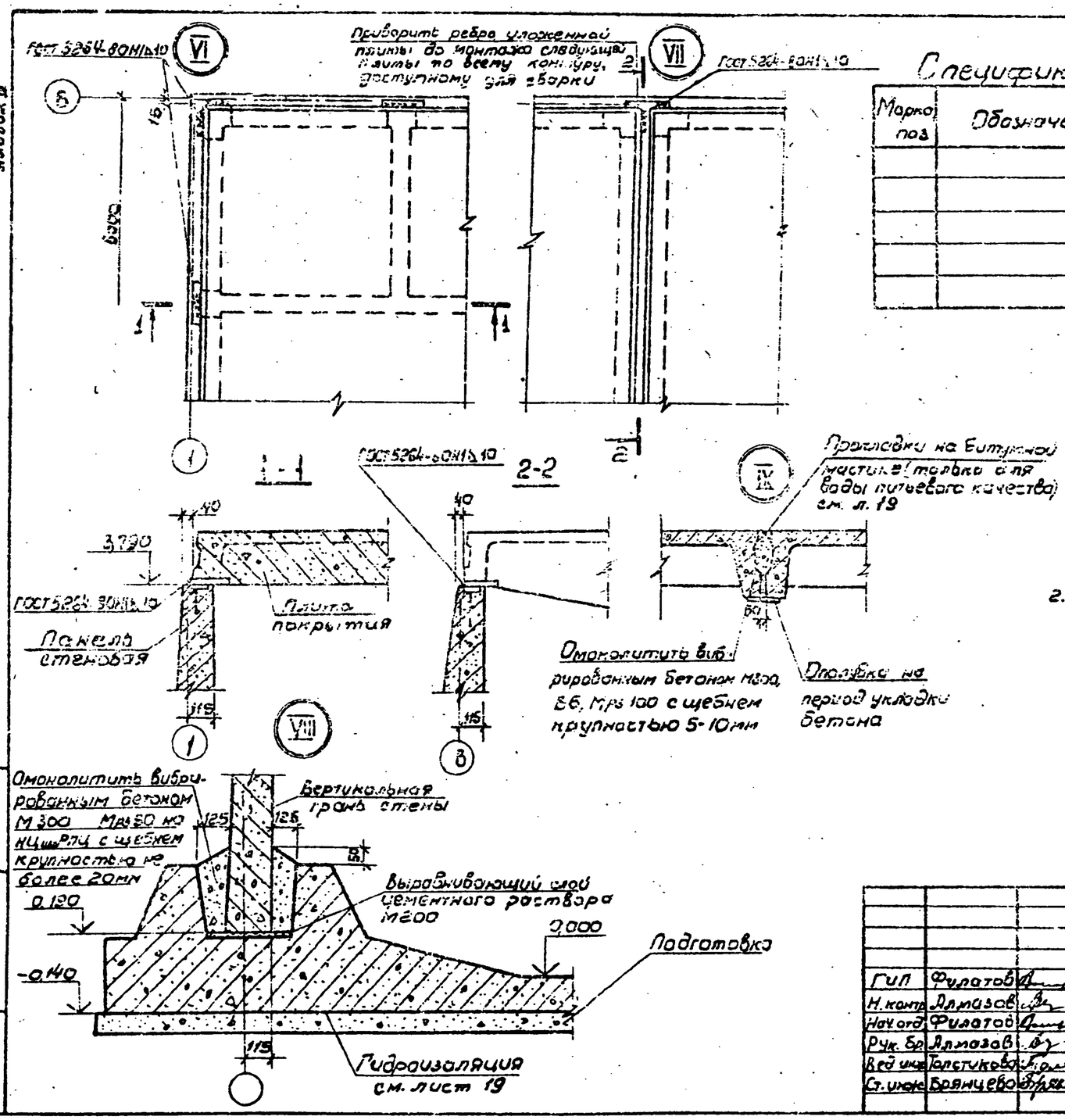

1. Зазоры в опирании плит не допускаются. При наличии зазора приварить расчетными швами к закладным изделиям стальную подкладку соответствующей толщины.
2. Электроды типа Э46А.

Спецификация на узел VIII (на 1 пм)

Марка поз	Обозначение	Наименование	Кол	Масса ед. кг	Примеч.
		Материалы			
		Цементно-песчаный			
		раствор М 200	0,011		м³
		Бетон М300 Мрз 50	0,068		м³

Привязан

Инв. №

ГИП	Филатов		
Н. контр.	Алмазов		
Нач. отд.	Филатов		
Рук. гр.	Алмазов		
Вед. инж.	Толстикова		
Ст. инж.	Брянцева		

ТП 901-4-79с.84-III

Резервуары емкостью 500...1400 м³.

Стадия	Лист	Листов
Р	8	

Узлы VI...IV. Сопряжение конструктивных элементов

СОЮЗВОДОКАНАЛПРОЕКТ

Инв. № подл. | Подпись и дата | Взам. инв. №

Копировал: В. Филиппова Формат А3

Альбом III

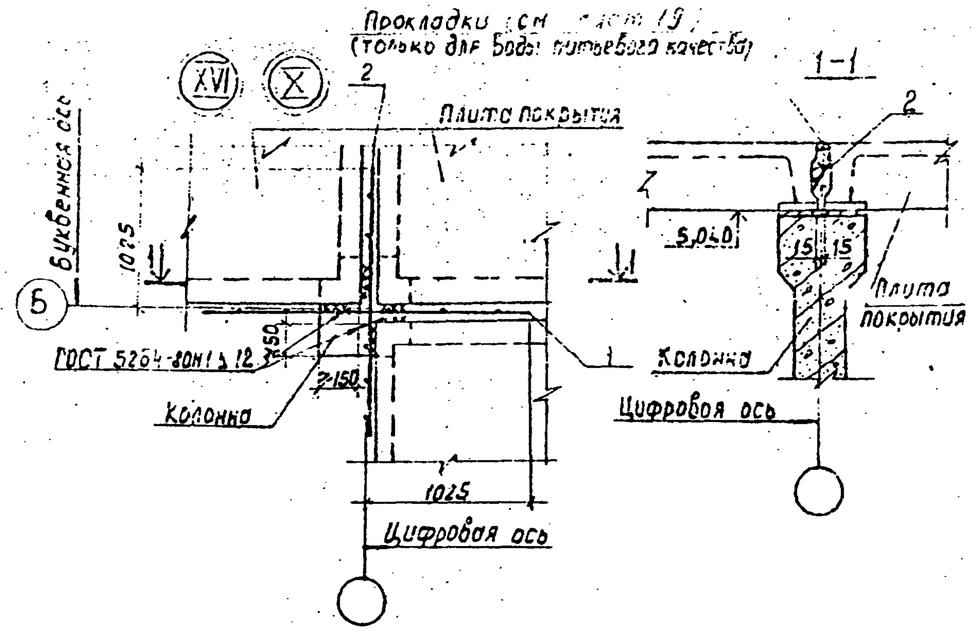

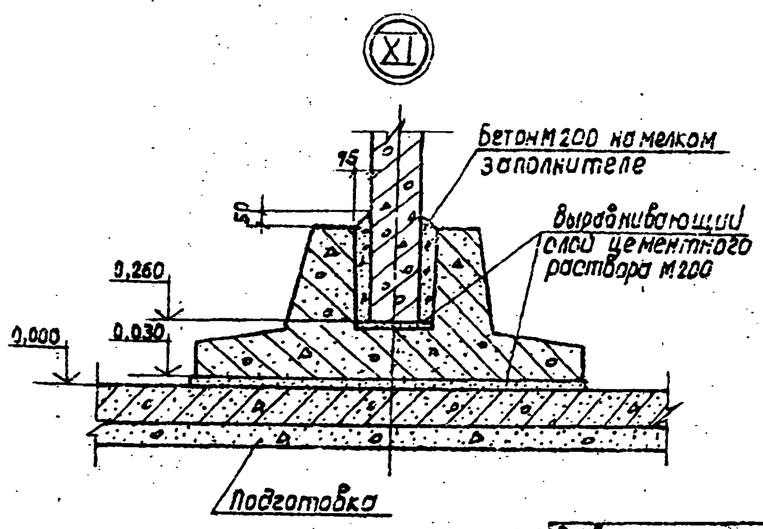

Поз.	Обозначение	Наименование	Кол. на узел X 1)	XVI 2)	XI	Примеч.
		Сборочные единицы				
1	901-4-79с.84-IV-5.000	Сетка	1			1,32 кг
	-02	"		1		2,02 кг
2	-01	"	1			1,26 кг
	-03	"		1		1,96 кг
		Материалы				
		Цементно-песчаный раствор М 200			0,100	$м^3$
		Бетон М 200 Мрз 50			0,034	$м^3$
		Бетон М300 Мрз 100	0,095 / 0,032	0,095 / 0,032		*) $м^3$

1) при сейсмичности 7, 8 баллов;
2) при сейсмичности 9 баллов;
*) в числителе - на 6 пм стыка по цифровой оси (на длину плиты) в знаменателе - на 3 пм стыка по буквенной оси (на ширину плиты)

Ведомость расхода стали на элемент, кг

Марка элемента	Изделия арматурные			Всего	Общий расход
	Арматура класса				
	A-I	A-III			
	ГОСТ 5781-82				
	ф6	ф6	ф8		
Узел X	0,74	1,34		2,58	2,58
" XVI	0,74		3,24	3,98	3,98

1. Зазоры в опирании плит не допускаются. При наличии зазора приварить расчетными швами к закладным изделиям стальную подкладку соответствующей толщины.
2. Четвертая плита на колонне не приваривается.
3. Стыки плит покрытия заделать вибрированным бетоном М300 В6 Мрз 100 на НЦ или РПЦ с щебнем крупностью 5...10 мм с устройством опалубки.
4. Электроды типа Э 46 А.

Привязан			
Инв. №			
Н.контр.	Гостикова		
Нач.отд.	Филатов		
Рук.бриг.	Алмазов		
Ст.инж.	Брянцева		
Техник	Зубина		

ТП901-4-79с.84-III

Резервуары емкостью 500...1400 $м^3$

Узлы X; XI; XVI. Сопряжение конструктивных элементов

Стадия	Лист	Листов
Р	9	

СОЮЗВОДОКАНАЛПРОЕКТ

Инв. № подл. | Подпись и дата | Взам. инв. №

Копировал: Доценко

Формат А3

Глубом II

1-1

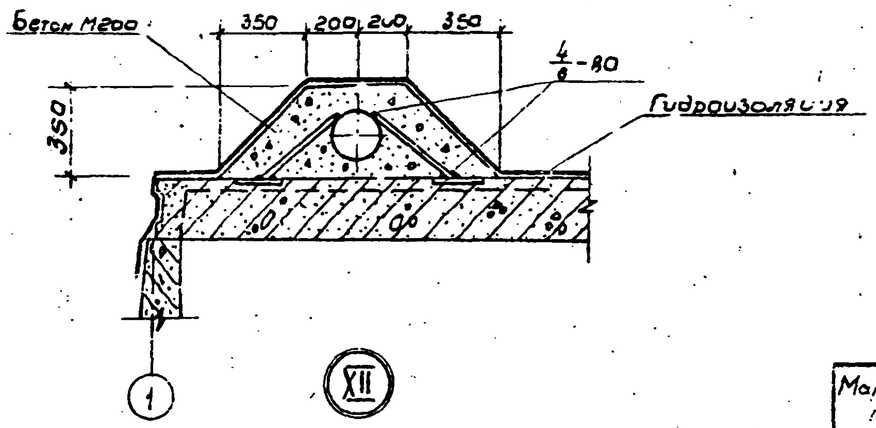

2-2

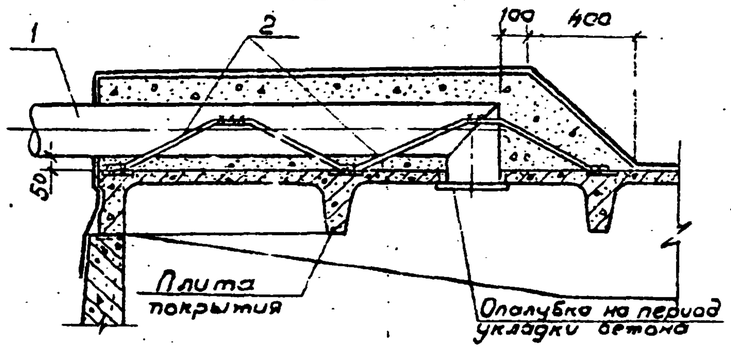

XII

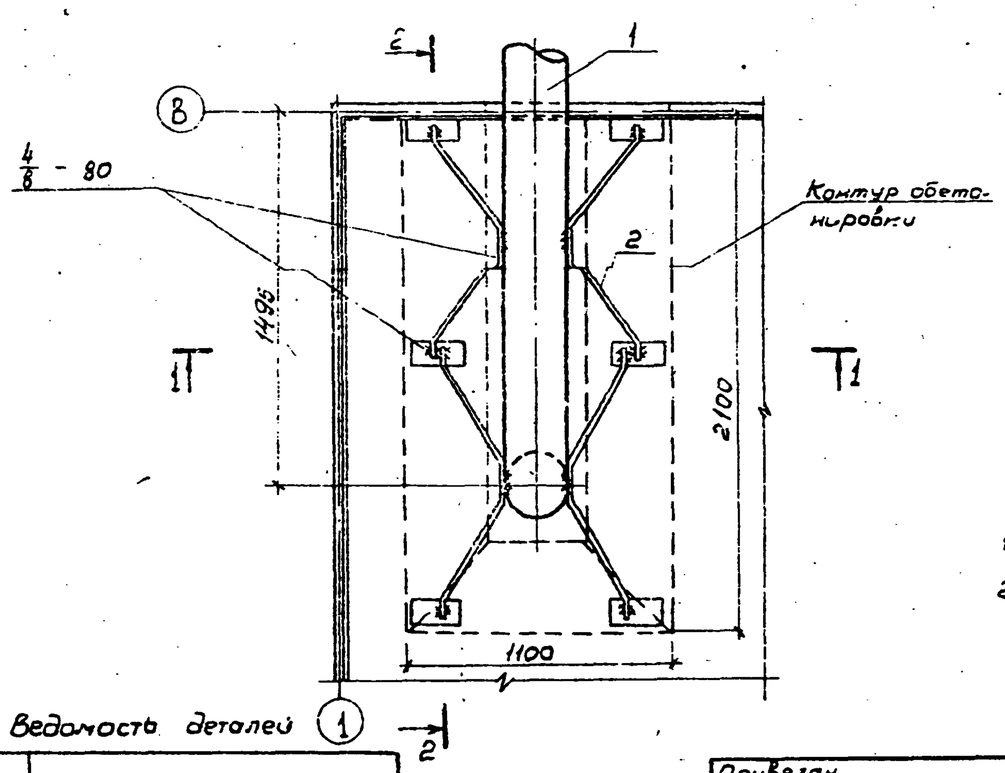

Марка поз.	Обозначение	Наименование	Кол. на 1 столь –	Кол. на 1 столь -01	Масса ед. кг	Примеч.
		Сборочные единицы				
1		Воздуховод dy = 100	1			
		dy = 200		1		
		Детали				
2*		ф10 А-I ГОСТ 5781-82 ℓ=1290	4	4	0,80	
		Материалы				
		Бетон М200 Б6 Мрз 100	0,5	0,4		м3
	Количество узлов на резервуар		1	1		

* Поз. 2 - см. ведомость деталей

Обозначение		Диаметр воздуховода мм	Емкость резервуара м3
Узел XII	–	dy = 100	500... 900
	-01	dy = 200	1000... 1400

1. Изделие поз. 1 стальная труба, разрабатывается в конкретном проекте.
2. Электроды типа Э46А.

Ведомость деталей

Поз.	Эскиз
2	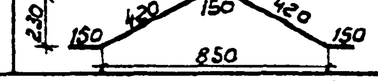

Привязан

Инв. №

ГИП	Филатов	
Н. контр.	Алмазов	
Нач. отд.	Филатов	
Рук. Бр.	Алмазов	
Вед. инж.	Толстикова	
Ст. инж.	Брянцева	
Техник	Зудина	

ТП 901 - 4 - 79 с. 84 - III

Резервуар емкостью 500... 1400 м3

Узел XII. Устройства для обмена воздуха (для воды питьевого качества)

Стадия	Лист	Листов
Р	10	

СОЮЗВОДОКАНАЛПРОЕКТ

Инв. № подл. | Подпись и дата | Взам. инв. №

Альбом III

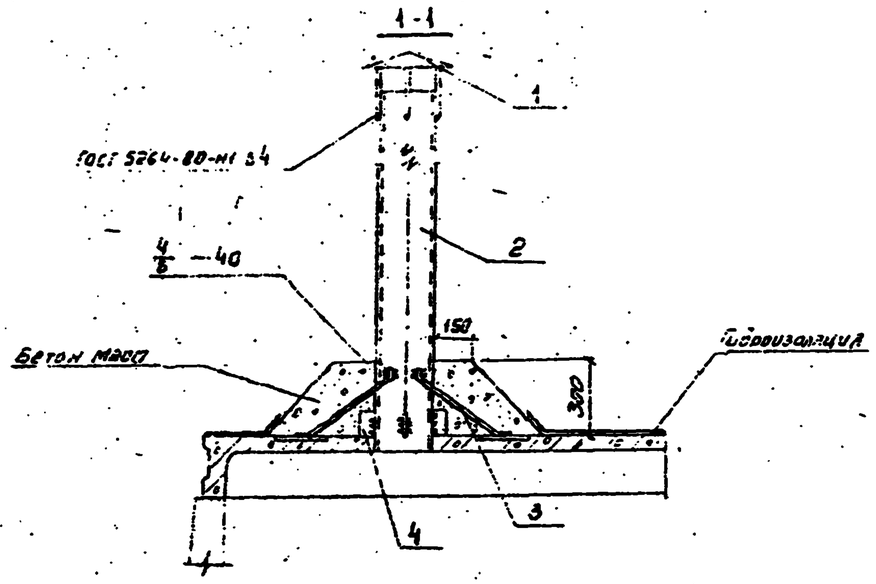

Марка, поз.	Обозначение	Наименование	Кол. на усл. —	Кол. на усл. 01	Масса ед., кг.	Примеч.
		Сборочные единицы				
1	1.492-32 ЗК.00.000	Зонт круглый	1	1	2,00	
		Детали				
2		Труба 108х3,5 ГОСТ 11017-76 Б-2000 / Ст3 ГОСТ 10705-80	1		15,94	
		Труба 219х5,5 ГОСТ 11017-76 Б-2000 / Ст3 ГОСТ 10705-80		1	37,20	
3*		ФВА-I ГОСТ 5781-82 ℓ=640	4	4		
4		Полоса 90х4 ГОСТ 103-76 / Ст3 ГОСТ 380-71 ℓ=100	4	4	0,16	
		Материалы				
		Бетон М200 МРЗ 100	0,28	0,29		м³
	Количество узлов на резервуар		1	1		

*Поз. 3 – см. ведомость деталей

1. Трубу поз. 2 окрасить тремя слоями лака ХС-76 на растворителе Р-4 по слою грунта ХС-04.
2. Электроды типа Э46А.
3. К трубе ф108 (поз.2) подогнуть лапки зонта (поз.1).

Ведомость деталей

Поз.	Эскиз
3	45, 440, 100, 100

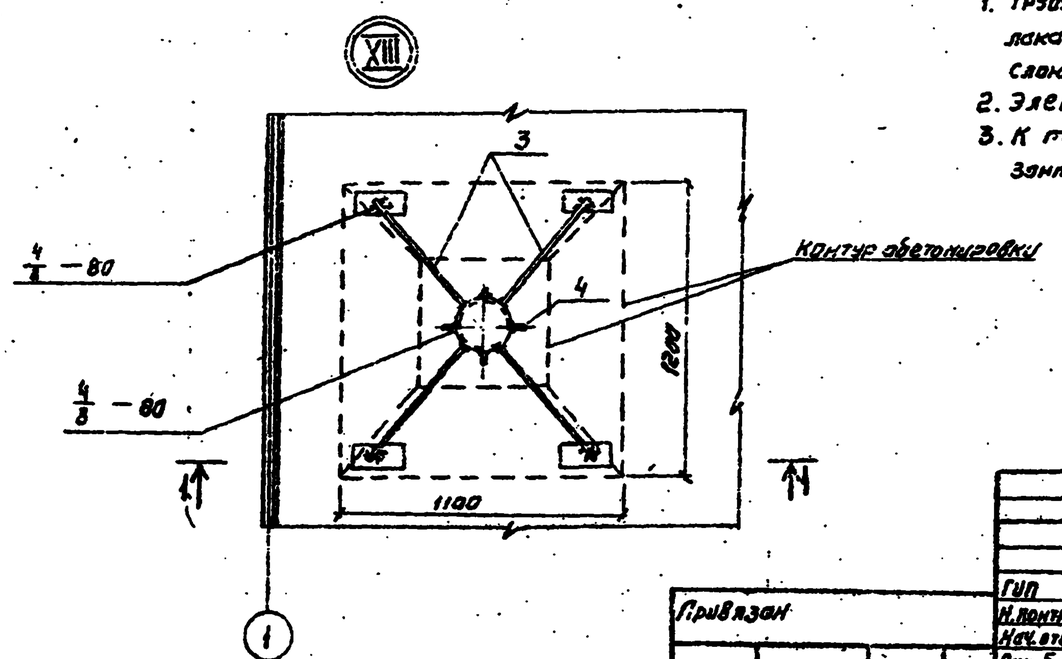

Обозначение		Диаметр трубы мм	Емкость резервуара м³
Узел XIII	—	dy=100	500...900
	01	dy=200	1000...1400

Привязан

Инв. №

ГИП	Филатов	
Н. контр.	Алмазов	
Нач. отд.	Филатов	
Рук. Бр.	Алмазов	
Вед. инж.	Толстунова	
Ст. инж.	Брянцева	

ТП 901-4-79с.84-III

Резервуары емкостью 500 ... 1400 м³

Узел XIII. Устройство для обмена воздуха (для воды питьевого качества)

Стадия	Лист	Листов
Р	11	

СОЮЗВОДОКАНАЛПРОЕКТ

Инв. № подл. | Подпись и дата | Взам. инв. №

Копировал Синицына

Формат А3

Альбом III

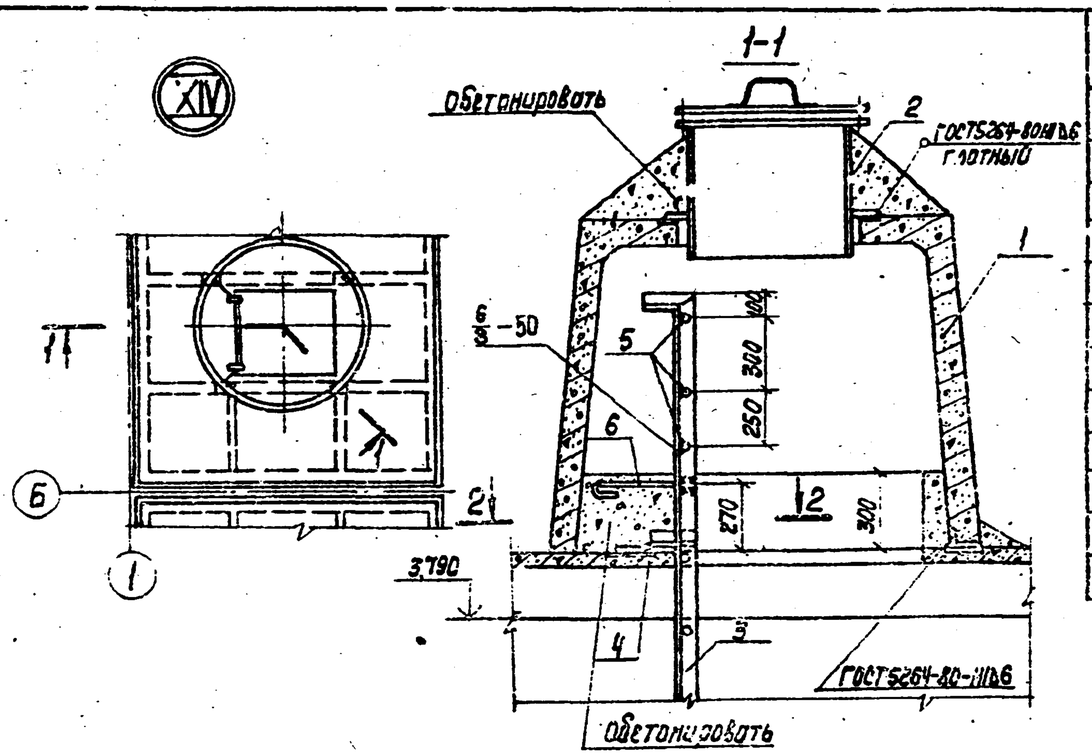

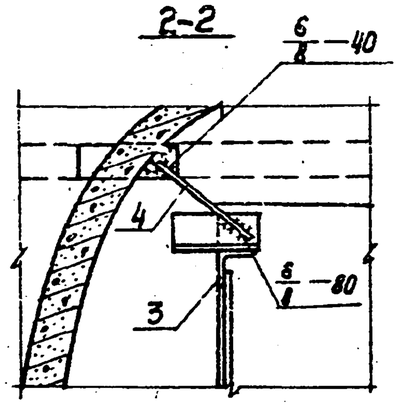

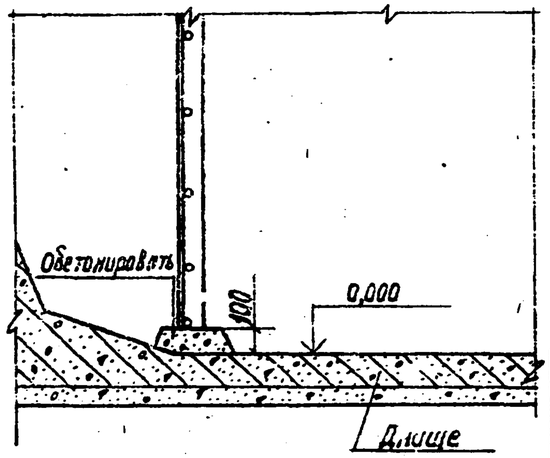

Марка поз.	Обозначение	Наименование	Кол.	Масса ед., кг	Примеч.
		Сборочные единицы			
1	3.900-3.15 7.00 000	Камера люка КЛ	1	1620	
2	4.901-1в лист ТМ28.01.00СБ	Люк-лаз герметический ф500	1	178	
3	1.459-2 вып. 3 лист 55	Стремянка СГБ			
		Со укорочением на 200мм	1	94	
		Детали			
4		ф10 А-I ГОСТ 5781-82 ℓ=250	2	0,15	
5		ф18А-I ГОСТ5781-82 ℓ=570	3	1,14	
6		ф10 А-I ГОСТ5781-82 ℓ=320	2	0,20	
		Материалы			
		Бетон М200 В6 Мрз 100	0,5		$м^3$
	Количество узлов на резервуар		1		

Ведомость расхода стали на элемент, кг

Марка элемента	Изделия арматурные			Всего	Общий расход
	Арматура класса А-I ГОСТ 5781-82				
	ф10	ф18	Итого		
Узел XIV	0,7	3,4	4,1	4,1	4,1

1. Стремянку поз. 3 с заранее приваренными поз. 4,5,6 установить до монтажа поз. 1
2. Электроды типа Э46А.
3. Стальные конструкции окрасить за 4 раза эмалью ХС-710 ГОСТ 9355-81 по 1 слою краски ХС-720 ал МРТУ 6-10-708-67 и грунта ВЛ-023 ГОСТ 12707-77. Грунтовка и 1 слой окраски выполняются при изготовлении конструкций

Привязан			
ГИП	Филатов		
Н. контр.	Ямазов		
Нач. отд.	Филатов		
Рук. бр.	Ямазов		
Вед. инж.	Толстикова		

ТП 901-4-79с.84-III

Резервуары емкостью 500...1400 $м^3$

Узел XIV

Камера люка

Стадия	Лист	Листов
Р	12	

СОЮЗВОДОКАНАЛПРОЕКТ

Взам. инв. №

Подпись и дата

Инв. № подл.

Копир. Левдунина

Формат А3

Альбом III

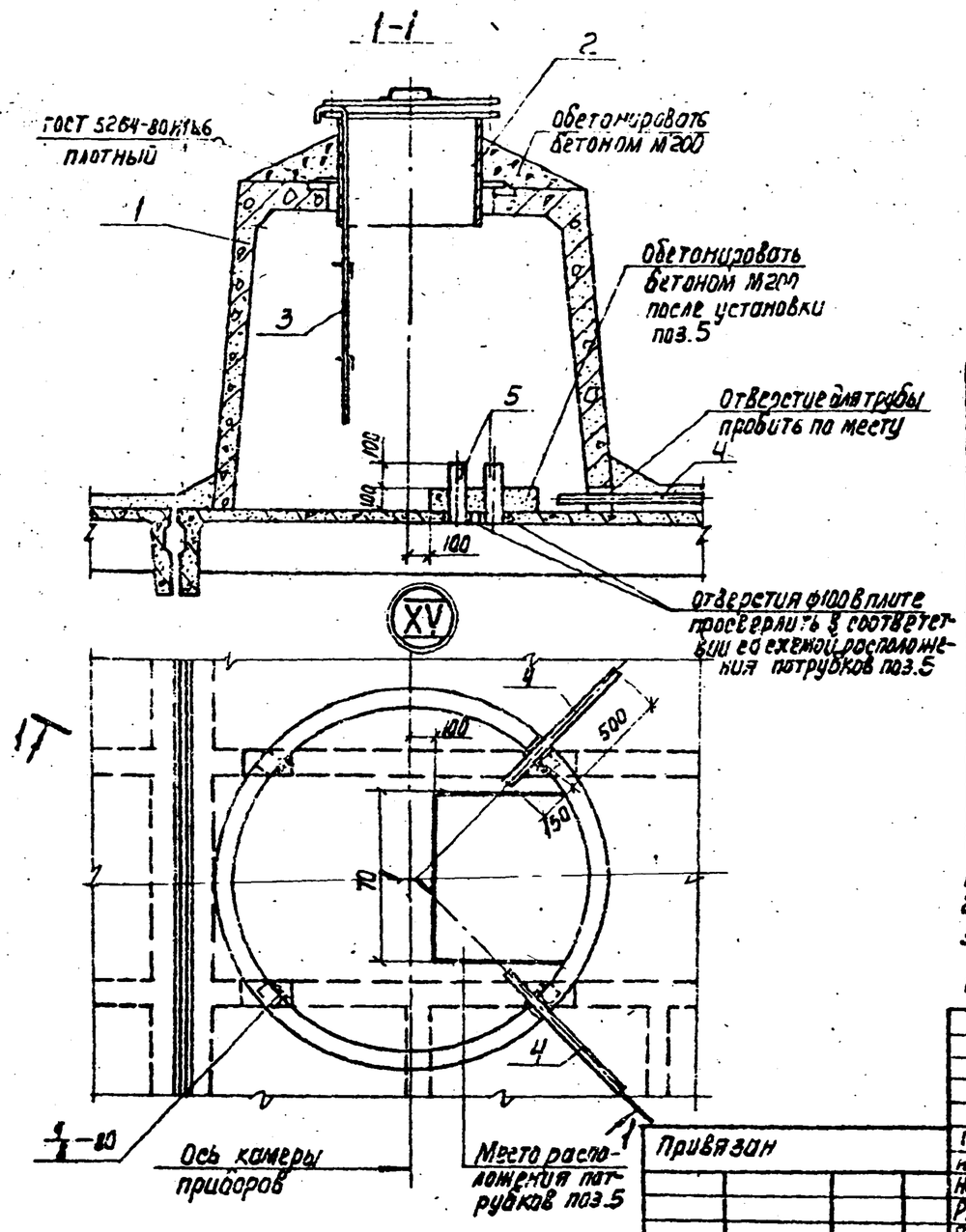

Схемы расположения патрубков поз.5

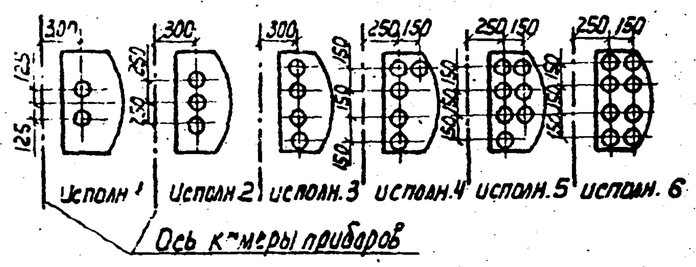

Марка поз.	Обозначение	Наименование	Кол.	Масса ед.кг	Примеч.
		Сборочные единицы			
1	3.900-3.15 т.00000	Камера лаза КЛ	1	1620	
2	4.901-18 ТМ 23.01.00	Люк-лаз герметический d_g=600	1	178	
3	901-4-79с.84 IУ-4.000	Лестница съемная	1		
		Детали			
4		Труба 50×3.5 ГОСТ 3262-75* l=650		2,8	
5		Труба 80×4 ГОСТ 3262-75* l=250		2,5	
		Материалы			
		Бетон М200 В6 Мрз100	0,3		$м^3$
	Количество узлов на резервуар		1		

1. Электроды типа Э46А.
2. Расположение и количество поз.4;5 назначается при привязке.
3. Лестница поз.3 показана в рабочем положении. При закрывании люка-лаза лестница снимается.
4. Окраску стальных конструкций см. на листе 12.

ТП901-4-79с.84-III

ГИП	Филатов		
Н.контр.	Алмазов		
Нач.отд.	Филатов		
Рук.бр.	Алмазов		
Вед.инж.	Толстикова		
Ст.инж.	Брянцева		

Привязан

Инв.№

Резервуары емкостью 500 ... 1400 $м^3$

Узел XV. Камера приборов

Стадия	Лист	Листов
Р	13	

Союзводоканалпроект

Инв.№подл. | Подпись и дата | Взам.инв.№

Копировал Лаврухина

Формат А3

Инв.№ подл.	Подпись и дата	Взам. инв.№

Альбом III

Формат	Зона	Поз.	Обозначение	Наименование	Кол. на исполнение * 90,-4								Примеч.
					5	6	7	9	10	11	12	14	
				Сборочные единицы									
А3		1	901-4-79с.84-IV-1.100	Каркас пространственный	4	4	4	4	4	4	4	4	
А3		2	-01	то же	12	14	16	18	20	22	24	26	
А4		3	3.900-3 вып.4/82 часть 2; КР-1	Каркас плоский	18	27	36	45	54	63	72	81	
А3		4	901-4-79с.84-IV-1.101-01	Сетка	16	16	16	16	16	16	16	16	
А4		5	-02	"	16	16	16	16	16	16	16	16	
А4		6	-IV-1.009	"	4	4	5	6	8	8	10	10	
А4		7	-01	"		2		2		2		2	
А4		8	-02	"	8	8	8	8	8	8	8	8	
		9		С 5Вр-I/IV-2350×L×25 ГОСТ 8478-81	2 8100	2 11100	2 14100	2 17100	2 20100	2 23100	2 26100	2 29100	L - длина сетки
А4		10	-IV-1.006	Сетка	12	14	16	18	20	22	24	26	
А4		11	-IV-1.007	"	8	8	8	8	8	8	8	8	
А4		12	-IV-1.008	"	8	10	12	14	16	18	20	22	
А4		13	-IV-1.002-01	Каркас плоский	18	18	18	18	18	18	18	18	
Б4		21		С 5Вр-I-200/5А-III-300 650×9800 ГОСТ 8478-81	1	2	3	4	5	6	7	8	
А4			-IV-7.100	Деталь трубопровода „СП"	1	1	1	1	1	1	1	1	
А3			-IV-7.000	Деталь трубопровода „ОТ"	1	1	1	1	1	1	1	1	
				Детали									
				Арматура по ГОСТ 5781-82									
Б4		14**		⌀10А-III в=2400	4	4	4	4	4	4	4	4	1,48 кг
Б4		15**		⌀12А-III в=1550	8	8	8	8	8	8	8	8	1,38 кг
Б4		16**		⌀12А-III в=1200	4	4	4	4	4	4	4	4	1,06 кг
Б4		17		⌀10А-III в=510	16	16	16	16	16	16	16	16	0,35 кг
Б4		18**		⌀12А-III в=1100	32	32	32	32	32	32	32	32	1,0 кг
Б4		19		⌀5Вр-I ГОСТ 6727-80 в=1100	48	48	48	48	48	48	48	48	0,15 кг
				Материалы									
				Бетон М200; В4; Мрз 50	40,08	47,60	55,16	62,63	70,14	77,66	85,17	92,67	
				Цементный раствор М100	1,44	1,85	2,26	2,67	3,08	3,40	3,90	4,31	
				Бетон М50 (подготовка)	17,80	20,0	22,2	24,4	26,6	28,8	31,0	33,2	
				Переменные данные для исполнений									
				РЕ 7;8;9-С									
		20		С 5АА-III-200/5Вр-I-300 2250×3350×25 ГОСТ 23279×70	3	4	5	6	7	8	9	10	
				РЕ 7;8;9-М									
		20		С 16А-III-200/8А-III-300 2850×3850×12,5 ГОСТ 23279×16	3	4	5	6	7	8	9	10	

* Вторая цифра марки исполнения резервуара, т.е. его емкость в сотнях м³

** Поз. 14;15;16;18 – см. ведомость деталей на листе 17.

В объем строительных конструкций трубопроводы не входят.

Гип	Филатов		ТП9II-4-79с.84-III
Н.контр.	Алмазов		
Нач.отд.	Филатов		Резервуары емкостью 500...1400 м³
Рук.гр.	Алмазов		Днище. Спецификация элементов
Вед.инж.	Толстикова		
Инженер	Абрамова		

Привязан:

Инв.№

Стадия	Лист	Листов
Р	14	

СОЮЗВОДОКАНАЛПРОЕКТ

Копировал: Давыдов

Формат А3

Инв.№ подл.	Подпись и дата	Взам. инв.№

Альбом V

Марка резервуара	Изделия арматурные												Общий расход кг
	Арматура класса												
	А-III									Вр-I			
	ГОСТ 5781-82									ГОСТ 6727-80			
	Ф6	Ф8	Ф10	Ф12	Ф16				Итого	Ф5		Итого	
РЕ7;8;9-С-5	515,0	47,6	98,3	1925,5					2586,4	266,7		266,7	2853,1
РЕ7;8;9-С-6	587,1	63,5	108,8	2191,9					2951,3	320,0		320,0	3271,3
РЕ7;8;9-С-7	658,7	79,4	119,3	2458,3					3315,7	373,3		373,3	3689,0
РЕ7;8;9-С-9	730,8	95,3	129,8	2724,7					3680,6	426,6		426,6	4107,2
РЕ7;8;9-С-10	802,5	111,2	140,3	2991,1					4045,1	479,9		479,9	4525,0
РЕ7;8;9-С-11	874,6	127,0	150,8	3257,5					4409,9	533,2		533,2	4943,1
РЕ7;8;9-С-12	946,2	142,9	161,3	3523,9					4774,3	586,5		586,5	5360,8
РЕ7;8;9-С-14	1018,3	158,8	171,8	3790,3					5139,2	639,8		639,8	5779,0
РЕ7;8;9-М-5	589,7		98,3	1925,5	273,3				2836,8	266,7		266,7	3103,5
РЕ7;8;9-М-6	620,0		108,8	2191,9	364,4				3285,1	320,0		320,0	3605,1
РЕ7;8;9-М-7	699,9		119,3	2458,3	455,5				3733,0	373,3		373,3	4106,3
РЕ7;8;9-М-9	780,2		129,8	2724,7	546,6				4181,3	426,6		426,6	4607,9
РЕ7;8;9-М-10	860,1		140,3	2991,1	637,7				4629,2	479,9		479,9	5109,1
РЕ7;8;9-М-11	940,4		150,8	3257,5	728,8				5087,5	533,2		533,2	5610,7
РЕ7;8;9-М-12	1020,3		161,3	3523,9	819,9				5525,4	586,5		586,5	6111,9
РЕ7;8;9-М-14	1100,6		171,8	3790,3	911,0				5973,7	639,8		639,8	6613,5

ГИП	Филатов		ТП901-4-79с.84-III
Н.контр.	Алмазов		
Нач.отд.	Филатов		
Рук.груп.	Алмазов		
Вед.инж.	Толстикова		
Инженер	Абрамова		

Привязан

Инв.№

Резервуары емкостью 500...1400 м³	Стадия	Лист	Листов
	Р	15	
Днище. Ведомость расхода стали	СОЮЗВОДОКАНАЛПРОЕКТ		

16

Формат А3

Альбом III

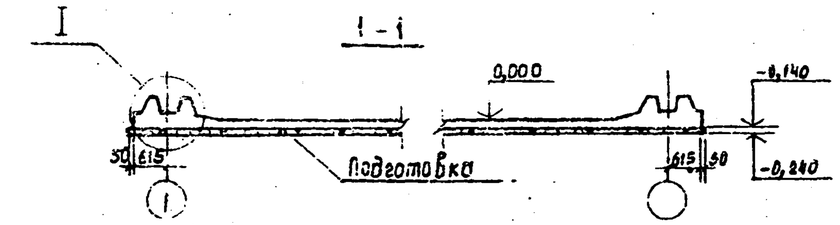

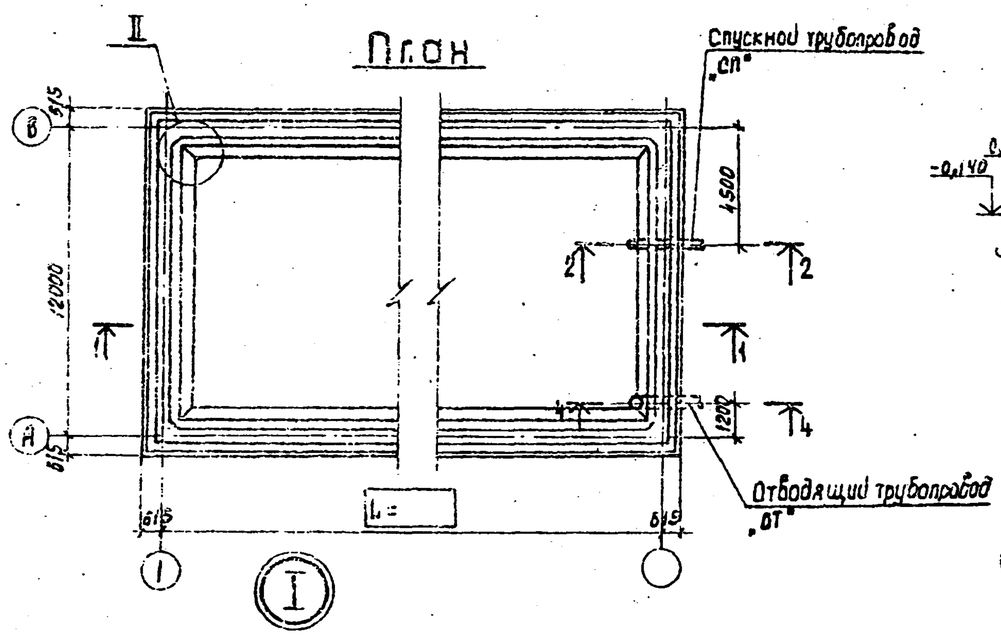

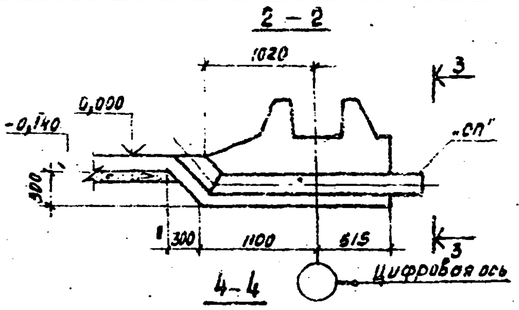

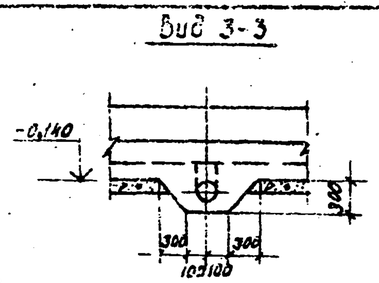

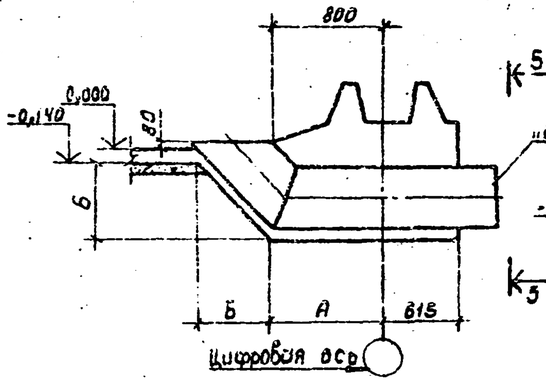

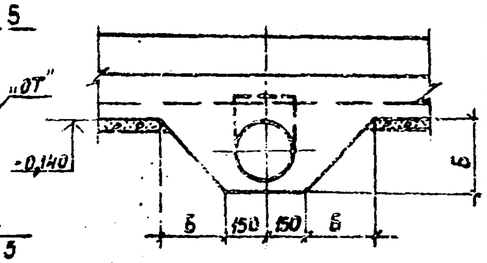

Диаметр трубопровода „ОТ"	Размеры, мм		
	А	Б	
200	750	350	
300	800	450	
400	850	550	

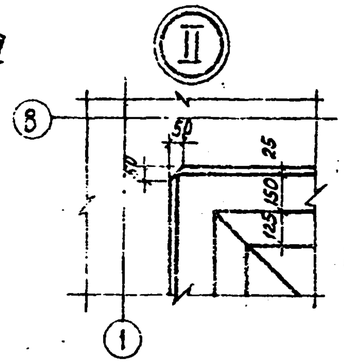

Бетонирование днища вести непрерывно

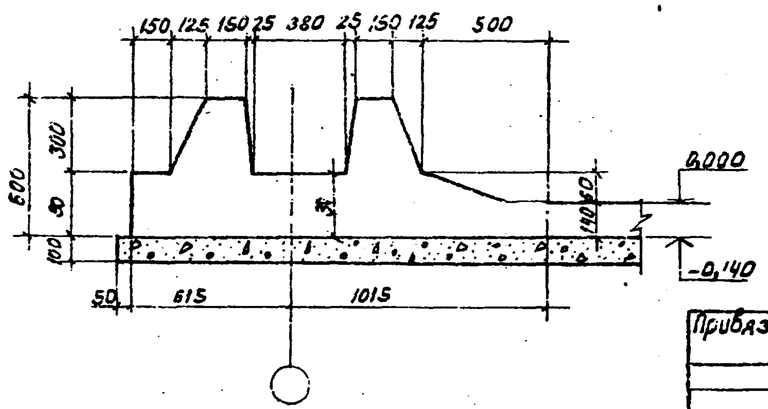

Гип	Филатов		
Н.контр.	Алмазов		
Нач. отд.	Филатов		
Рук. гр.	Алмазов		
Вед. инж.	Толстикова		
Инженер	Абросимова		

Привязан

Инв. №

ТП901-4-79с.84-III

Резервуары емкостью 500... 1400 м³

Днище. Опалубочный чертеж

Стадия	Лист	Листов
Р	16	

СОЮЗВОДОКАНАЛПРОЕКТ

Инв. № подл. | Подпись и дата | Взам. инв. №

Копировал: Доценко

Формат А3

Альбом III

Нижняя арматура днища

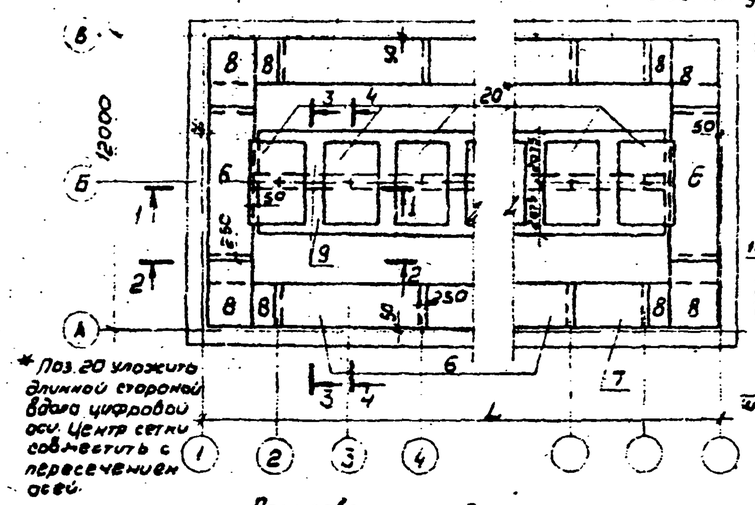

* Поз. 20 уложить длинной стороной вдоль цифровой оси. Центр сетки совместить с пересечением осей.

Верхняя арматура днища

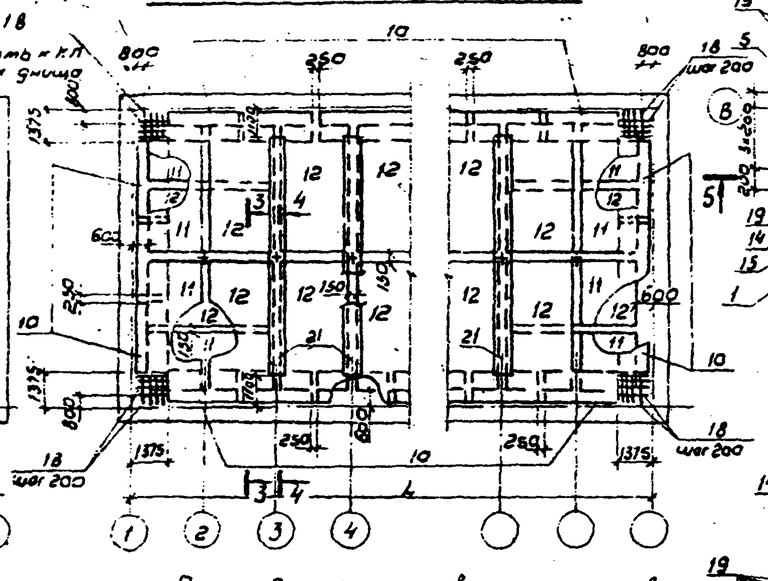

Сопряжение каркасов в углу

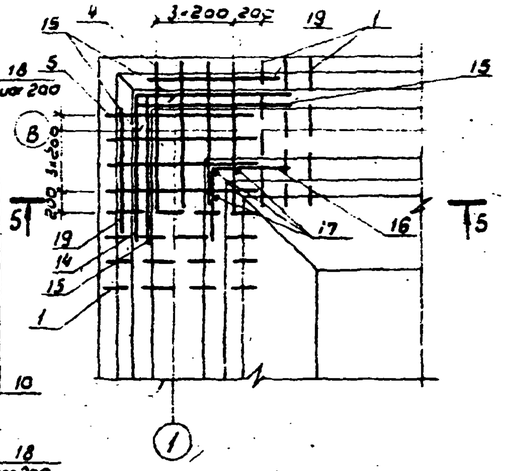

5-5

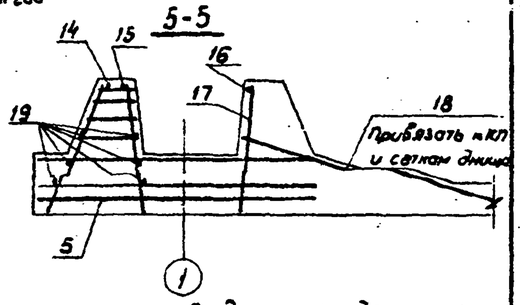

Армирование фундамента стен

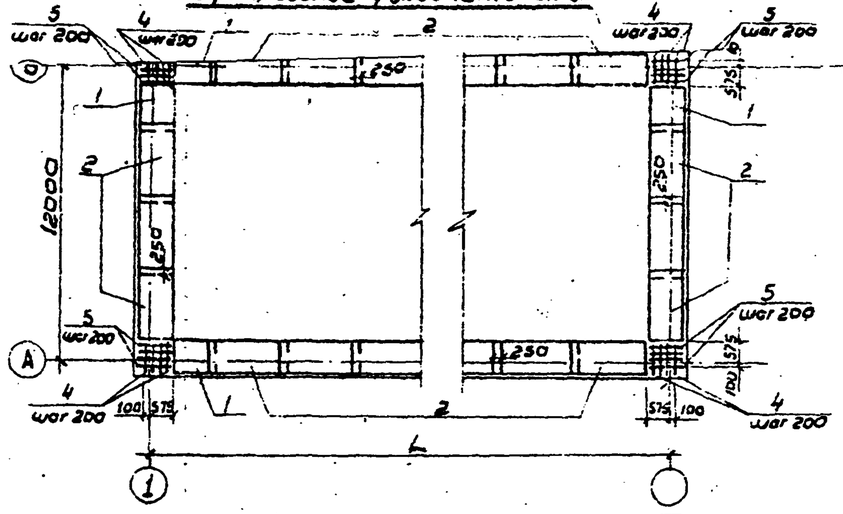

Раскладка каркасов-фиксаторов

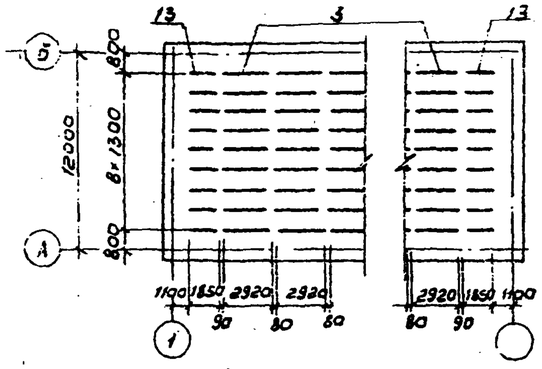

4. Стержни поз. 15... 19 привязать к поз. 1; 2; 4; 5

Ведомость деталей

Поз.	Эскиз
14	1200 / 1200
15	350 / 1200
16	600 / 600
18	1160 / 130 / 160 / 30

1. В месте прохода трубы стержни сеток днища, попадающие на края трубы, отогнуть, пересекающие трубу - разрезать, их концы приварить к трубе.
2. Разрезы см. лист 18
3. Размер L см. лист 16

Гип	Филатов		ТП901-4-79с.84-III
Н.контр.	Алмазов		
Нач.отд.	Филатов		Резервуары емкостью 500...1400 м³
Рук. бр.	Алмазов		
Ведущий	Толстикова		Днище. Армирование
Инж.	Абрамова		

Стадия	Лист	Листов
Р	17	

СОЮЗВОДОКАНАЛПРОЕКТ

Привязан

Инв. №

Инв. № подл. | Подпись и дата | Взам. инв. №

Копировал: В. Филиппова Формат А3

Альбом III

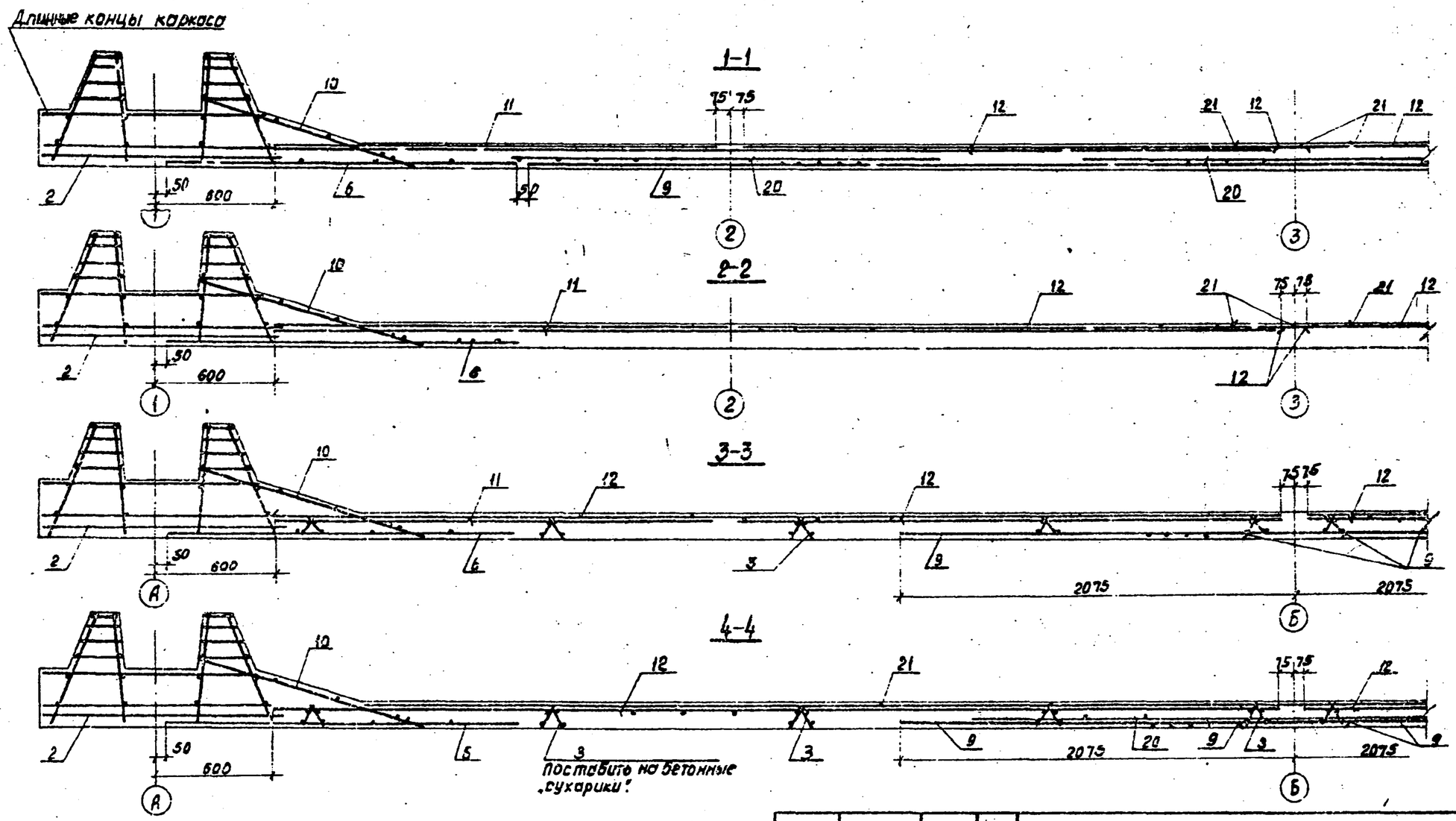

Защитный слой для нижней арматуры, равный 35 мм, обеспечивается установкой бетонных „сухариков", требуемой толщины, для верхней арматуры - 20 мм каркасами - фиксаторами (поз. 3)

ГИП	Филатов		
Н.контр.	Алмазов		
Нач.отд.	Филатов		
Рук.бр.	Алмазов		
Вед.инж.	Толстякова		
Инж.	Абрамова		

Привязан

Инв. №

ТП901-4-79с.84-III

Резервуары емкостью 500 ... 1400 м³

Стадия	Лист	Листов
Р	18	

Днище
Разрезы

СОЮЗВОДОКАНАЛПРОЕКТ

Инв. № подл. | Подпись и дата | Взам. инв. №

Копировал: Доценко

Формат А3

Альбом II

Гидроизоляция покрытия

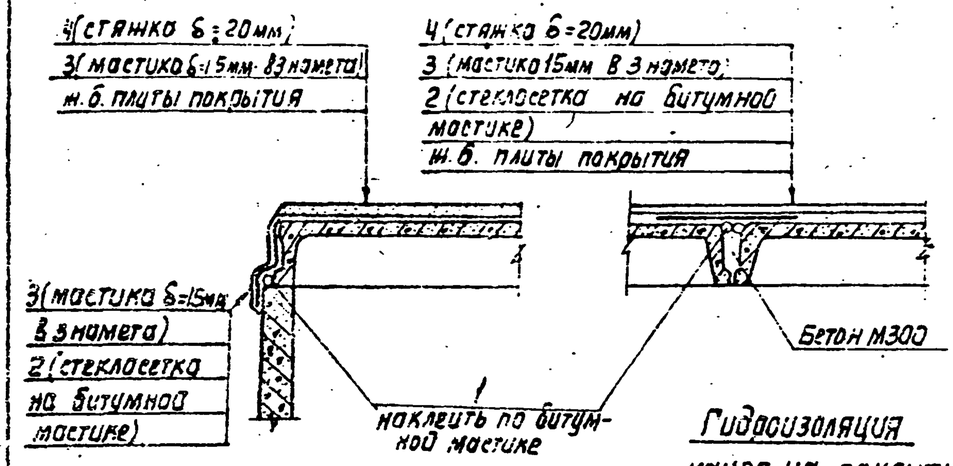

Гидроизоляция камер на покрытии

Гидроизоляция стен и днища

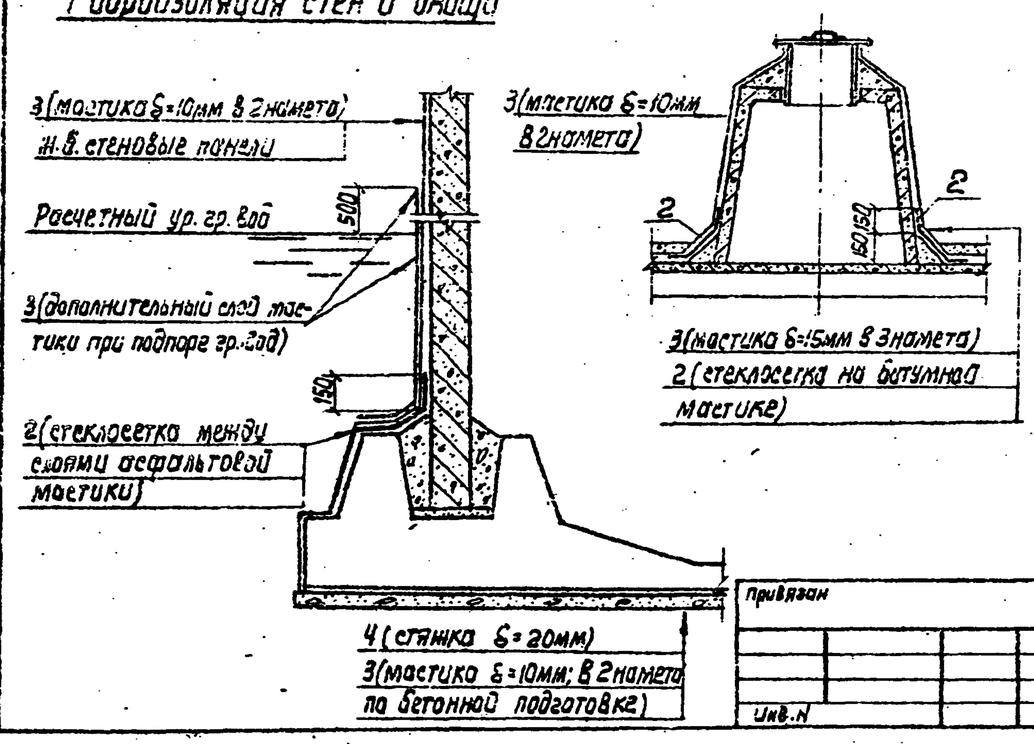

Спецификация на материалы гидроизоляции

Формат	Зона	Поз.	Обозначение	Наименование	Кол.*	Примеч.
				Детали		
		1	ГОСТ 19177-81	Прокладка резиновая ПРП-40.К-50.300	194 / 36	п.м
		2	ТУ6-11-99-75	Стеклосетка СС-1 ширина 500мм	68 / 11	$м^2$
				Материалы		
		3		Асфальтовая мастика	6,80 (0,60) / 1,15 (0,08)	$м^3$
		4		Цементный раствор М100	5,55 / 1,32	$м^3$

* В числителе – на базовый резервуар емк. 500 $м^3$
В знаменателе – на дополнительную модульную секцию длиной 3м;
В скобках – дополнительный расход мастики при наличии гр. вод

1. Гидроизоляция принята из холодной асфальтовой мастики БАЭМ-Ц или ИН-20 в соответствии с руководством по устройству холодной асфальтовой гидроизоляции "ЦНТС-79 ВНИИГ" Ленинград, 1979г.
2. Вертикальные поверхности перед изоляцией огрунтовать разжиженной битумной пастой.
3. На чертеже дана гидроизоляция для воды питьевого качества. Для воды непитьевого качества выполняется только гидроизоляция покрытия и его сопряжения со стеной, при этом слой асфальтовой мастики – 10мм в 2 намета, в стыках плит исключаются поз. 1 и поз. 2, стыки заполняются бетоном на всю высоту.

ГИП	Филатов		
Н. контр.	Талетикова		
Нач. отд.	Филатов		
Рук. бриг.	Алмазов		
Ст. инж.	Елистратова		
Техник	Зуйкина		

Привязан

Инв. №

ТП 901-4-79с.84-III

Резервуары емкостью 500...1400 $м^3$

Стадия	Лист	Листов
Р	19	

Узлы гидроизоляции

Союзводоканалпроект

Инв. № подл. | Подпись и дата | Взам. инв. №

Колир. Азарукина

Формат А3